СОДЕРЖАНИЕ :

Особенности конструкции шаровых кранов «РОНЕКС» 2

Шаровые краны для тепломагистралей и водопроводов

DN 10 – 80мм (сварка/сварка с рукояткой) 6
DN 100 –150мм (сварка/сварка с рукояткой) 7
DN 200–700мм (сварка/сварка с механическим редуктором) 8
DN 200–700мм (сварка/сварка с электроприводом AUMA) 9
DN 800–1000мм (сварка/сварка с механическим редуктором) 10
DN 800–1000мм (сварка/сварка с электроприводом AUMA) 11

Шаровые краны для бесканальной прокладки в ППУ – изоляции

DN 20 – 50мм 12
DN 65 – 150мм 13
DN 200 – 700мм (с планетарной передачей под Т–ключ) 14
DN 200 – 700мм (с электроприводом AUMA) 15
DN 800 – 1000мм (с планетарной передачей под Т–ключ) 16
DN 800 – 1000мм (с электроприводом AUMA) 17

Шаровые краны для различных видов трубопроводов 18
Марки редукторов для шаровых кранов «РОНЕКС» 20
DN 200 –1000мм
Электропривод AUMA 21
Механический редуктор «Роторк» со штурвалом 22
Механический редуктор «Роторк» под Т–ключ 23
Сертификаты 24

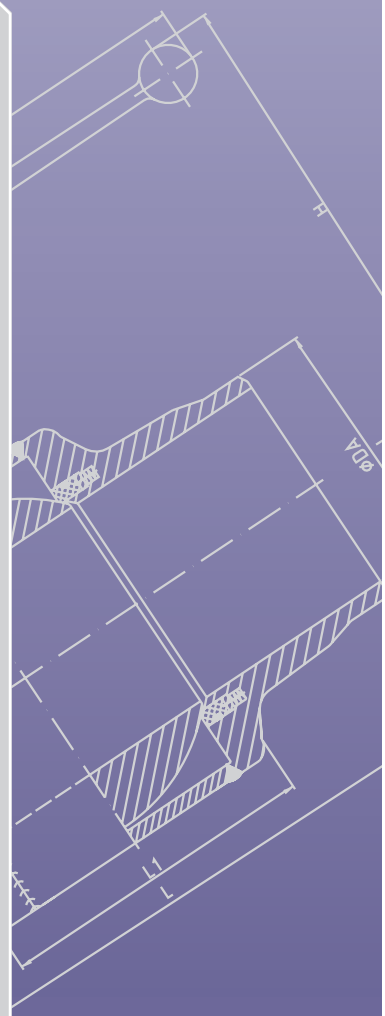

RONEX

RONEX

Шаровые краны марки «РОНЕКС» – сочетают в себе надежность и значительный ресурс, которые обеспечиваются в самых сложных условиях эксплуатационного применения.

- Полнопроходное сечение шара.
- Расчетное давление среды – 4,0 МПа (варианты исполнения до 6,3 МПа).
- Расчетная температура среды – 40˚С ...+ 200˚С (варианты исполнения –60˚С ... + 250˚С).
- Транспортируемая среда – горячая вода (варианты исполнения – пар, газ, нефтепродукты, агрессивные и загрязненные газовые и жидкие среды).
- Диаметры – от 10 до 1000 мм (специальное исполнение – до 1400 мм).
- Опора под шаром.
- Пространственное расположение на трубопроводе – любое.
- Эксплуатационное обслуживание – не требуется.
- Управление – рукоятка, червячный и планетарный редуктор, электропривод, пневмопривод и гидропривод.
- Размещение – надземное, в надземных и подземных сооружениях, в грунте.
- Ресурс – до 25000 циклов «открыто – закрыто».
- Гарантия на кран – 5 лет.

RONEX

Особенности конструкции шаровых кранов «РОНЕКС»:

- Корпус шаровых кранов «РОНЕКС» изготавливается из прокованных стальных заготовок.
- Детали корпуса шаровых кранов соединяется двухсторонними осевыми сварными стыками, способными выдерживать значительные нагрузки сжатия и растяжения.

Значения допустимых нагрузок сжатия и растяжения на корпуса шаровых кранов «РОНЕКС» приведены в таблице технических характеристик.

Сварной стык корпуса шаровых кранов «РОНЕКС»

Детали шаровых кранов других конструкций из заготовок холодной штамповки соединяются тангенсальными односторонними сварными стыками с остаточным напряжением, имеющими меньший ресурс нагрузок и прочность.

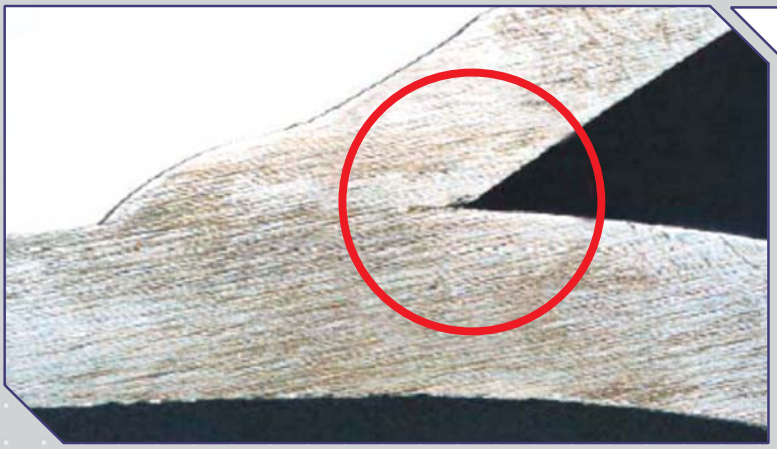

Сварной стык штампосварных шаровых кранов конкурентов

Шар для DN ≤ 400 мм выполнен из нержавеющей стали, для DN ≥ 500 мм – из стального литья с никелевым покрытием.

Уплотнение шара – дифференцированный поршень с системой дублирования. Материал уплотнения – политетрафторэтилен (PTFE) или эластомер (EPDM) в защитной обойме.

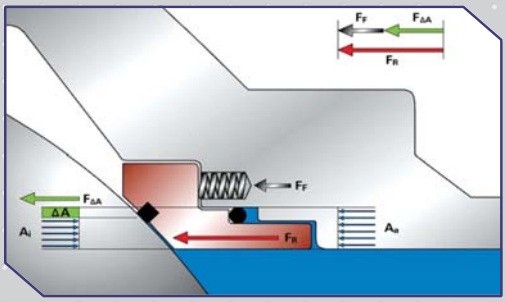

Конструкция уплотнения позволяет снизить усилия вращения шара (максимальные усилия вращения при расчетном перепаде $\Delta P = 4{,}0$ МПа – см. технические характеристики) и значительно увеличить его ресурс и срок службы за счет блока цилиндрических пружин.

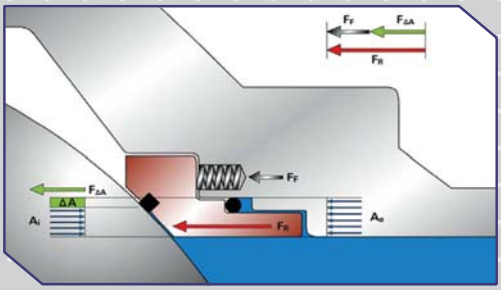

Конструкция уплотнения шаровых кранов «РОНЕКС» обеспечивает, в отличие от других конструкций, дублирование на выходе из арматуры в случае выхода из строя уплотнения на входе.

Уплотнение штока – два кольца термостойкого уплотнения и предварительно напряженная набивка из политетрафторэтилена (PTFE) или эластомера (EPDM). Для шаровых кранов с размещением в грунте уплотнение штока аналогично дублируется в верхней части удлинения штока.

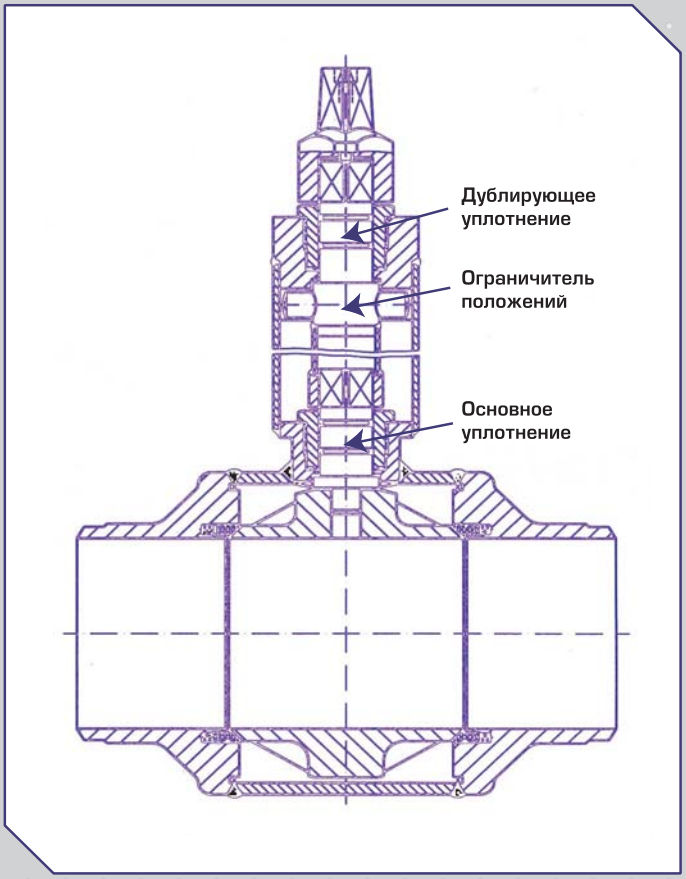

Механический ограничитель крайних положений шаровых кранов «РОНЕКС», в отличие от других конструкций, расположен внутри защитного кожуха – при этом исключается попадание грязи между упором и корпусом и, соответственно, исключается возможность не герметичности арматуры.

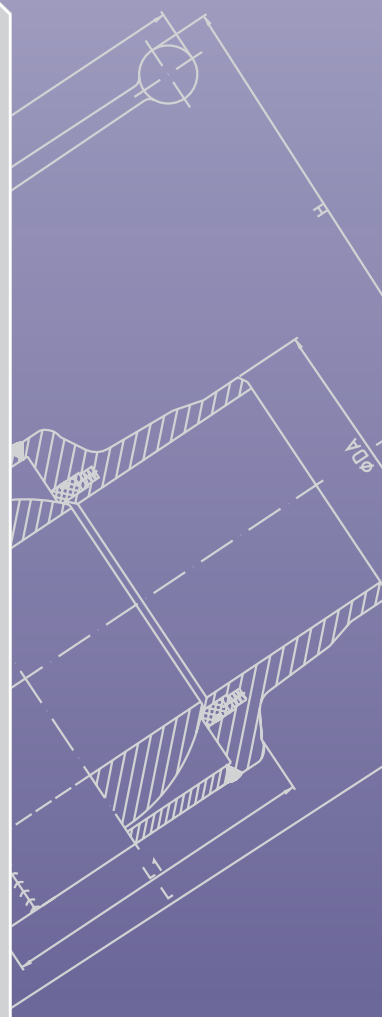

RONEX

Шаровые краны «Ронекс» — результат совместной работы инженеров группы компаний «Термоформ» и ведущего производителя шаровых кранов в Европе – завода «Werner BOEHMER Maschinenfabrik GmbH». Шаровая арматура «Ронекс» изготавливается с традиционным немецким качеством по специально разработанным чертежам с учетом требований эксплуатации в российских условиях. Многоступенчатая система тестирования оборудования на заводе-изготовителе сводит риск поставки бракованных изделий к нулю.

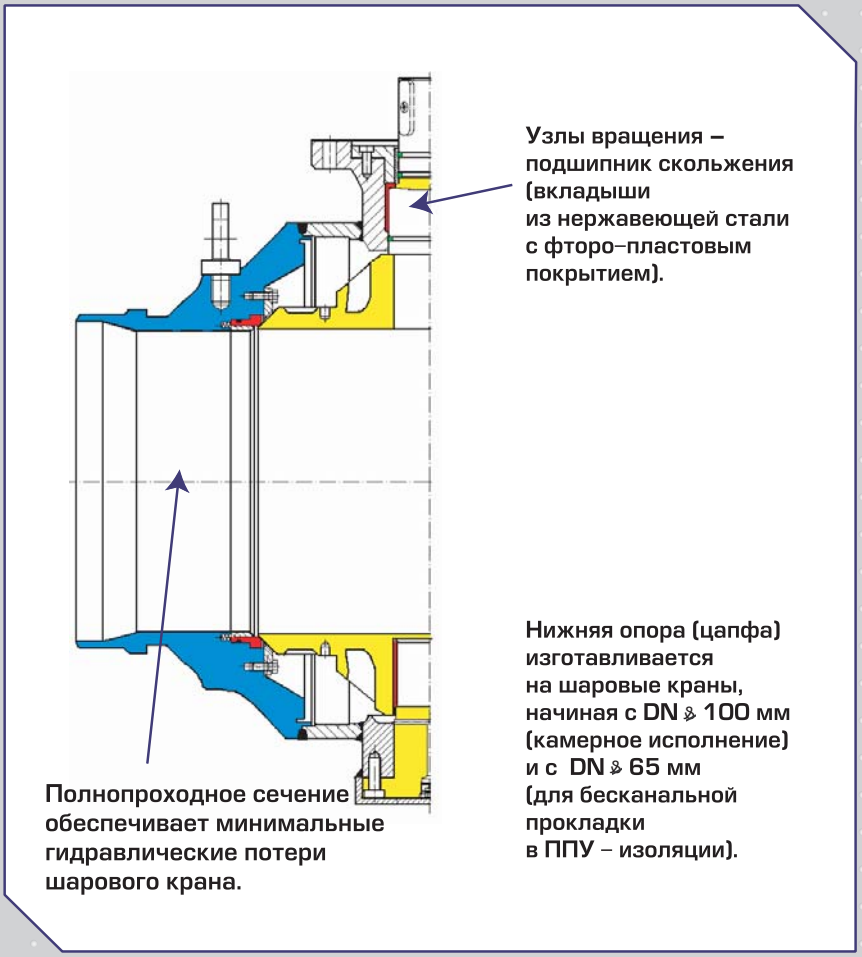

Все шаровые краны для теплоснабжения прошли не только обязательную сертификацию в Госстандарте, Ростехнадзоре и Госсанэпиднадзоре, но и получили одобрительные отзывы и рекомендации многих эксплуатирующих, проектных и строительных организаций. Были проведены консультации с ведущими проектными институтами г. Москвы, с профильными ведомствами и научно-промышленными ассоциациями – в результате шаровой кран «Ронекс» отвечает всем требованиям российских предприятий по конструкции, материалам и условиям эксплуатации. За 2004-2005 гг. было смонтировано более 300 единиц шаровых кранов «Ронекс» больших диаметров (DN400-800) на ответственные объекты г. Москвы и МО, при этом не было выявлено ни одного дефекта.

Технические характеристики шаровых кранов «РОНЕКС»

- Класс герметичности – «А» ;
- Срок службы – до 30 лет ;
- Рабочий ресурс – до 25 000 циклов «открыто–закрыто» ;

DN (мм)	Kv	Допустимые осевые усилия (кН)		Моменты вращения (Нм)
		Растяжения	Сжатия	
20	52	45	95	33
25	83	60	120	38
32	119	75	155	60
40	203	90	180	65
50	334	100	200	70
65	603	120	240	365
80	978	145	290	445
100	1 510	210	420	535
125	2 558	260	520	775
150	4 181	350	700	915
200	7 983	500	1 000	1 175
250	13 580	700	1 400	1 725
300	20 917	995	2 000	2 550
350	28 897	1 150	2 350	3 750
400	38 319	1 350	2 700	5 400
500	60 542	1 700	3 300	8 550
600	93 059	2 200	4 400	13 125
700	130 000	2 950	5 800	18 000
800	190 000	3 624	3 202	24 000
900	270 000	4 629	4 090	41 500
1000	410 000	5 667	5 006	62 500

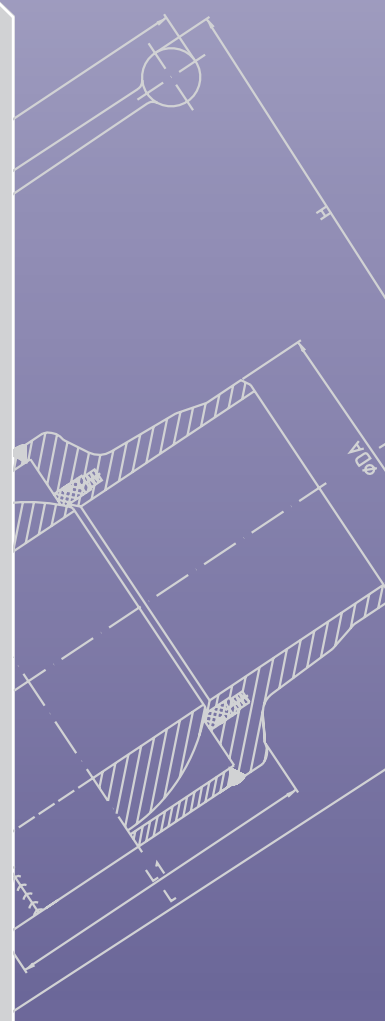

RONEX

RONEX

Шаровые краны для тепломагистралей и водопроводов

BVDH–w/w (полнопроходной с концами под приварку, DN 10 – DN 80 мм, PN 40 (ANSI класс 300)

Корпус: Кованая углеродистая сталь St. 35.8/52.0, A357 (DIN)
Шар: Нержавеющая сталь A633GrC (DIN)
Шток: Нержавеющая сталь AISI 316 (L) (DIN)
Уплотнение шара: Политетрафторэтилен (PTFE)
Уплотнение штока: Эластомер (EPDM)
Управление: Рукоятка
Температура: – 40˚C ...+ 200˚C

Варианты исполнения :
Присоединение: фланец /фланец.
Полый шар.
Давление PN 16, PN 25, PN 63
Исполнение для паропроводов.
Сборный корпус из двух частей.
Краны с редуцирующими конусами – диффузорами и конфузорами.

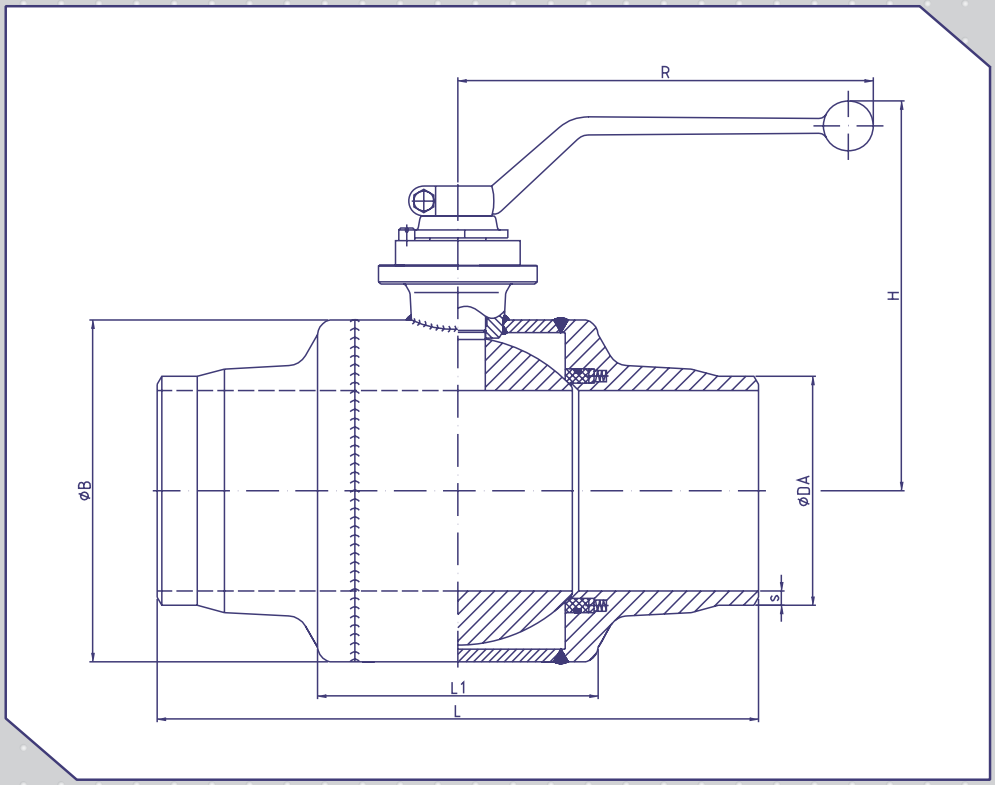

DN	S	DA	B	L	L1	H	R	Вес, кг
10	2,3	17,2	39	270	70	66	130	0,9
15	2,6	21,3	39	270	70	68	130	1,0
20	3,2	26,9	44	270	70	70	130	1,3
25	3,2	33,7	54	270	70	82	180	1,8
32	3,2	42,4	64	270	83	110	205	2,5
40	3,2	48,3	76	270	88	115	205	3,2
50	3,6	60,3	89	250	90	125	205	4,0
65	3,6	76,1	121	270	110	140	300	7,5
80	4,0	88,9	140	280	120	160	350	11,0

Шаровые краны для тепломагистралей и водопроводов

BVDH–w/w (полнопроходной с концами под приварку, DN 100 – DN 150 мм, PN 40 (ANSI класс 300)

Корпус: Кованая углеродистая сталь St. 35.8/52.0, A357 (DIN)
Шар: Нержавеющая сталь A633GrC (DIN)
Шток: Нержавеющая сталь AISI 316 (L) (DIN)
Уплотнение шара: Политетрафторэтилен (PTFE)
Уплотнение штока: Эластомер (EPDM)
Управление: Рукоятка
Температура: – 40˚C ...+ 200˚C

Варианты исполнения :
Присоединение: фланец /фланец.
Полый шар.
Давление PN 16, PN 25, PN 63
Исполнение для паропроводов.
Сборный корпус из двух частей
Краны с редуцирующими конусами – диффузорами и конфузорами.

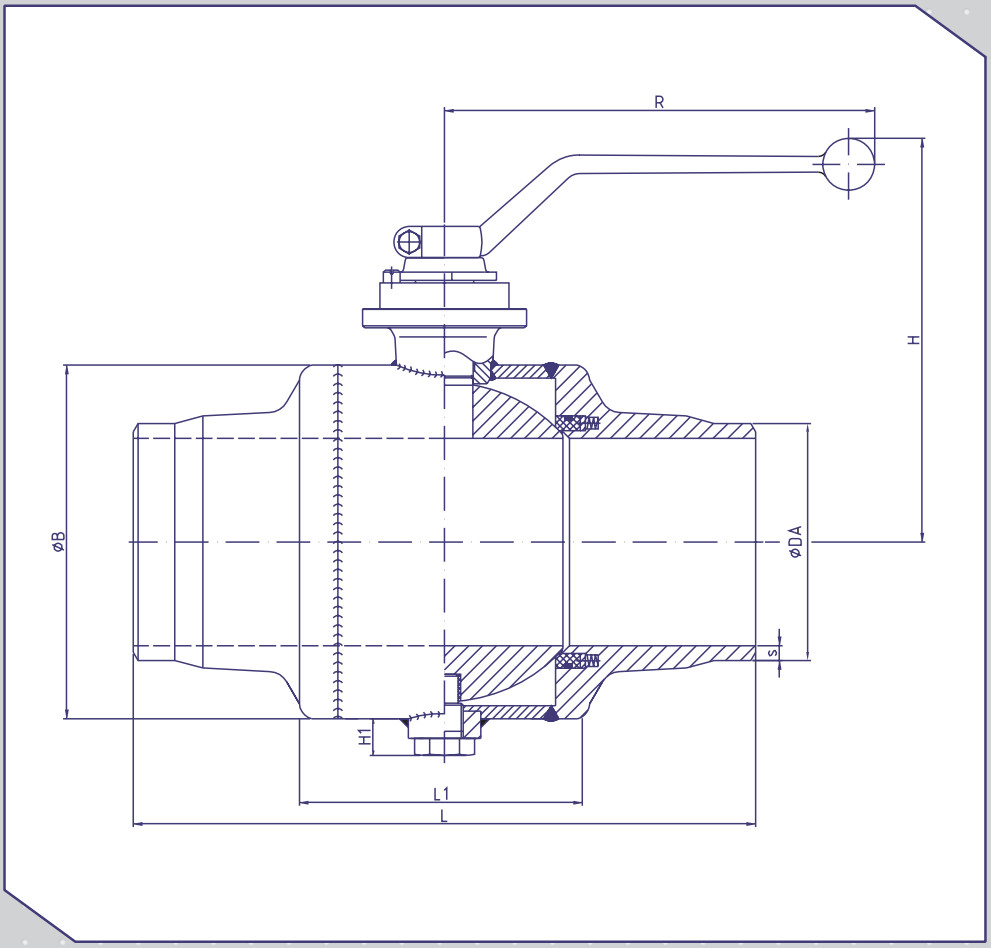

DN	s	DA	B	L	L1	H	H1	R	Вес,кг
100	4	108	171	300	140	175	15	350	14,5
125	4,5	133	203	350	170	195	17,5	500	27,5
150	5	159	254	400	220	210	22,5	600	52,0

RONEX

RONEX

Шаровые краны для тепломагистралей и водопроводов

BVDH–w/w–G (полнопроходной с концами под приварку,
DN 200 – DN 700 мм, PN 40 (ANSI класс 300)

Корпус: Кованая углеродистая сталь
St. 35.8/52.0, A357 (DIN)
Шар:
DN ≤ 300 мм – нержавеющая сталь A633GrC (DIN)
DN ≥ 400 мм – углеродистая сталь с никелированным покрытием ASTM A350 (DIN)
Шток: Нержавеющая сталь AISI 316 (L) (DIN)
Уплотнение шара: Политетрафторэтилен (PTFE)
Уплотнение штока: Эластомер (EPDM)
Управление: Червячный редуктор (см. стр. 22)
Температура: – 40˚C ...+ 200˚C

Варианты исполнения :
Присоединение: фланец /фланец.
Полый шар.
Давление PN 16, PN 25, PN 63
Исполнение для паропроводов.
Сборный корпус из двух частей
Краны с редуцирующими конусами – диффузорами и конфузорами.
Комплектация сливным краном.
Сопла поддувки уплотнительной системы.

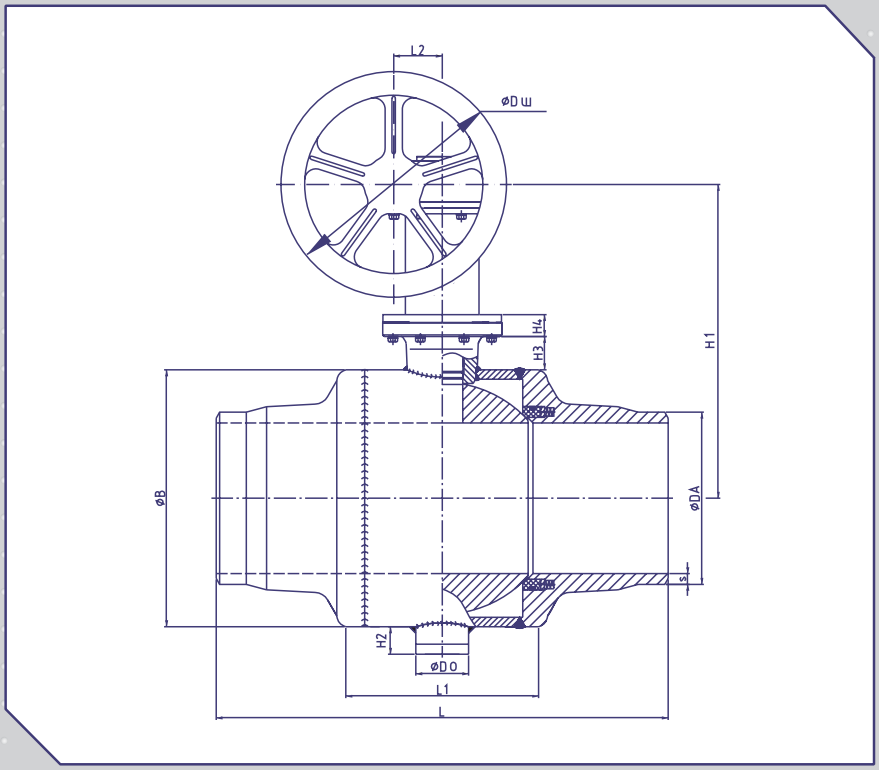

DN	s	DA	B	Do	Dш	L	L1	L2	H1	H2	H3	H4	Вес, кг
200	6,3	219	324	65	400	460	268	86	365	30	27	48	136
250	7,1	273	407	105	600	540	360	86	456	49	60	48	265
300	8	325	508	135	600	640	459	130	498	63	52	48	490
350	8,8	356	559	135	400	680	508	130	587	65	53	48	434
400	11	426	660	170	400	900	540	130	587	83	70	60	720
500	11	530	813	170	500	991	723	178	762	71	70	73	2010
600	11	630	988	200	800	1143	827	178	941	98	131	79	2660
700	12	720	1100	245	600	1295	923	210	873	100	154	113	3055