VPR

ПАРОГЕНЕРАТОРЫ ВЕРТИКАЛЬНОГО ИСПОЛНЕНИЯ

МОЩНОСТЬ: 30 ÷ 348 кВт

ПРОИЗВОДСТВО ПАРА: 50 ÷ 500 кг/ч

РАБОЧЕЕ ДАВЛЕНИЕ: 10 бар

КПД: 88%

Данные генераторы являются лучшим выбором для предприятий следующих областей: гостиницы, гладильные, прачечные, текстильные и трикотажные предприятия, сауны и бассейны.

Подобные производства часто испытывают нехватку свободного места и, в связи с этим, наша серия VPR специально разработана таким образом, что котел размещается на минимальной площади (от 1,2 до 3,4 м^2).

При небольших габаритных размерах котла, его КПД равен мин. 88%, и гарантирована полная безопасность в эксплуатации.

Паровой котел VPR представляет собой два цилиндра различного диаметра, из которых внутренний — топка, а внешний — корпус. Вода находится между двумя цилиндрами, верхняя часть — паровая камера.

Для компенсации теплового расширения различных частей котла, как, например, топки и корпуса, на моделях большей мощности, топка выполнена из гофрированного металла, что позволяет увеличить площадь нагреваемой поверхности и коэффициент теплообмена с водой.

Кроме того, на верхних и нижних стенках котла отсутствует угловая сварка.

РАЗРЕЗ ПАРОГЕНЕРАТОРА мод. VPR

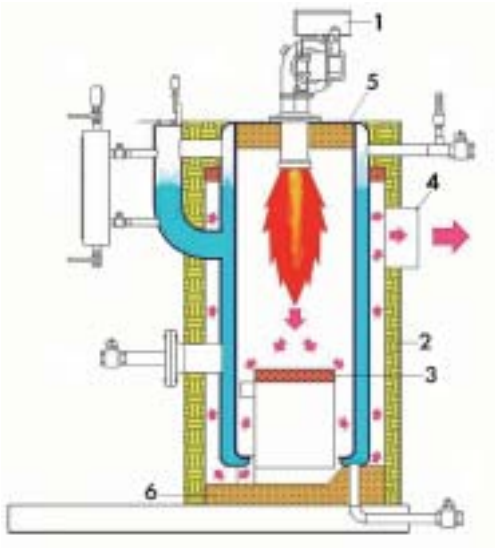

1. — Горелка.
2. — Термоизоляция корпуса котла.
3. — Защита нижней стенки котла.
4. — Дымоход.
5. — Термоизоляция верхней крышки котла.
6. — Термоизоляция днища котла.

ОСНОВНЫЕ ТЕХНИЧЕСКИЕ ХАРАКТЕРИСТИКИ ПАРОГЕНЕРАТОРА мод. VPR

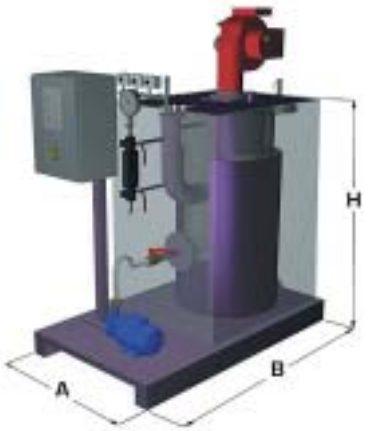

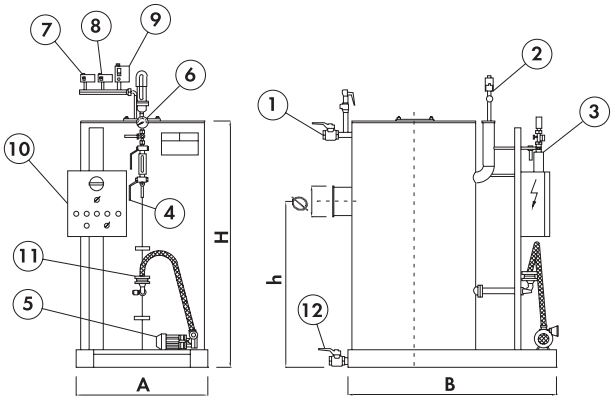

1. — *Клапан подачи пара.*
2. — *Клапан безопасности.*
3. — *Регулятор уровня.*
4. — *Индикатор уровня.*
5. — *Насос питательный.*
6. — *Манометр.*
7. — *Прессостат максимального давления.*
8. — *Прессостат регулировочный.*
9. — *Прессостат безопасности.*
10. — *Электропанель.*
11. — *Клапан обратный подачи воды.*
12. — *Клапан промывки-продувки.*

МОДЕЛЬ	VPR	50	80	120	160	220	270	330	500
Производство пара	кг/ч	50	80	120	160	220	270	330	500
Мощность	кВт	30	56	84	105	154	188	230	349
	ккал/ч	26’000	48’000	72’000	90’000	132’000	162’000	198’000	300’000
Сопротивление топки	бар	10	10	10	10	10	10	10	10
КПД	%	90	90	90	90	90	90	90	88
Суммарная емкость водяного контура	л	65	65	65	85	85	106	106	526
Противодавление в топке	мм в.ст.	10	12	15	20	30	25	30	60
Эл. мощность питательного насоса	кВт	–	1,2	2,2	2,2	2,2	3,7	3,7	5,5
Ширина	A мм	850	850	850	850	850	850	850	1’600
Длина	B мм	1’400	1’400	1’400	1’400	1’400	1’400	1’400	1’150
Высота	H мм	1’320	1’320	1’320	1’680	1’680	1’940	1’940	2’070
Дымоход	Ø мм	200	200	200	200	200	220	220	250
Вес	кг	460	460	460	565	565	930	930	1’650

Габаритные размеры даны с учетом выступающих фланцев.

На котлы модели VPR устанавливаются любые горелки, имеющие Сертификат соответствия РФ.

Это дает возможность свободного выбора наиболее подходящей горелки и, как следствие, гарантирует послепродажное обслуживание.

По Вашему запросу котел VPR может быть укомплектован рабочей платформой, содержащей установку химводоподготовки и конденсатосборник, что значительно ускоряет процесс запуска.

Момент изготовления котла VPR: обвязка теплоизоляционным материалом — минеральным волокном