TH–TH/V

ТЕРМИЧЕСКИЙ МАСЛОГЕНЕРАТОР ГОРИЗОНТАЛЬНОГО/ВЕРТИКАЛЬНОГО ИСПОЛНЕНИЯ

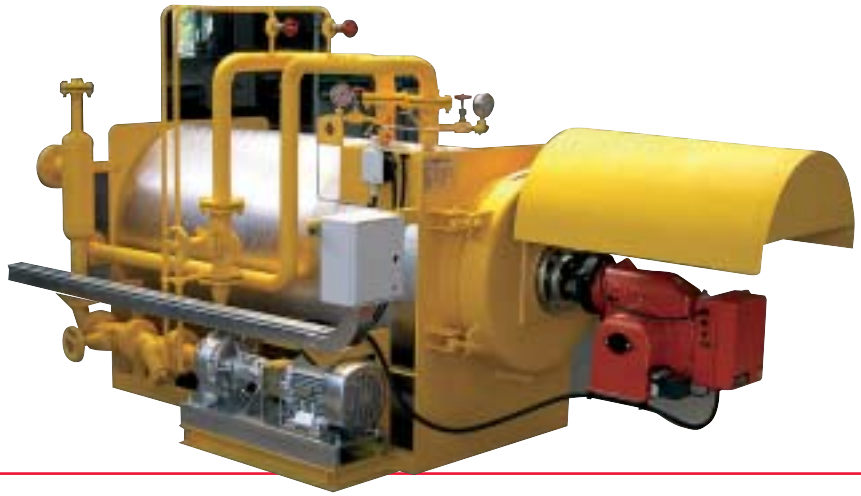

МОЩНОСТЬ:
100'000 ÷ 8'000'000 Ккал/час

ТЕМПЕРАТУРА МАСЛА: до 340°C

РАБОЧЕЕ ДАВЛЕНИЕ: 5 ÷ 6 бар

КПД: мин. 88%

Основным преимуществом термического маслогенератора является возможность использования жидкости, способной достигать высокой температуры при низком давлении (среднее рабочее давление 5 бар).

Маслогенераторы применяются на всех производствах, где требуются высокие температуры и надежность заданных технологических параметров: асфальто-бетонные заводы, предприятия нефтеперерабатывающей промышленности, заводы резинотехнических изделий, прачечные и химчистки, производства химической промышленности и пластмасс.

Наши термические маслогенераторы модели ТН отличают следующие характеристики:

- **Низкая тепловая инерция** благодаря минимальному использованию огнеупорного бетона.
- **Низкое содержание масла** для быстрого достижения рабочей температуры, что обеспечивает сохранность энергии и денег при каждом запуске.
- **Отличная циркуляция и скорость термического масла** в генераторе благодаря дизайну топки, выполненной из одной или нескольких параллельных спиралей, гарантирует целостность топки на протяжении долгого времени.
- **Исполнение** горизонтальное или вертикальное.
- **Высокий КПД (мин. 87%)**, за счет качественного использования подогретой поверхности.
- **Возможно установить** системы регенерирования тепла для увеличения КПД до 93%.
- **Удобное обслуживание и эксплуатация** за счет использования высококачественных горелок.

РАЗРЕЗ МАСЛОГЕНЕРАТОРА мод. TH 100 ÷ 600

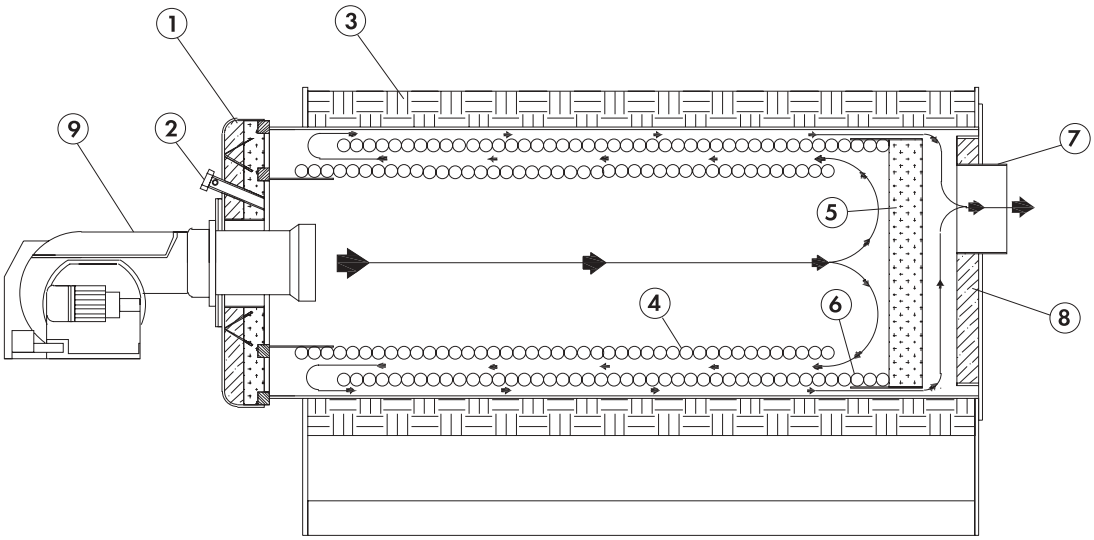

1. — Термоизоляция передней двери.
2. — Глазок контроля пламени.
3. — Термоизоляция корпуса котла.
4. — Внутренний змеевик.
5. — Термоизоляция змеевика.
6. — Внешний змеевик.
7. — Дымоход.
8. — Термоизоляция задней двери.
9. — Горелка.

РАЗРЕЗ МАСЛОГЕНЕРАТОРА мод. TH 2000 ÷ 6000

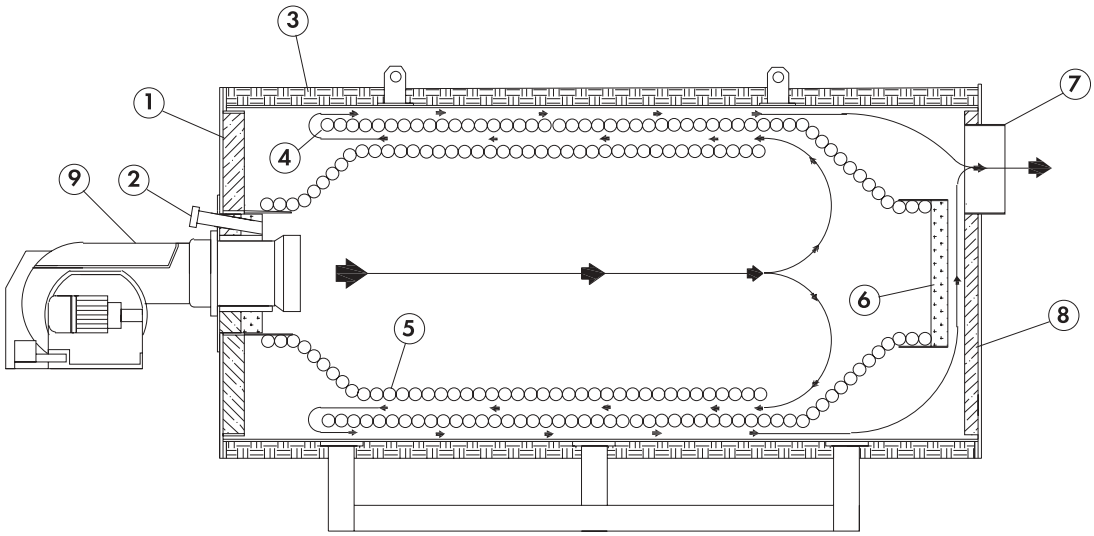

1. — Термоизоляция передней двери.
2. — Глазок контроля пламени.
3. — Термоизоляция корпуса котла.
4. — Внешний змеевик.
5. — Внутренний змеевик.
6. — Термоизоляция змеевика.
7. — Дымоход.
8. — Термоизоляция задней двери.
9. — Горелка.

КОМПЛЕКТ ПОСТАВКИ ТЕРМИЧЕСКОГО МАСЛОГЕНЕРАТОРА мод. TH

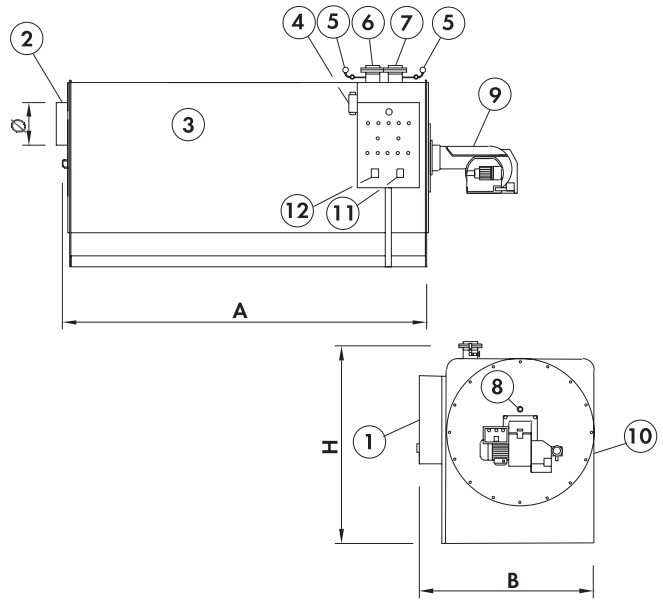

1. **Электропанель.**
2. **Патрубок подсоединения дымохода.**
3. **Термический масло генератор.**
4. **Прессостат дифференциального давления.**
5. **Манометр.**
6. **Штуцер входа масла.**
7. **Штуцер выхода масла.**
8. **Глазок индикатор контроля пламени.**
9. **Горелка *(по запросу)*.**
10. **Круглая/прямоугольная пластина.**
11. **Термостат блокировки.**
12. **Термостат регулировки.**

КОРПУС КОТЛА

- Сосуд высокого давления протестирован согласно международным стандартам. Топка выполнена из одной или нескольких спиралей, в соответствии с мощностью, из стальных труб ASTM 106 B, режим 40, термостойкость стен до 450°C;
- Обшивка котла выполнена из стальных пластин Aoo соответствующей толщины с передней и задней дверями;
- Задняя дверь (для горизонтального исполнения) открывается;
- Передняя дверь (для горизонтального исполнения) открывается (шарнирная до модели TH 1250), с узлом крепления горелки и стеклянным глазком контроля пламени;
- При вертикальном исполнении открывается ВЕРХНЯЯ ДВЕРЬ (шарнирная до модели TH 1250), с узлом крепления горелки и стеклянным глазком контроля пламени;
- Маслосборник имеет подсоединения для штуцеров входа и выхода масла;
- Изоляция выполнена из высокоплотной минеральной ваты толщиной 100 мм и плотностью 100 кг/м^3, покрытой металлическими листами;
- Стальная рама основания выполнена из профильной стали для опоры котла и аксессуаров;

ПРИБОРЫ КОНТРОЛЯ И РЕГУЛИРОВКИ

- Электронный цифровой термостат максимальной температуры масла со световым дисплеем — индикатором температуры;
- Электронный термостат регулировки температуры со световым дисплеем — индикатором температуры;
- Электронный цифровой термостат со световым дисплеем;
- Манометр со шкалой 0÷6 бар (2 шт.).

ПРИБОРЫ БЕЗОПАСНОСТИ

- Дифференциальный прессостат;
- Электронный прессостат безопасности с дисплеем;

ЭЛЕКТРОПАНЕЛЬ УПРАВЛЕНИЯ включает в себя:

- Электронный универсальный блок управления GARIONI NAVAL.
- Основной переключатель;
- Переключатель горелки;
- Переключатель циркуляционного насоса;
- Контактор насоса;
- Индикаторные лампы;
- Реле;
- Плавкие предохранители;
- Соединительная коробка;
- Трансформатор 24 В для дополнительных присоединений;
- Клавиша разблокировки;
- Световой сигнал низкого уровня в расширительном резервуаре;
- Электронные терморегуляторы (2 шт.)

TH–TH/V

ОСНОВНЫЕ ТЕХНИЧЕСКИЕ ХАРАКТЕРИСТИКИ ТЕРМИЧЕСКОГО МАСЛОГЕНЕРАТОРА TH

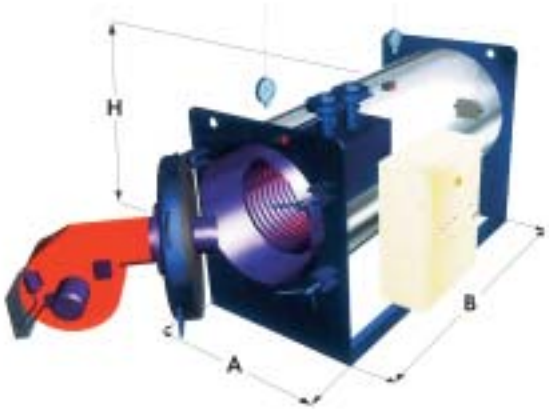

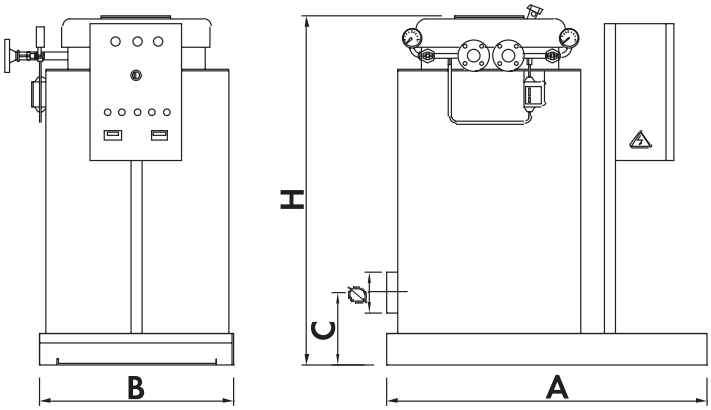

МОДЕЛЬ	TH	100	200	300	400	500	600	800	1000
Мощность	кВт	116	233	349	465	581	697	930	1’163
	ккал/ч x 1000	100	200	300	400	500	600	800	1’000
КПД	%	87	87	87	87	87	87	87	87
Объем масла	л	44	44	92	98	105	145	253	253
Сопротивление топки	мм в. ст.	20	30	35	40	45	70	80	80
Эл. мощность питательного насоса	кВт	4.0	4.0	4.0	4.0	5,5	5,5	7,5	9,0
Длина топки	мм	900	900	1’150	1’300	1’450	1’600	2’000	2’000
Диаметр топки	Ø мм	370	370	460	480	480	460	600	600
Ширина	A мм	1’300	1’300	1’300	1’300	1’300	1’700	1’700	1’700
Длина	B мм	1’600	1’600	2’250	2’250	2’250	2’250	3’250	3’250
Высота	H мм	1’400	1’400	1’470	1’450	1’450	1’450	1’600	1’600
Дымоход	Ø мм	180	180	250	250	250	250	350	350
Вес	кг	800	800	1’200	1’250	1’300	1’350	2’150	2’150

Габаритные размеры даны с учетом выступающих фланцев.

МОДЕЛЬ	ТН	1250	1500	2000	2500	3000	4000	5000	6000
Мощность	кВт	1’453	1’744	2’326	2’907	3’488	4’651	5’814	6’977
	ккал/ч x 1000	1’250	1’500	2’000	2’500	3’000	4’000	5’000	6’000
КПД	%	87	87	87	87	87	87	87	87
Объем масла	л	417	504	736	1211	1510	1875	2541	3038
Сопротивление топки	мм в. ст.	12	18	20	20	30	30	30	30
Эл. мощность питательного насоса	кВт	9,0	11,0	15,0	18,5	22,0	37,0	45,0	55,0
Длина топки	мм	2’500	2’700	2’285	2’300	3’015	4’200	4’820	4’930
Диаметр топки	Ø мм	650	720	1’090	1’245	1’245	1’245	1’490	1’680
Ширина	A мм	1’700	1’700	2’150	2’250	2’250	2’250	2’500	2’700
Длина	B мм	3’600	3’700	3’850	4’350	4’850	6’200	6’950	7’300
Высота	H мм	1’800	1’800	2’350	2’575	2’575	2’600	2’900	3’000
Дымоход	Ø мм	350	450	450	550	550	700	750	800
Вес	кг	2’500	3’200	4’500	5’900	6’700	7’500	9’000	10’000

Габаритные размеры даны с учетом выступающих фланцев.

ПРИМЕРНАЯ СХЕМА ОБВЯЗКИ ГЕНЕРАТОРА ГОРЯЧЕГО МАСЛА мод. TH

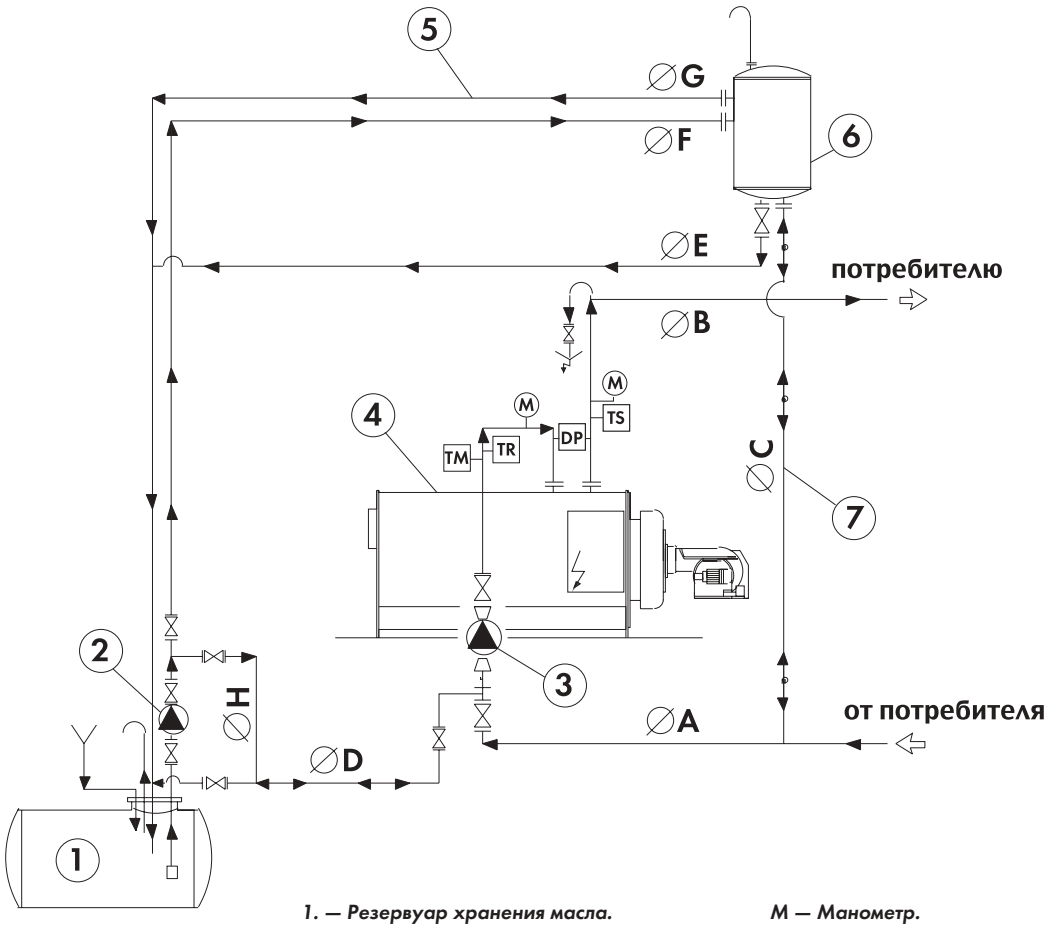

1. — Резервуар хранения масла.
2. — Насос подпитывающий.
3. — Насос циркуляционный.
4. — Генератор горячего масла.
5. — Трубопровод сброса излишков масла.
6. — Бак расширительный.
7. — Трубопровод расширительной линии.

M — Манометр.
TM — Термостат максимальной температуры.
TR — Термостат регулировочный.
TS — Термостат безопасности.
DR — Прессостат дифференциальный.

Таблица диаметров соединительной трубы.

МОДЕЛЬ	Ø A	Ø B	Ø C	Ø D	Ø E	Ø F	Ø G	Ø H
TH 100–200	1''1/4	1''1/4	1''	3/4''	1''	1''	1''	3/4''
TH 300	2''	2''	1''1/2	3/4''	1''	1''	1''	3/4''
TH 400–600	2''1/2	2''1/2	1''1/2	1''	1''	1''	1''	1''
TH 800	3''	3''	2''	1''	1''	1''	1''	1''
TH 1000–1250	4''	4''	2''	1''	1''	1''	1''	1''
TH 1500–2000	5''	5''	2''	1''	1''	1''	1''	1''
TH 2500–3000	6''	6''	2''1/2	1''1/2	1''1/2	1''1/2	1''1/2	1''1/2
TH 4000–6000	8''	8''	3''	2''	2''	2''	2''	2''