EUROBOILERS
GARIONI NAVAL
INDUSTRIAL AND MARINE HEATING SYSTEMS

MAXI–GEV

ЭЛЕКТРИЧЕСКИЕ ПАРОГЕНЕРАТОРЫ

МОЩНОСТЬ: 6,9 ÷ 300 кВт
(*выше по запросу*)

ПРОИЗВОДСТВО ПАРА: 9 ÷ 430 кг/ч

РАБОЧЕЕ ДАВЛЕНИЕ: до 8 бар

В КОМПЛЕКТ ПОСТАВКИ ВХОДЯТ:

1. **Клапан выпуска пара.**
2. **Клапан безопасности.**
3. **Клапан промывки–продувки.**
4. **Индикатор уровня.**
5. **Манометр.**
6. **Клавиша включения/выключения.**

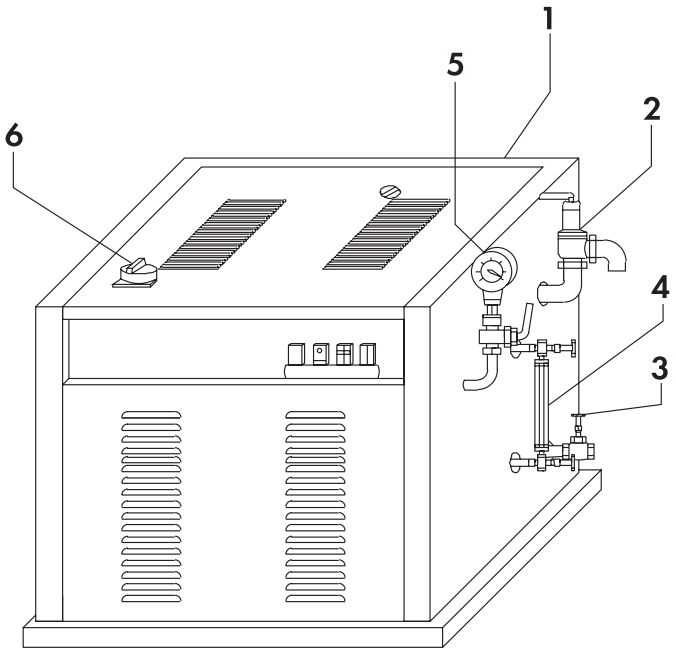

Идеальное решение для гладильных и любых других предприятий малой мощности.
По запросу возможна поставка котлов, мощностью свыше 300 кВт.

MAXI–GEV

ОСНОВНЫЕ ТЕХНИЧЕСКИЕ ХАРАКТЕРИСТИКИ ЭЛЕКТРИЧЕСКОГО ПАРОГЕНЕРАТОРА мод. MAXI

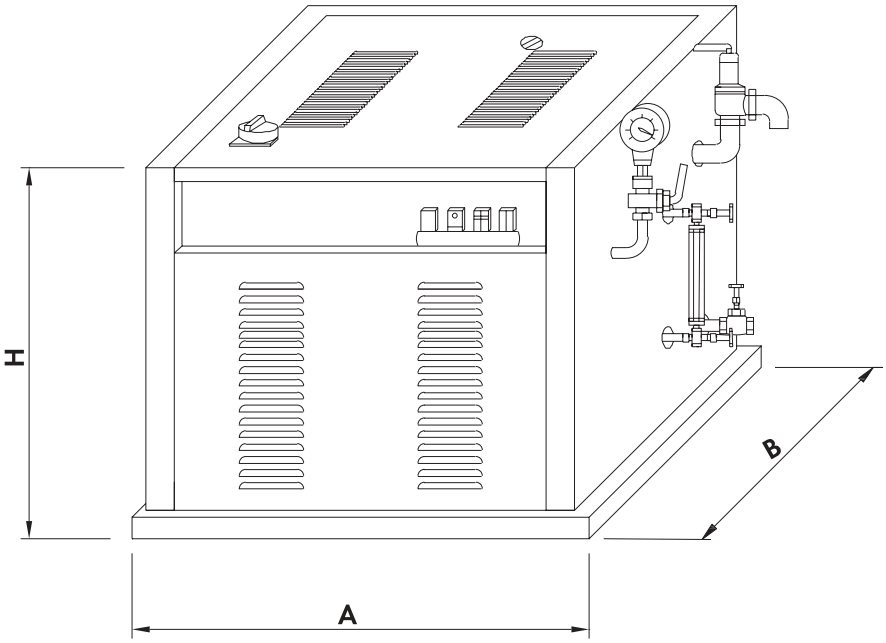

МОДЕЛЬ	MAXI	24	26	60	120
Производство пара	кг/ч	9–23	9–23	19–71	19–71
Мощность	кВт	24,9	24,9	53,5	107
	ккал/ч	5’800–15’100	5’800–15’100	12’200–43’000	12’200–43’000
Сопротивление топки	бар	4,5	7–8	4,5	4,5
Ширина	A мм	580	580	570	570
Длина	B мм	660	660	660	660
Высота	H мм	730	830	830	660
Вес	кг	80	85	113	226