GN/SV

ХИМПОДГОТОВКА

УМЯГЧИТЕЛИ ВОДЫ, ДЕМИНЕРАЛИЗАТОРЫ, ФИЛЬТРЫ, ОБЕЗЖЕЛЕЗОВАТЕЛИ, ДОЗИМЕТРЫ

Качество подаваемой в котел воды напрямую связано с его работой и сроком эксплуатации. Вода содержит соли кальция, магния, которые образуют накипь на трубах и корпусе котла, уменьшая способность термического обмена. Эти соли необходимо удалить, применяя правильно подобранную установку очистки воды.

Наша компания предлагает умягчители воды типа Mizer, которые, вместе с дозирующими насосами для химикатов, препятствуют возникновению накипи, а так же защищают трубы, образуя особую пленку, которая гарантирует вашему котлу долгий срок службы.

Все применяемые материалы не токсичны и подходят для питьевой воды.

ТЕХНИЧЕСКОЕ ОПИСАНИЕ УМЯГЧИТЕЛЕЙ ВОДЫ типа MIZER

Баллон находится в стекловолокне, окантованный полимером. Он регенерирует смолу с высокой обменной пропускной способностью и предназначенной специально для питьевой воды.

Резервуар соляного раствора покрыт материалом, стойким к механическим повреждениям и имеет поплавковые клапаны, защитную трубку и разделительную пластинку.

Клапан контроля рассчитан на 5 рабочих циклов (обратная промывка, выпуск и очистка соляного раствора, пополнение соляного раствора, быстрая промывка и обслуживание) и выполнен из материала, стойкого к механическим повреждениям.

СКОРОСТЬ ПОТОКА: 1,2 ÷ 20 м³/ч

ЦИКЛ: 1’050 ÷ 4’300 м³/°F

Продолжительность регенерационного цикла устанавливается индивидуально, в соответствии с конкретной моделью.

МОДЕЛИ УМЯГЧИТЕЛЕЙ

GN/SV — программатор контроля времени и объема. Система оснащена импульсным водомером и счетчиком. Программатор позволяет визуально отобразить количество поставленной воды, а также установить либо количество очищаемой воды, которое умягчитель может подать за цикл, либо время суток, когда необходимо начать регенерацию. Во время регенерации по внутренней обводной линии подается неочищенная вода.

GN/SV DUPLEX — двойная система контроля с чередующейся работой (один баллон в работе, другой — на регенерации/остановлен). Система позволяет бесперебойно обеспечивать очищенной водой 24 часа в сутки. Программатор помогает визуально отобразить количество поставленной воды, а также какой баллон на данный момент в работе. Система обвязана стальными оцинкованными трубами, с установкой импульсного водомера и мембранных клапанов.

Полуавтоматический режим.

Вспомогательная кнопка начала регенерации, вне какого-либо автоматического режима. Регенерация будет автоматически завершена и система продолжит работу.

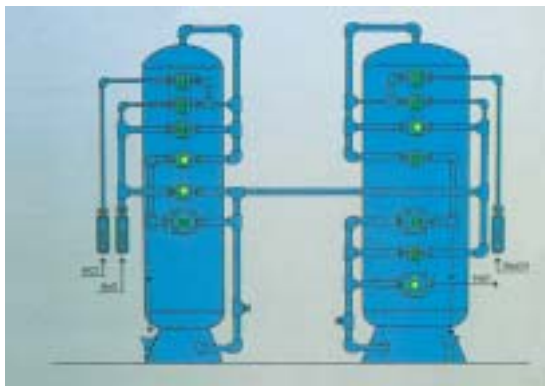

Электронная панель управления установкой умягчения воды

КОМПЛЕКТ ПОСТАВКИ УМЯГЧИТЕЛЯ ВОДЫ мод. MIZER

1. **Закрытый цилиндрический резервуар с креплением.**
2. **Устройство подачи и вывода воды с комплектующими.**
3. **Устройство контроля регенерации можно управлять вручную, устанавливая различные стадии регенерации.**
4. **Солевой резервуар.**
5. **Высококатионитовая смола, необходимая для процесса умягчения.**
6. **Счетчик воды.**
7. **Картриджный фильтр *(по запросу)*.**

РЕКОМЕНДУЕМЫЕ ПРОИЗВОДИТЕЛЕМ ХАРАКТЕРИСТИКИ ПИТАТЕЛЬНОЙ ВОДЫ ДЛЯ ПАРОВЫХ ИЛИ ВОДОГРЕЙНЫХ КОТЛОВ

Параметр	Единица измерения	Содержание
Кислотность	pH	8,5÷9,5
Жесткость	мг/л $CaCO_2$	< 5
Кислород	мг/л O_2	< 0,1
Двуокись углерода	мг/л CO_2	< 0,2
Железо	мг/л Fe	< 0,1
Внешний вид	Чистая, прозрачная, без пены	

ОСНОВНЫЕ ТЕХНИЧЕСКИЕ ХАРАКТЕРИСТИКИ УСТАНОВКИ УМЯГЧЕНИЯ ВОДЫ мод. MIZER

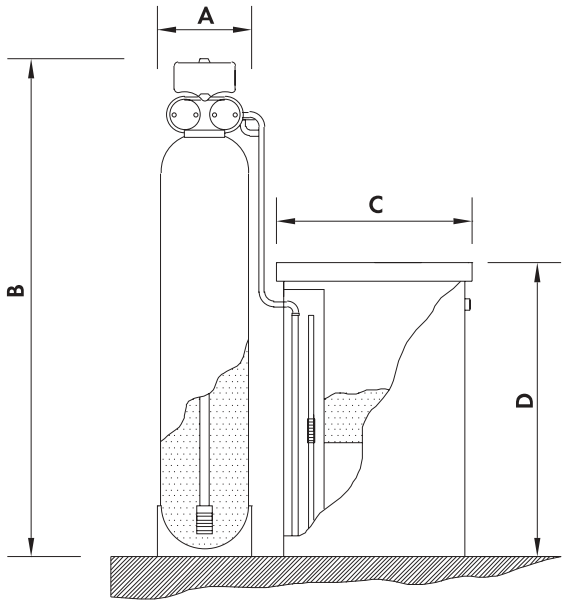

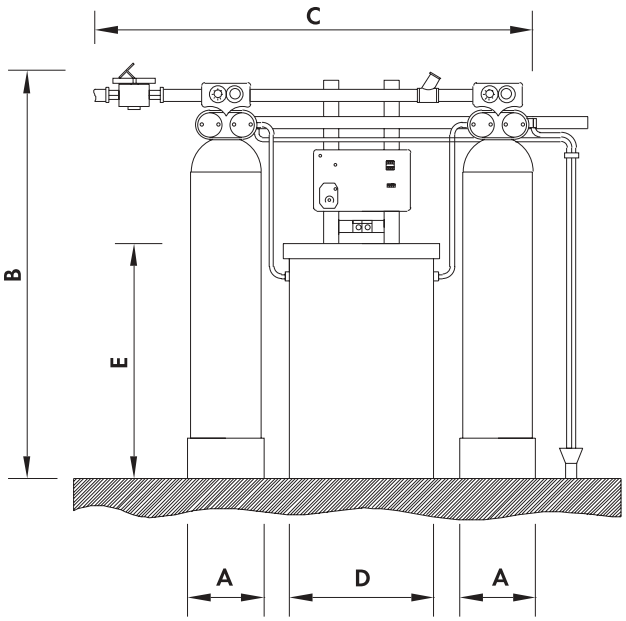

GN/SV Duplex	ПР-ВО ВОДЫ м³/ч	ЦИКЛ м³/°F	СМОЛА л	КОЛ-ВО СОЛИ НА ОДИН ЦИКЛ кг	СОЕДИ-НЕНИЯ	A мм	B мм	C мм	D мм	E мм	ОБЪЕМ СОЛЯНОГО РЕЗЕРВУАРА л
90/V	1,6	90+90	15+15	2,25	1''	180	1'150	1'350	530	800	150
150/V	2,4	150+150	25+25	3,75	1''	200	1'400	1'400	530	800	150
210/V	2,8	210+210	35+35	5,25	1''	255	1'400	1'450	530	800	150
300/V	3,2	300+300	50+50	7,5	1''	255	1'650	1'450	530	1'050	200
450/V	4,1	450+450	75+75	11,25	1''	330	1'650	1'600	530	1'050	200
600/V	4,5	600+600	100+100	15,0	1''	360	1'900	1'650	530	1'050	200
C800/V	5,0	800+800	130+130	22,5	1 1/4''	410	1'900	1'750	530	1'050	200

GN/SV	ПР-ВО ВОДЫ м³/ч	ЦИКЛ м³/°F	СМОЛА л	КОЛ-ВО СОЛИ НА ОДИН ЦИКЛ кг	СОЕДИ-НЕНИЯ	A мм	B мм	C мм	D мм	ОБЪЕМ СОЛЯНОГО РЕЗЕРВУАРА л
60	1,2	60	10	1,5	1''	180	970	450	670	100
90	1,6	90	15	2,25	1''	180	1'110	450	670	100
150	2,4	150	25	3,75	1''	200	1'330	450	670	100
210	2,8	210	35	5,25	1''	255	1'335	450	670	100
300	3,2	300	50	7,5	1''	255	1'580	530	800	150
450	4,1	450	75	11,25	1''	330	1'585	530	800	150
600	4,5	600	100	15,0	1''	360	1'860	530	800	150
800	5,0	800	130	22,5	1 1/4''	410	1'880	530	1'050	200

Помимо установок умягчения мы поставляем любое другое вспомогательное оборудование для подготовки питательной воды, подаваемой на котел:

- бак хранения воды/конденсатосборник

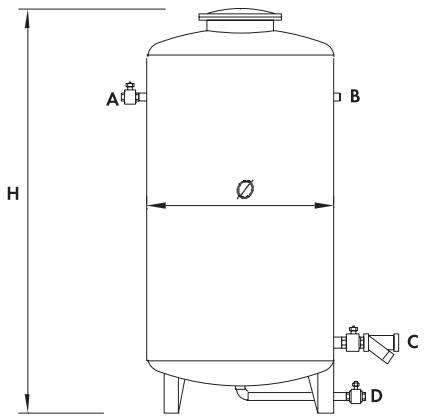

A — Штуцер входа воды.
B — Устройство контроля верхнего уровня конденсата.
C — Штуцер выхода воды.
D — Штуцер выпуска.

- Аккумулятор пара.
- Дозирующий насос (в комплекте с баком для химикатов на 75 л, сами химикаты по запросу).
- Реверсивный осмос.
- Установка обезжелезования.

- Деаэратор атмосферный

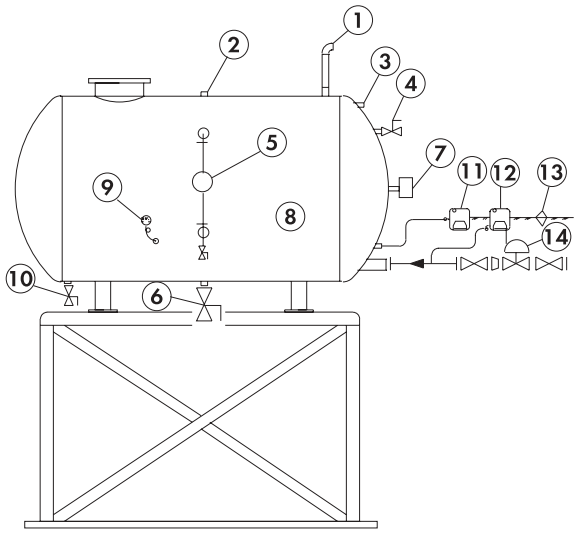

1. — Сапун.
2. — Штуцер возврат конденсата.
3. — Устройство контроля верхнего уровня.
4. — Штуцер входа воды.
5. — Индикатор уровня.
6. — Штуцер выхода воды.
7. — Регулятор уровня.
8. — Резервуар.
9. — Термометр.
10. — Устройство выпуска.
11. — Регулятор температуры.
12. — Регулятор давления.
13. — Воздушный фильтр.
14. — Клапан понижения давления.