GBP

ЖАРОТРУБНЫЙ ПАРОВОЙ КОТЕЛ ИЛИ КОТЕЛ ПЕРЕГРЕТОЙ ВОДЫ НИЗКОГО ДАВЛЕНИЯ

ДО 1 БАРА

МОЩНОСТЬ: 115 ÷ 2093 кВт

ПРОИЗВОДСТВО ПАРА: 165 ÷ 3’000 кг/ч

РАБОЧЕЕ ДАВЛЕНИЕ: до 1 бара

КПД: 88%

ДО 0,5 БАРА

МОЩНОСТЬ: 69,8 ÷ 1395 кВт

ПРОИЗВОДСТВО ПАРА: 100 ÷ 2’000 кг/ч

РАБОЧЕЕ ДАВЛЕНИЕ: до 0,5 бара

КПД: 88%

Паровые котлы GBP — котлы для производства пара низкого давления (до 1 бара или до 0,5 бара).

Идеальны для применения на производствах малой и средней мощности, где важны надежность, простота обслуживания и управления — на предприятиях по изготовлению сыра и молочных продуктов, а так же всей пищевой продукции.

Максимальная производительность данного типа котлов 3 тонны пара в час.

Паровые котлы GBP имеют следующие преимущества:

- Высокий КПД, за счет полного и эффективного использования подогретой поверхности;
- Легкость в обслуживании, за счет удобного доступа к жаровым трубам;
- Легкость в управлении и наладке, за счет применения высококачественных горелок и нашей сервисной службе.

Поставляется со всеми необходимыми аксессуарами для запуска сразу после подключения воды, топлива, электричества.

РАЗРЕЗ ПАРОВОГО ДВУХХОДОВОГО КОТЛА НИЗКОГО ДАВЛЕНИЯ мод. GBP

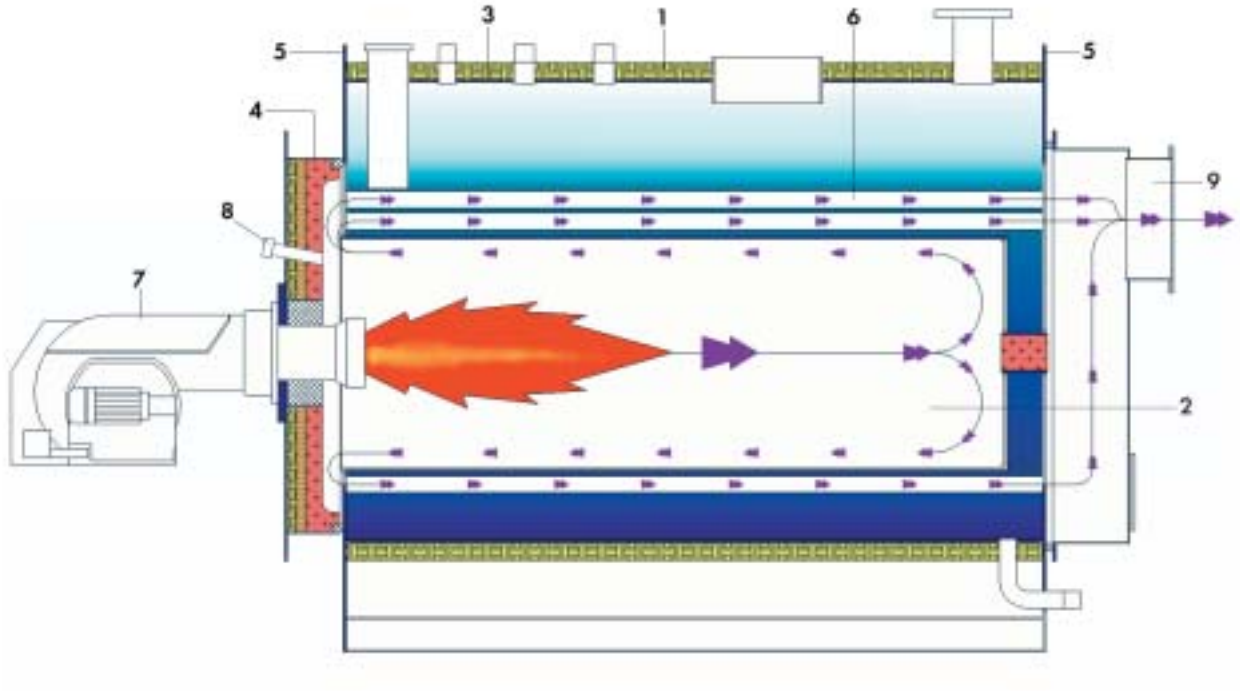

1. — Минеральное волокно.
2. — Топка.
3. — Обечайка топки.
4. — Термоизоляция передней дымовой камеры.
5. — Передняя и задняя пластины.
6. — Дымогарные трубы.
7. — Горелка.
8. — Глазок контроля пламени.
9. — Дымоход.

КОМПЛЕКТ ПОСТАВКИ ДВУХХОДОВОГО КОТЛА НИЗКОГО ДАВЛЕНИЯ мод. GBP

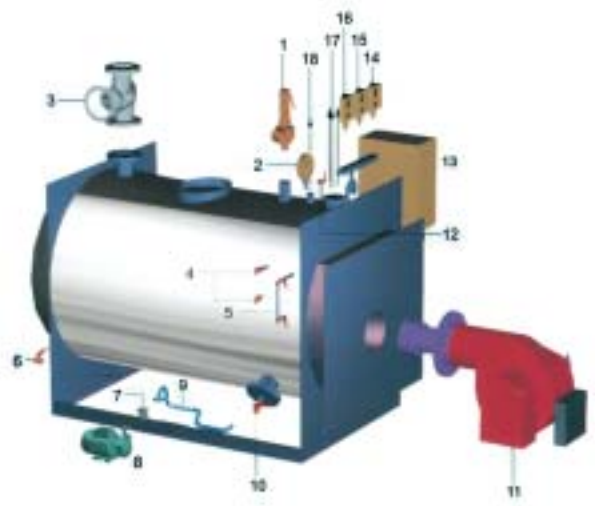

1. **Клапан безопасности.**
2. **Манометр.**
3. **Клапан выпуска пара.**
4. **Кран контроля уровня.**
5. **Индикатор уровня.**
6. **Клапан продувки-промывки.**
7. **Обратный клапан.**
8. **Питательные насосы (*заказываются отдельно*).**
9. **Гибкий шланг.**
10. **Клапан входа воды.**
11. **Горелка (*по запросу*).**
12. **3-х ходовой кран.**
13. **Электропанель.**
14. **Прессостат регулировки.**
15. **Прессостат максимального давления.**
16. **Прессостат безопасности.**
17. **Зонды.**
18. **Зонд безопасности.**

КОРПУС КОТЛА

- Сосуд под давлением протестирован согласно международным стандартам. Резервуар и топка выполнены из стали Fe 510.2 kW UNI 5869/75 и сварена по специальной технологии дуговой сваркой в газовой среде. Резервуар высокого давления выполнен со штуцерами под индикатор уровня воды, подпитки водой, выхода пара, промывки-продувки и т.д.
- Жаровые трубы выполнены из стали Fe 35.2 UNI 663 или ASTM 106 B по схеме 40, испытаны на температуру стен до 450°C и сварены в головные платы.
- Задняя дымовая камера выполнена из конструкционной жаростойкой стали, имеет подсоединение для дымохода.
- Передняя дымовая камера выполнена из конструкционной жаростойкой стали. Изоляция огнеупорным бетоном. С открывающейся дверью для контроля жаровых труб и фланцем для горелки.
- Изоляция из высокоплотной минеральной ваты толщиной 100 мм и плотностью 100 кг/м^3, покрытой металлическими листами.
- Стальная рама основания для опоры котла и аксессуаров.
  Весь корпус окрашен специальной краской.
- Сварные швы проверяются с помощью рентгеноскопии на специальной рентгеновской установке.

КЛАПАНЫ

- Клапан выпуска пара PN 16.
- Группа выпуска с клапаном и краном PN 16.
- Клапаны для индикатора уровня воды (2 шт.).
- Шаровой клапан.

ПРИБОРЫ КОНТРОЛЯ И РЕГУЛИРОВКИ

- Индикатор — отражатель уровня.
- Прессостат регулировки давления пара.
- Прессостат максимального давления пара.
- Манометр пара с трехходовым краном и тест-фланцем.
- Электронный автоматический регулятор уровня (3 зонда).
- Глазок контроля пламени.

ПРИБОРЫ БЕЗОПАСНОСТИ

- Прессостат безопасности давления.
- Манометры уровневые.
- Предохранительный клапан.
- Зонд безопасности по низкому уровню воды.

ЭЛЕКТРОПАНЕЛЬ УПРАВЛЕНИЯ включает в себя:

- Основной переключатель.
- Переключатель горелки.
- Переключатель насоса.
- Контактор подпиточного насоса.
- Автоматическая система регулировки уровня.
- Индикаторные лампы.
- Реле.
- Плавкие предохранители.
- Соединительная коробка.
- Трансформатор 220/24В для дополнительных присоединений.
- Клавиша разблокировки.

Все дополнительные контуры под напряжением 24В.

ОСНОВНЫЕ ТЕХНИЧЕСКИЕ ХАРАКТЕРИСТИКИ ЖАРОТРУБНОГО ПАРОВОГО КОТЛА НИЗКОГО ДАВЛЕНИЯ ДО 0,5 БАРА

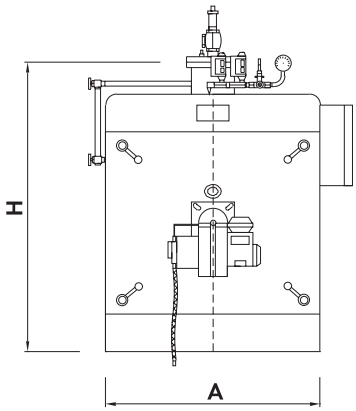

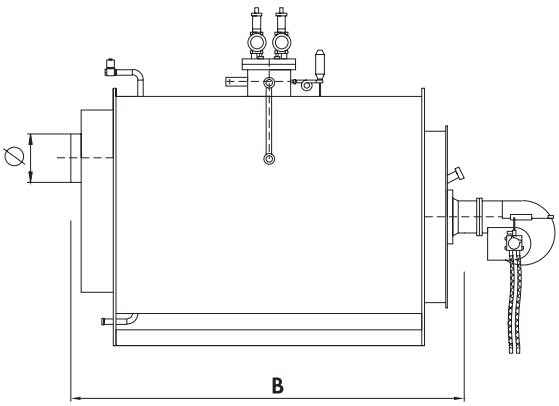

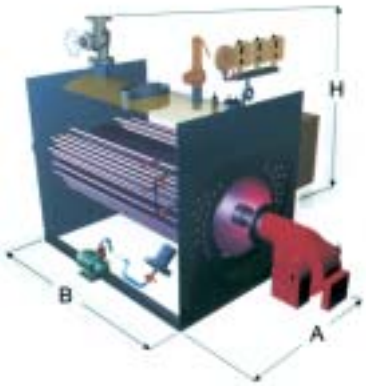

МОДЕЛЬ	GBP/05	100	150	200	250	300	400	500
Производство пара	кг/ч	100	150	200	250	300	400	500
Мощность	кВт	69,8	105	139,5	174	209	279	349
Ширина	A мм	750	800	800	850	900	1’000	1’050
Длина	B мм	1’050	1’340	1’340	1’445	1’650	1’800	1’950
Высота	H мм	1’000	1’100	1’100	1’150	1’200	1’250	1’300
Дымоход	Ø мм	200	200	200	250	250	250	250

МОДЕЛЬ	GBP/05	600	800	1000	1200	1400	1600	2000
Производство пара	кг/ч	600	800	1000	1200	1400	1600	2000
Мощность	кВт	418,5	558	697	837	977	1’116	1’395
Ширина	A мм	1’100	1’150	1’250	1’300	1’350	1’450	1’600
Длина	B мм	2’000	2’300	2’300	2’400	2’500	2’600	2’650
Высота	H мм	1’350	1’525	1’600	1’700	1’800	1’900	2’050
Дымоход	Ø мм	250	250	300	300	300	350	450

Габаритные размеры даны с учетом выступающих фланцев.

ОСНОВНЫЕ ТЕХНИЧЕСКИЕ ХАРАКТЕРИСТИКИ ЖАРОТРУБНОГО ПАРОВОГО КОТЛА НИЗКОГО ДАВЛЕНИЯ ДО 1 БАРА

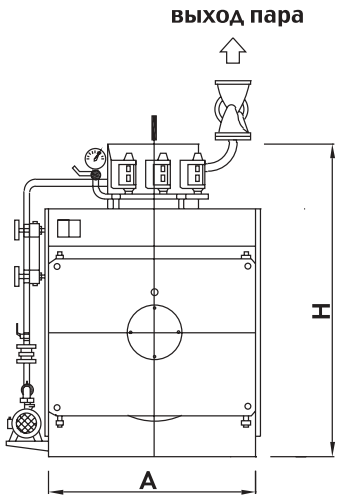

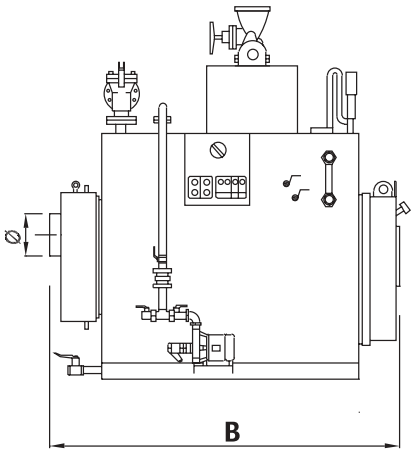

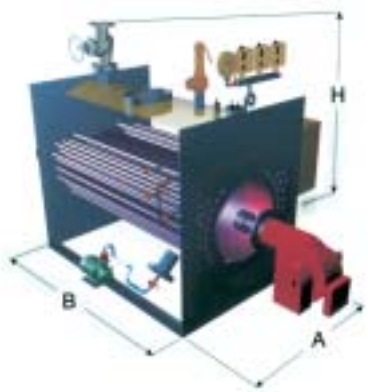

МОДЕЛЬ	GBP/1	100	150	200	250	300	400	500	600
Производство пара	кг/ч	165	250	333	416	500	666	883	1000
Мощность	кВт	115	174	232	291	349	465	581	697
КПД	%	88	88	88	88	88	88	88	88
Суммарная емкость водяного контура	л	975	975	975	1137	1137	1277	1277	1886
Противодавление в топке	мм в. ст.	15	18	20	27	32	36	40	42
Эл. мощность питательного насоса	кВт	0,55	0,55	0,55	0,55	0,55	0,55	0,55	0,55
Ширина	A мм	1’140	1’320	1’320	1’480	1’480	1’480	1’640	1’640
Длина	B мм	1’670	2’010	2’010	2’040	2’040	2’290	2’335	2’585
Высота	H мм	1’305	1’605	1’605	1’770	1’770	1’770	1’925	1’925
Дымоход	Ø мм	200	200	200	250	250	250	300	300

МОДЕЛЬ	GBP/1	700	800	900	1000	1200	1500	1800
Производство пара	кг/ч	1166	1333	1500	1666	2000	2500	3000
Мощность	кВт	814	930	1’047	1’163	1’395	1’744	2’093
КПД	%	88	88	88	88	88	88	88
Суммарная емкость водяного контура	л	1886	1907	1907	1933	1933	3863	4150
Противодавление в топке	мм в. ст.	46	50	56	75	85	105	115
Эл. мощность питательного насоса	кВт	0,55	0,55	0,80	0,80	0,80	0,80	1,30
Ширина	A мм	1’790	1’790	1’790	1’790	2’020	2’050	2’050
Длина	B мм	2’615	2’615	2’915	2’915	2’995	3’250	3’250
Высота	H мм	2’180	2’180	2’180	2’180	2’390	2’350	2’350
Дымоход	Ø мм	350	350	350	350	350	450	450

Габаритные размеры даны с учетом выступающих фланцев.

СХЕМА ОБВЯЗКИ ПАРОВОГО КОТЛА GBP

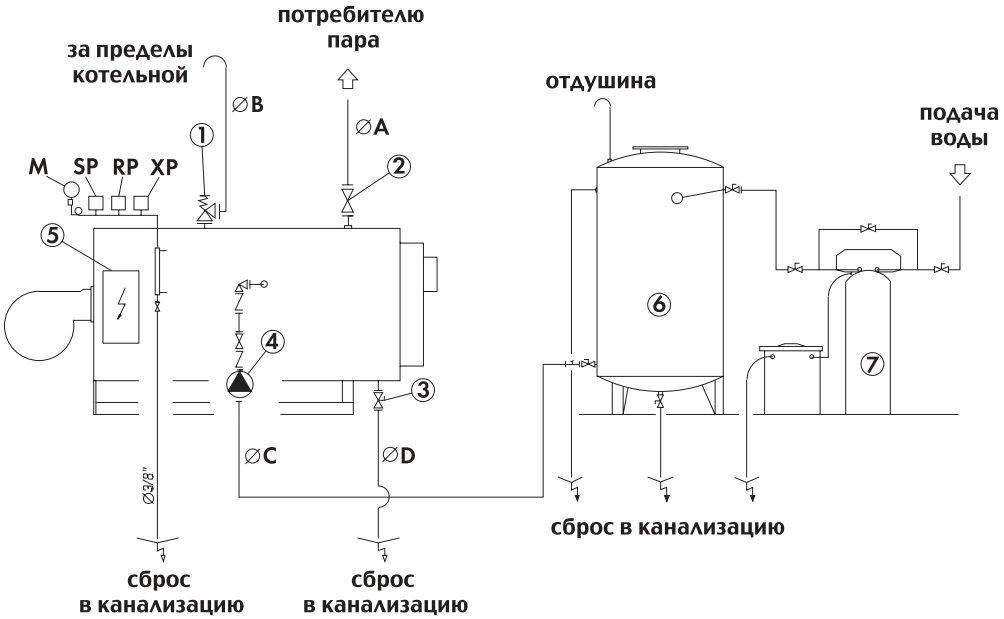

1. — Клапан безопасности.
2. — Клапан подачи пара.
3. — Клапан промывки-продувки.
4. — Насос питательный.
5. — Панель электрическая.
6. — Резервуар питательной воды.
7. — Химводоподготовка.

M — Манометр.
RP — Прессостат пара регулировочный.
SP — Прессостат безопасности.
XP — Прессостат максимального давления.

Таблица диаметров соединительной трубы.

МОДЕЛЬ	∅ A	∅ B	∅ C	∅ D
GBT 100	2''	1''1/2	1''	1''1/4
GBT 150	2''	1''1/2	1''	1''1/4
GBT 200	2''	1''1/2	1''	1''1/4
GBT 250	2''1/2	2''1/2	1''	1''1/4
GBT 300	2''1/2	2''1/2	1''	1''1/4
GBT 400	4''	2''1/2	1''	1''1/4
GBT 500	4''	2''1/2	1''	1''1/4
GBT 600	4''	2 x 2''1/2	1''	1''1/4
GBT 700	4''	2 x 2''1/2	1''	1''1/4
GBT 800	5''	2 x 2''1/2	1''	1''1/4
GBT 900	5''	2 x 2''1/2	1''	1''1/4
GBT 1000	6''	6''	1''	1''1/4
GBT 1200	6''	6''	1''	1''1/4
GBT 1500	8''	6''	1''	1''1/4
GBT 1800	8''	7''	1''	1''1/4