Задвижка QUART 2000

Задвижка чугунная для воды и газа и сточных вод

Изготовлено в соответствии с нормами:
DIN3352 PN16 4B для воды,
DIN EN 1074 часть 1 и 2.

Испытано по DVGW DIN 3547 часть 1 для питьевой воды.
летье в соответствии с EN GJS 500-7
уплотнения в соответствии с DIN EN 681 cz. 1
клин обрезиненный в соответствии с DIN EN 1171 EPDM или NBR

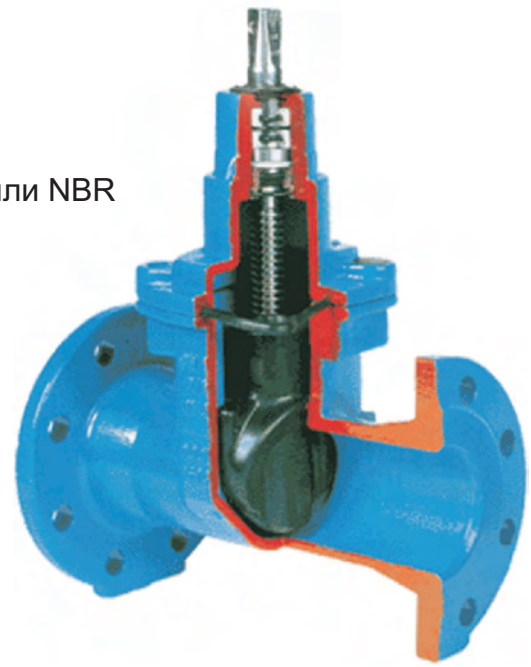

Преимущества задвижек:

- Полный проход **без гнезда.**

- **Шпиндель** из нержавеющей стали; имеет отверстия для присоединения удлинительного штока

- **Уплотнительная втулка** с о-образным кольцом, полностью изолированная от рабочей среды.

- **Сгребающее и лепестковое уплотнительные кольца;** защищают уплотнительную втулку от различных видов загрязнений.

- Полностью обрезиненный **клин**.

- **Болты** из нержавеющей стали (A2), полностью скрытые в корпусе, дополнительно защищены посредством заливки эластической массой.

- Конструкция задвижки **типа A** (стандартная версия) делает возможным полностью демонтировать задвижку без разрушения отдельных частей (после отключения течения).

- Конструкция задвижки **типа B** предоставляет возможность поменять уплотнение шпинделя под давлением.

- Клин соединен со шпинделем посредством сменяемой гайки шпинделя, которая находится в обрезиненном отверстии клина.

- Эластичное соединение шпинделя с клином предоставляет возможность перенести полную нагрузку с клина на корпус (не на шпиндель и о-образные кольца).

- **Аксессуары:**
  - Ручной привод (штурвал или шток).
  - Электропривод.
  - Чугунный ковер.

На все чугунные задвижки Quart2000 наносится, в процессе флюидизации, эпоксидное покрытие. Делается это в соответствии с требованиями Сообщества по антикоррозионной защите (GSK) и нормы DIN 3476. Задвижки обозначаются знаком RAL.
По желанию клиента:
–задвижки могут быть внутри эмалированные,
–задвижки могут быть оснащенны уплотнительными кольцами из EPDM,
–клин может быть обрезинен EPDM.

RAL ZNAK JAKOŚCI
OCHRONY ANTYKOROZYJNEJ
ARMATURY I KSZTAŁTEK

tyco
Waterworks Polska

Задвижка QUART

Пробы для проверки герметичности

Каждая задвижка выпускаемая на нашем заводе проходит полный контроль

Ду	Ру бар	Задвижка для воды			Задвижка для газа			
		рабочая среда	корпус	клин	проба	рабочая среда	проба	клин
40 - 500	10/16	вода	0,5 бар 1,5 x Ру	0,5 бар 1,1 x Ру	PG 1	I проба - вода	1,5 x Ру	Ру
						II проба - воздух	0,5 бар	0,5 бар
					PG 3	I проба - вода	1,5 x Ру	Ру
						II проба - воздух	0,5 бар	0,5 бар
						III проба -воздух	17,6 бар	17,6 бар
600 - 1200	10/16		1,5 x Ру	1,1 x Ру				

Возможные присоединения

Задвижка фланцевая QUART 2000 F4, F5,
для воды, газа
и неагрессивных стоков
Ду 40- 500 , Ру 10 и Ру 16

Задвижка фланцевая QUART 2000BV F4, F5
для воды,
Ду 600- 1200 , Ру 10 и Ру 16

Задвижка QUART 2000 с патрубками,
Ду 80 200 , Ру 10 и Ру 16

Задвижка QUART 2000 с ПЭ патрубками
для воды Ру 10 и Ру 16,
для газа Ру 16
Ду 50/63 - Ду 200/225

Задвижка раструбная QUART 2000 F4, F5 для ПВЦ труб,
для воды и неагрессивных стоков
Ду 50 - 200 , Ру 10 и Ру 16

Задвижка раструбная QUART 2000 для ПЭ труб (система ПЕЗ)
для воды и неагрессивных стоков

Задвижка раструбная QUART 2000 система TYTON
Ду 80 - 200 , Ру 10 и Ру 16

Задвижка QUART 2000 стальная
для воды и газа,
Ду 40 - 300 ,
Ру 10, Ру 16 и Ру 25

Задвижка QUART 2000 фланец/патрубок SMU
Ду 50 - 200

Задвижка фланцевая QUART 2000 (BWB)
Ду 100 - 150

Задвижка QUART 2000 фланец/патрубок ПЭ
Ду 50 - 200

Задвижка QUART 2000 патрубок / раструб TYTON
Ду 80 - 300
неагрессивные стоки

Задвижка QUART 2000 - фланцевая

Фланцы в соответствии с PE EN 1092-2: 1999

Назначение

Диаметр Ду	Максимальное рабочее давление Ру	Вариант EN 558-1 (mm)	Виды применения	Максимальная температура рабочей среды °C	Тур
200-500	10	**короткая F4 (DIN3202) длинная F5 (DIN3202)**	вода, неагрессивные стоки газ ,	70	A B A B
40-500	16				

Назначение

Служит для управления (открытия/закрытия) потоком при транспортировке воды, газа и сточных вод.

Исполнение

Предлогаем два типа задвижек: короткая - тип F4 и длинная - тип F5.
Номинальные диаметры Ду 40-500 мм.
Номинальное давление Ру 10/16 (1,0/1,6 МПа)

Тип A

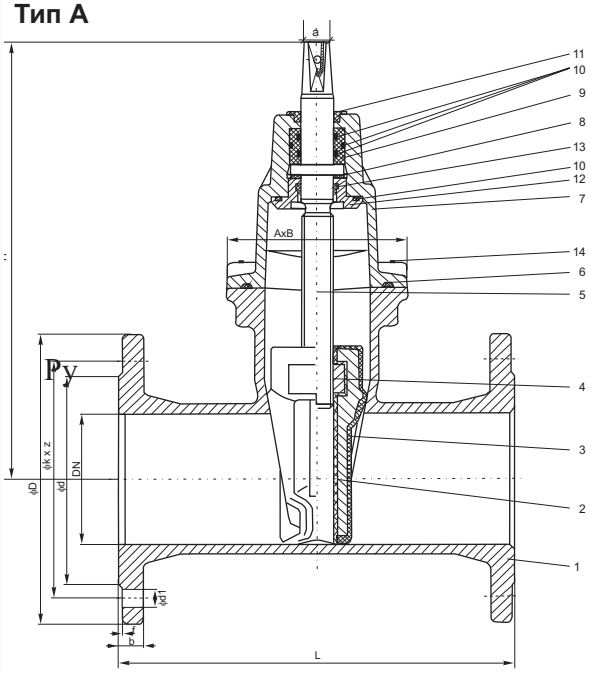

Тип B

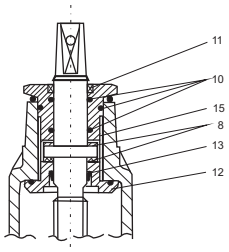

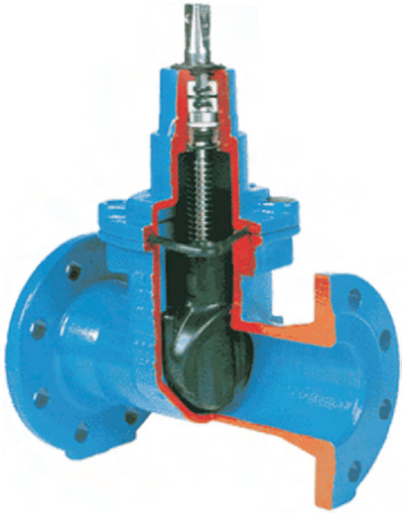

Материалы

№ .	Название	Материал
1	Корпус	высокопрочный чугун GGG
2	Клин	высокопрочный чугун GGG
3	Покрытие клина	эластомер NBR или EPDM
4	Гайка шпинделя	латунь MO 59
5	Шпиндель	нержавеющая сталь1.4021 или 1.4571
6	Уплотнитель крышки	эластомер NBR или EPDM
7	Крышка	высокопрочный чугун GGG
8	Кольцо скольжения	полиамид
9	Втулка с О-образными кольцами	полиамид
10	О-образное кольцо	эластомер NBR или EPDM
11	Пыльник	эластомер NBR или EPDM
12	Втулка	латунь MO 59
13	Уплотнитель шпинделя	эластомер NBR или EPDM
14	Болты	нержавеющая сталь 1,4301
15	Втулка с О-образными кольцами	латунь MO 59

Размеры и вес

Ду	L [mm]		H [mm]	A [mm]	B [mm]	ϕD [mm]	ϕd [mm]	f [mm]	ϕk		z		Болты		ϕd1		ϕa	b [mm]	U[1)]	Вес (кг)	
	F4	F5							Py 10	Py 16	Py 10	Py 16	Py 10	Py 16	Py 10	Py 16				F4	F5
40	140	240	230	75,2	120,5	150	84	3	110	110	4		M16		19		14	19	15	8,0	9,5
50	150	250	245	83,5	123,0	165	99	3	125	125	4		M16		19		14	19	15	10,0	12,0
65	170	270	275	101,5	133,5	185	118	3	145	145	4		M16		19		17	19	15	14,5	15,5
80	180	280	305	129,5	151,5	200	132	3	160	160	8		M16		19		17	19	18	17,0	18,5
100	190	300	330	138,0	176,0	220	158	3	180	180	8		M16		19		19	19	22	22,0	24,0
125	200	325	375	144,0	201,0	250	184	3	210	210	8		M16		19		19	19	27	29,5	32,0
150	210	350	415	163,0	232,0	285	211	3	240	240	8		M20		23		19	19	32	38,0	41,0
200	230	400	510	173,0	303,0	340	266	3	295	295	8	12	M20		23		24	20	35	60,0	69,0
250	250	450	620	182,0	336,0	400	319	3	350	355	12		M20	M24	23	28	27	22	44	85,5	100,5
300	270	500	700	194,0	397,0	455	376	4	400	410	12		M20	M24	23	28	27	24,5	53	121,0	141,0
350	290	550*	700	194,0	397,0	520	432	4	460	470	16		M20	M24	23	28		24,5	53	136,0	150,0
400	310	600	880	255,0	575,0	580	485	4	515	525	16		M24	M27	28	31	32	31	69	230,0	285,0
500	350	700	1070	300,0	710,0	715	700	4	620	650	20		M24	M30	28	34	36	34	74	456,0	525,0

* - Корпус **Ду 300**
[1)] Кол-во оборотов

Задвижка QUART BV - фланцевая

Назначение

Диаметр Ду	Максимальное рабочее давление Ру	Виды применения	Максимальная температура рабочей среды	Тип
600-1000	короткая F4 (DIN3202) длинная F5 (DIN3202)	вода	70	B

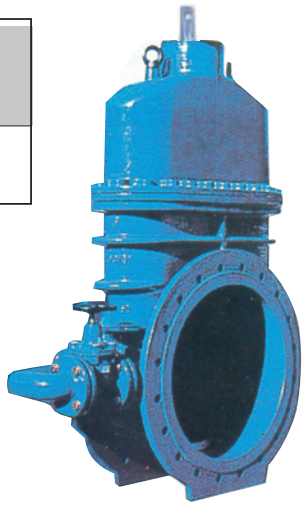

Назначение
Служит для управления (открытия/закрытия) потоком при транспортировке воды.

Исполнение
Предлогаем два типа задвижек: тип F4 (короткая) и тип F5 (длинная).
Номинальные диаметры Ду 600-1000мм.
Номинальное давление Ру 10/16 (1,0/1,6 МПа).
По желанию клиента возможна поставка с байпасом (by-pass)

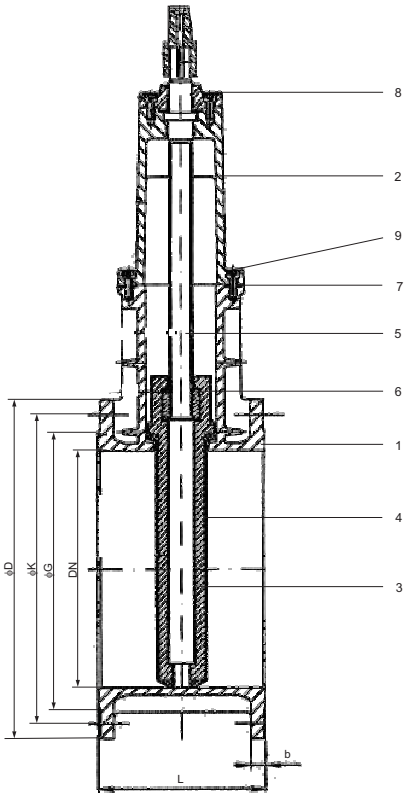

Материалы

№	Название	Материал
1	Корпус	высокопрочный чугун
2	Крышка	высокопрочный чугун
3	Клин	высокопрочный чугун
4	Покрытие клина	эластомер NBR или EPDM
5	Шпиндель	нержавеющая сталь 1.4021 или 1.4571
6	Гайка шпинделя	латунь MO 59
7	Уплотнение крышки	эластомер NBR или EPDM
8	Крышка	нержавеющая сталь
9	Болты крышки	сталь
10	Кольцо скольжения	латунь MO 59
11	О-образный верх крышки	эластомер NBR
12	О-образный шпиндель в верху крышки	эластомер NBR
13	Втулка шпинделя	тефлон с графитом
14	О-образный шпиндель	эластомер NBR
15	Пыльник	эластомер NBR
16	Болты крышки	оцинкованная сталь

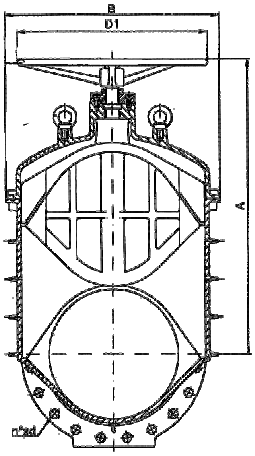

Уплотнение

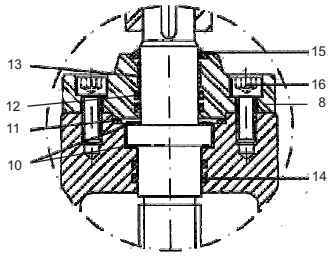

Размеры и вес

Ду	L [mm]		A [mm]	B [mm]	D1 [mm]	ϕD [mm]	ϕG [mm]		ϕK		n		Болты		ϕd		b [mm]	U[1]	Вращающий момент Nm	Вес (кг)	
	F4	F5					Ру 10	Ру 16	Ру 10	Ру 16	Ру 10	Ру 16	Ру 10	Ру 16	Ру 10	Ру 16				F4	F5
600	390	800	1280	854	800	840	682	720	725	770	20		M27	M33	31	37	36	60	500	950	1100
800	470	-	1350	1120	900	1025	901	901	950	950	24		M30	M36	34	40	43	133	600	1800	-
1000	550	-	2100	1338	900	1255	1112	1112	1160	1170	28		M33	M39	37	43	50	166	700	2800	-
1200	-	1400	2100	1338	900	1485	1328	1328	1380	1390	32		M36	M45	40	49	57	166	700	-	2300

[1] Кол-во оборотов

Задвижка QUART 2000
- с раструбами TYTON для чугунных труб

Назначение

Диаметр Ду	Максимальное рабочее давление Ру	Пробы для проверки герметичности		Соединиение
		корпус	клин	
80-200	16	24	16	раструб/раструб
80-300	16	24	16	раструб/ патрубок

Назначение

Служит для управления (открытия/закрытия) потоком при транспортировке воды по трубопроводам из ковкого/высокопрочного чугуна.

Исполнение

Номинальные диаметры Ду 80-200мм.
Номинальное давление Ру 16 (1,6 МПа

Материалы

№	Название	Материал
1	Корпус	высокопрочный чугун GGG
2	Клин	высокопрочный чугун GGG
3	Покрытие клина	эластомер NBR или EPDM
4	Гайка шпинделя	латунь МО 59
5	Шпиндель	нержавеющая сталь1.4021 или 1.4571
6	Уплотнитель крышки	эластомер NBR или EPDM
7	Крышка	высокопрочный чугун GGG
8	Кольцо скольжения	полиамид
9	Втулка с О-образными кольцами	полиамид
10	**О-образное кольцо**	эластомер NBR или EPDM
11	Пыльник	эластомер NBR или EPDM
12	Втулка	латунь МО 59
13	Уплотнитель шпинделя	эластомер NBR или EPDM
14	Болты	нержавеющая сталь 1.4301

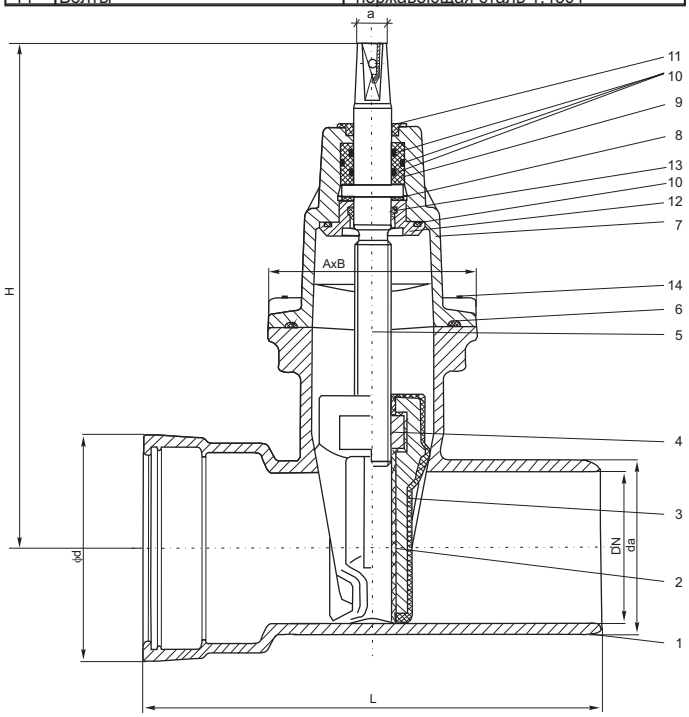

Вариант 1
Задвижка QUART 2000
раструб/раструб

Вариант 2
Задвижка QUART 2000
раструб/ патрубок

Размеры и вес

Ду	da	L (mm) Вариант 1*	L (mm) Вариант 2*	H (mm)	Ø d mm	Вес (кг)	Ø a mm	Ø Маховичок	Кол-во оборотов
80	98	282	282	305	145	14,8	17	250	18
100	118	303	303	330	165	20,3	19	315	22
125	144	322	322	330	196	24,1	19	315	27
150	170	328	328	415	223	38,4	19	315	32
200	**222**	352	352	**510**	279	**61,5**	**24**	**400**	**35**
250	274		390	620	334	90,5	27	500	44
300	326		430	700	390	132,5	27	500	53

Задвижка QUART 2000 чугунная с ПЭ/ПНД патрубками

Назначение

Служит для управления (открытия/закрытия) потоком при транспортировке воды, газа и сточных вод.

Исполнение

Номинальные диаметры Ду 50/63-200/225 мм.
Номинальное давление на воду Ру 10/16 (1,0/1,6 МПа).
Номинальное давление на газ Ру 16 (1,6 МПа).
Предлогаем два типа задвижек:

- тип A
- тип B

Патрубки изготавливаются из следующих материалов:

- полиэтилен низкого давления (ПНД) ПЭ-80/PE 80 SDR 11, 17
- полиэтилен низкого давления (ПНД) ПЭ-100/PE 100 SDR 11, 17
- молекулярно сшитый полиэтилен (PEX a) SDR 11

Материалы

№	Название	Материал
1	Корпус	высокопрочный чугун GGG
2	Клин	высокопрочный чугун GGG
3	Покрытие клина	эластомер NBR или EPDM
4	Гайка шпинделя	латунь MO 59
5	Шпиндель	нержавеющая сталь1.4021 или 1.4571
6	Уплотнитель крышки	эластомер NBR или EPDM
7	Крышка	высокопрочный чугун GGG
8	Кольцо скольжения	полиамид
9	Втулка с О-образными кольцами	полиамид
10	О-образное кольцо	эластомер NBR или EPDM
11	Пыльник	эластомер NBR или EPDM
12	Втулка	латунь MO 59
13	Уплотнитель шпинделя	эластомер NBR или EPDM
14	Болты	нержавеющая сталь 1,4301
15	Втулка с О-образными кольцами	латунь MO 59
16	Гофрированная часть корпуса	высокопрочный чугун GGG
17	Штуцер	ПЭ
18	Втулка	сталь

Тип A

Тип B

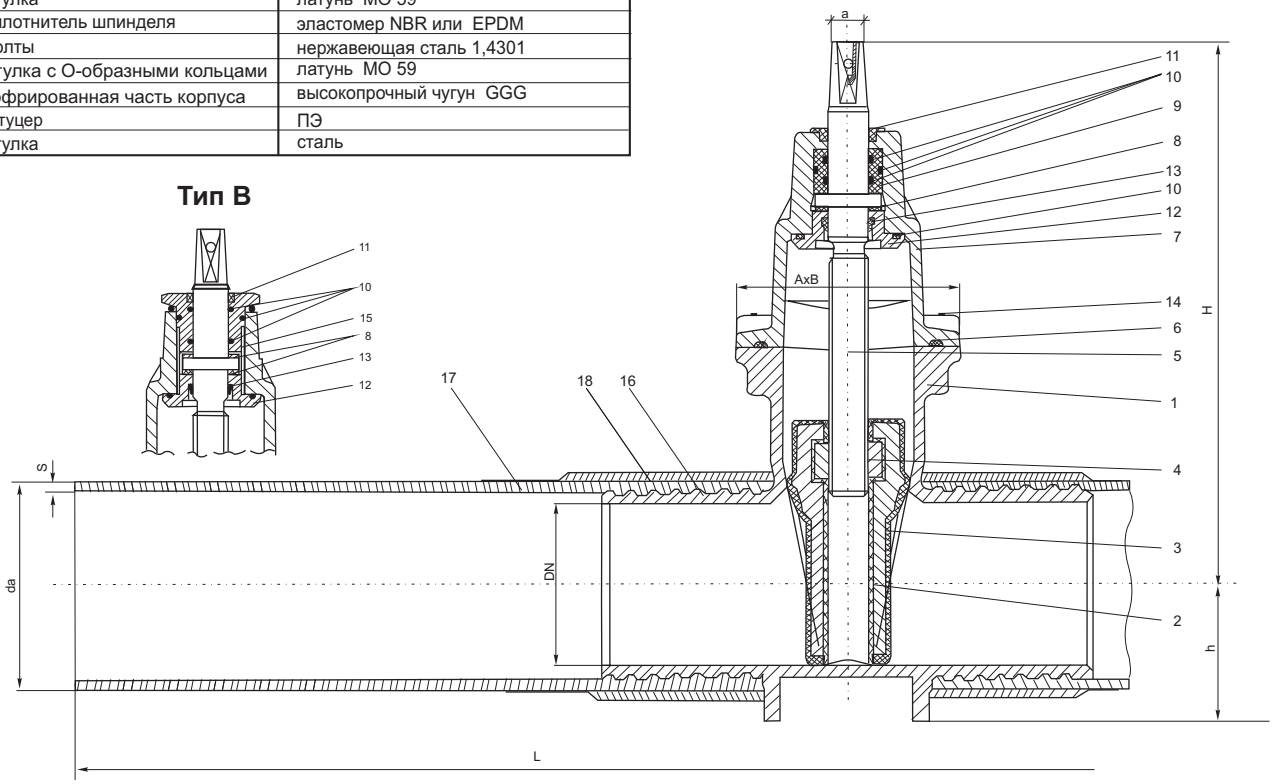

Размеры и вес

Ду	da	SDR 11 PE 80/PE 100 s	SDR 17 PE 80/PE 100 s	L	h	H	a	U[1)]	Вес (кг)
50	63	5,8	-	510	49,0	245	14	15	7,5
80	90	8,2	5,4	740	64,0	305	17	18	14,0
100	110	10,0	6,6	812	87,5	330	19	22	24,5
100	125	11,4	7,4	812	95,0	330	19	22	27,0
150	160	14,6	9,5	1000	113,0	415	19	32	41,0
150	180	16,4	10,7	993	125,0	415	19	32	45,0
200	225	20,5	13,4	1089	147,0	510	24	35	60,0

U* - количество оборотов

tyco Waterworks Polska

Задвижка QUART 2000 с ПЭ патрубками для газа

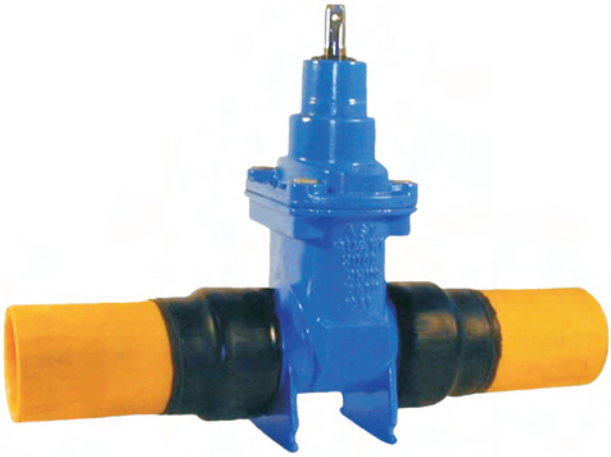

Ду	Наружный диаметр	Штуцер	ПЭ	Ру (бар)	цвет штуцера	рабочая среда	температура работы	Проверка герметичности	Максимальное рабочее давление
50-200	63-225	ПЭ 80	SDR 17	1бар	желтый	газ	20°C	PG 1 или PG 3	10 бар
		ПЭ 80	SDR 11	4 бар					
		ПЭ Ха	SDR 11	8 бар					
		ПЭ 100	SDR 17	4 бар	апельсиновый				
		ПЭ 100	SDR 17	10 бар					

Задвижка QUART 2000 с ПЭ патрубками для воды

Ду	Наружный диаметр	Штуцер	ПЭ	Ру (бар)	цвет штуцера	рабочая среда	температура работы	Проверка герметичности	Максимальное рабочее давление
50-200	63-225	ПЭ 80	SDR 17	12,5бар	голубой	bода, нейтральные жидкости	20°C	24 бар	10 бар
		ПЭ Ха	SDR 11	12,5бар					
		ПЭ 100	SDR 11	16 бар					
		ПЭ 100	SDR 17	10 бар					
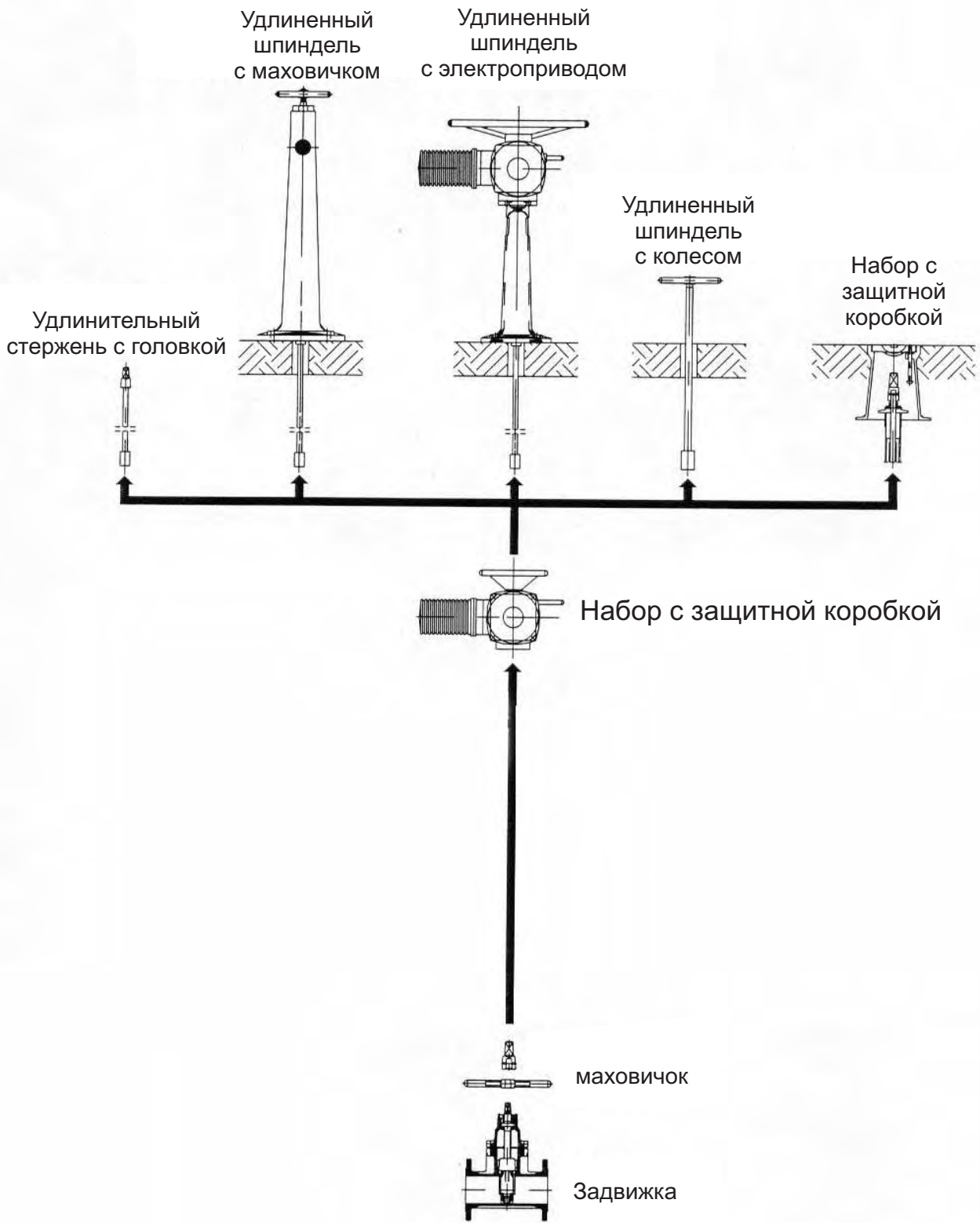
Аксессуары дла задвижек