VALUPAK®

Блочная газовая горелка

- Высокий коэффициент регулирования мощности.
- Представлена в 6-ти типоразмерах.
- Мощность : 2 кВт -1124 кВт (ВТС) .
- Устойчивое пламя и малотоксичное сжигание.
- Подходит для эксплуатации с УФ-датчиком пламени и ионизационным электродом.
- Сжигает природный газ и сжиженный углеводородный газ.
- Не требует высокого газового давления.
- Проста в установке и эксплуатации, низкие затраты на техническое обслуживание.
- Цельнометаллический корпус.
- Электродвигатель воздуходувки работает при различных напряжениях и частотах.

Компания Maxon оставляет за собой право изменять технические характеристики и параметры без предварительного уведомления. © 2007 Copyright Maxon Corporation. Все права защищены.

MAXON

Общее описание

Горелка VALUPAK® разработана для нагрева технологического воздуха.

Регулировочный газовый клапан с электроприводом регулирует теплоотдачу горелки во всех рабочих режимах. Через форсунку газ поступает в сопло горелки, где воздух для горения постепенно смешивается с газом. Таким образом, достигается малая длина факела, чрезвычайно устойчивое пламя и малотоксичное сжигание.

Компания Maxon оставляет за собой право изменять технические характеристики и параметры без предварительного уведомления. © 2007 Copyright Maxon Corporation. Все права защищены.

Типоразмеры горелки VALUPAK®

Мощность и диапазон теплоотдачи указаны в кВт Высшая теплотворная способность = 10.9 кВт.ч / м3 (ст.), д = 0.6 Все показатели действительны в условиях равновесного давления в воздуховоде - 0 мбар [1]									
Типоразмер горелки VALUPAK®		60 [2]			150 [2]	300 [2]	600	800	1000
Стандартный тип воздуходувки		UHC102	UHC122	UMI300					
Максимальная теплоотдача [3]	кВт(ВТС)	40	60	80	185	325	645	880	1124
Минимальная теплоотдача	кВт(ВТС)	2	2	3	4	9	18	18	18
Коэффициент регулирования мощности		20:1	30:1	27:1	46:1	36:1	36:1	49:1	62:1
Газ Q макс.	$м^3$(ст.)/ч	3.7	5.5	7.3	17	30	59	81	103
Газ Q мин.	$м^3$(ст.)/ч	0.18	0.18	0.28	0.37	0.80	1.65	1.65	1.65
Макс. объем воздуха для горения	$м^3$(ст.)/ч	48	64	98	180	311	780	1170	1170
Избыточный воздух при максимальной теплоотдаче	(n)	1.17	1.17	1.17	1.07	1.05	1.33	1.45	1.13
Давление газа на тестовом подсоединении при	мбар	5.4	9	18	2.5	1	2.2	1.7	3.3
Электродвигатель воздуходувки 3x220-420x50 Гц	кВт	0.09			0.09	0.18	1.1	0.55	1.1
Вес	кг	n/a			12.5	16.5	40	47	50
Длина факела [4]	mm	До 400 (после втулки)			500	1000	1100	1600	1800

(1) Переключатели давления воздуха должны иметь уставки в пределах 2-10 мбар, за исключением горелки VALUPAK® 60, мощностью 40 кВт, либо 60 кВт, уставки переключателей которой должны находиться в пределах 0,4-3 мбар.
(2) Возможна установка однофазного электродвигателя воздуходувки.
(3) Использование стандартного круглого фильтра для впускного отверстия воздуха снижает мощность на ± 15 %.
(4) При сжигании в атмосферном воздухе. Длина факела меньше при перекрестном сжигании.

Степень защиты корпуса : IP 54

1) Rp 1/2 Впускное отверстие газа
2) Rp 3/4 Впускное отверстие газа
3) Rp 1 Впускное отверстие газа
4) Rp 1 1/4 Впускное отверстие газа
5) Rp 1 1/2 Впускное отверстие газа (Rp 1 1/4 Для сжиженный углеводородный газ)
6) Rp 1 1/2 Впускное отверстие газа

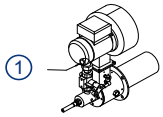

VALUPAK® 60

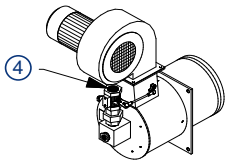

VALUPAK® 600

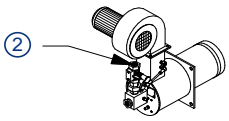

VALUPAK® 150

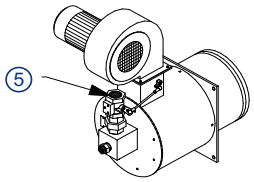

VALUPAK® 800

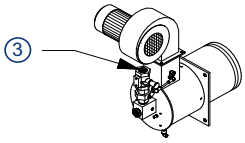

VALUPAK® 300

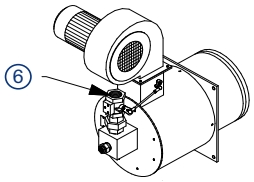

VALUPAK® 1000

Компания Maxon оставляет за собой право изменять технические характеристики и параметры без предварительного уведомления. © 2007 Copyright Maxon Corporation. Все права защищены.

MAXON

Габаритные размеры и вес горелок

1) Впускное отверстие газа Rp1/2” при эксплуатации с типами воздуходувок UHC122 и UM300
2) Смотровое окошко (Альтернативное отверстие для монтажа запальной головки)
3) Альтернативное отверстие для монтажа запальной головки
4) Необходим зазор как минимум 150 мм для демонтажа запальной головки
5) При эксплуатации с типом воздуходувки UHC102 данное отверстие может использоваться в качестве впускного отверстия газа
6) При эксплуатации с типом воздуходувки UHC102 данное отверстие может использоваться в качестве впускного отверстия газа

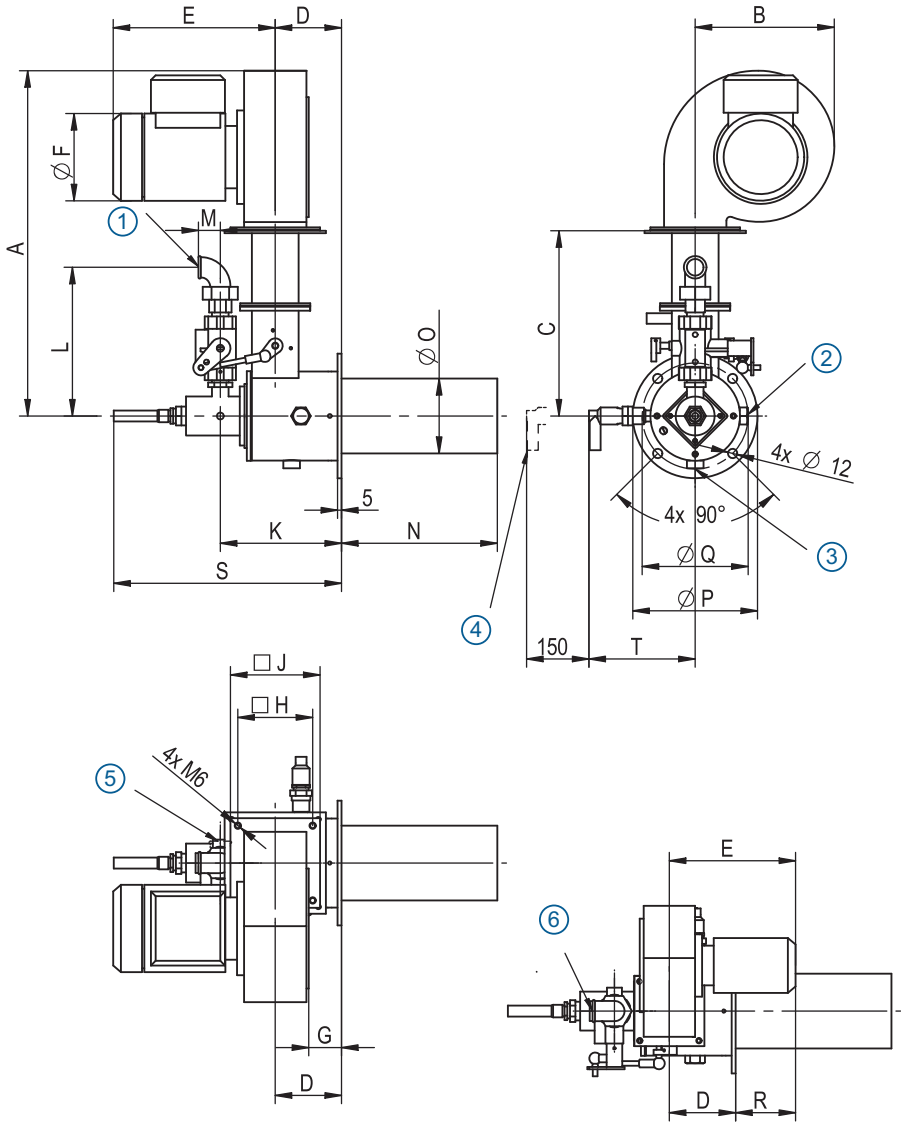

VAL 60	Габаритные размеры приведены в мм, если не указано обратное																		
βξηδσυξδσ βκθ	A	B	C	D	E	F	G	H	J	K	L	M	N	O	P	Q	R	S	T
UHC102	302	135	140	85	162	71	40	76	90	155.5	191	28	200	96	160	136	77	297	136
UHC 122	443	179	238		208	112	42	96	130										
UMI 300	539	248			257	120	40.5	112											

Компания Maxon оставляет за собой право изменять технические характеристики и параметры без предварительного уведомления. © 2007 Copyright Maxon Corporation. Все права защищены.

Габаритные размеры и вес горелок

1) Круглый воздушный фильтр (поставляется в качестве дополнительного оборудования)
2) Впускное отверстие газа (Y)
3) Подсоединение переключателя давления воздуха
4) Заводская табличка
5) Монтажные отверстия в горелке 4x ш13
6) Тестовое соединение для измерения давления газа
7) Тестовое соединение для измерения давления воздуха
8) Смотровое отверстие
9) Rp1/2 Подсоединение для пожарного детектора
10) Запальная головка*
11) Впускное отверстие воздуха для горения
12) Впускное отверстие газа (Z)
13) Подсоединение Rp1/2 для пожарного детектора
14) Для размеров 150 и 300 = 4 x M6 для размеров 600 и больше = 4 x M8
15) Разгрузочный рукав

* запальная головка повернута на 90° (против часовой стрелки), когда она обращена по направлению к пламени) на горелке VALUPAK® 300.

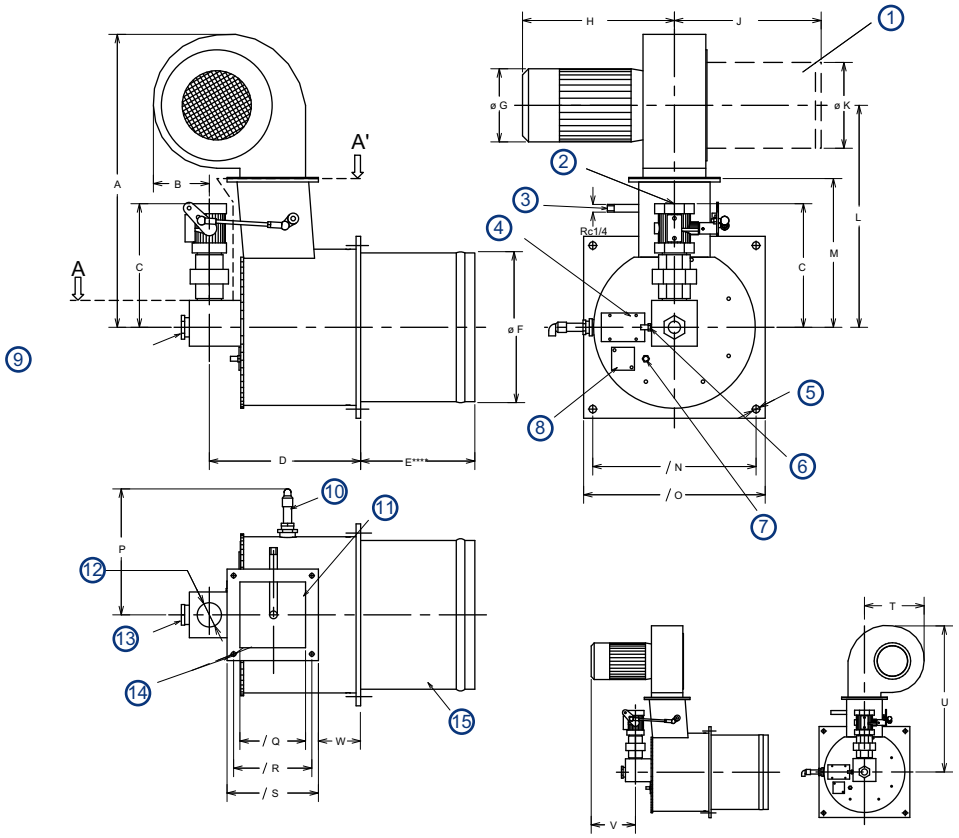

VALUPAK®	Габаритные размеры приведены в мм,если не указано обратное																							
Размер горелки	A	B	C	D	E [2]	F Ш	G Ш	H	J	K Ш	L	M	N	O	P	Q	R	S	T	U	V	W	Y Rp	Z Rp
150	435	86	184	238	200	160	110	208	215	120	323	230	184	214	177	74	96	115	178	435	116	89	3/4	3/4
300	455	84	198	237	200	213	120	226	230	130	344	235	226	264	190	94	112	130	186	455	126	70	1	1
600	547	137	216	273	200	263	144	293	282	170	401	260	286	318	225	115	147	170	248	547	182	77	1.1/4	1.1/4
800 [1]	562	112	237[1]	372	200	314	144	293	282	170	446	305	340	374	208	115	147	170	248	592	157	150	1.1/2	1.1/2 [1]
1000	592	112	237	372	200	314	144	293	282	170	446	305	340	374	208	115	147	170	248	592	157	150	1.1/2	1.1/2

(1) Для сжиженный углеводородный газ C=241 и Z=Rp 1.1/4
(2) Поставляется на заказ с размером 300 мм

Компания Maxon оставляет за собой право изменять технические характеристики и параметры без предварительного уведомления. © 2007 Copyright Maxon Corporation. Все права защищены.

Применение

Конструкция горелки разработана для применения в условиях равновесного давления, например, в машинах для обработки тканей, печатных машинах и многих других типах сушильных установок.

Список дополнительного оборудования

- круглый воздушный фильтр
- Однофазный электродвигатель для размеров 60, 150 и 300
- длинный разгрузочный рукав 300 мм
- управляющий электродвигатель
- Ионизационный электрод, либо УФ-датчик пламени

Пример установки горелки MAXON VALUPAK® 600 (газ)

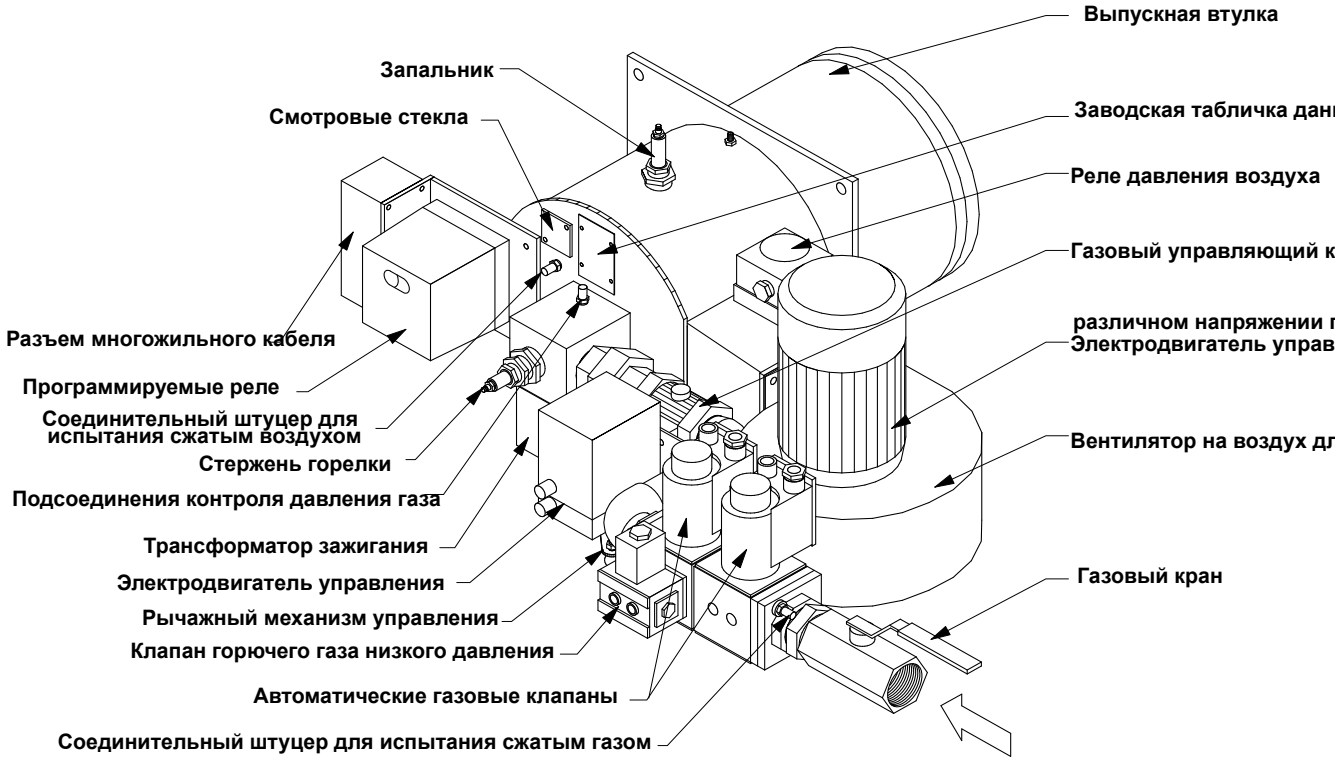

Для получения полной информации о горелках VALUPAK® ознакомьтесь с техническими инструкциями VALUPAK®.

Компания Maxon оставляет за собой право изменять технические характеристики и параметры без предварительного уведомления. © 2007 Copyright Maxon Corporation. Все права защищены.