Технические характеристики газовой горелки KINEDIZER®

Общие свойства горелки 15° C – 21 % O_2 воздуха сгорания – 50 % влажность – природный газ 10.9 кВт.ч/Nm^3 BTCi - sg = 0.6 [1] Воздух горения : 15° C - 21 % O_2 - 50 % Влажность - sg = 1.0 [1] Приведены средние значения давления - реальные показатели давления зависят от влажности воздуха, высоты над уровнем моря, типа топлива, качества газа.								
Размеры горелок KINEDIZER®		0.5M	2.5M	5M	9M	18M	27M	40M
Максимальная мощность при n= 1.3 (низкиепоказателиокисловазота) [2]	(кВт BTC)	145	730	1450	2650	5300	7900	11700
Максимальная мощность при n=1.1	(кВт BTC)	170	865	1730	3100	6300	9350	13850
Минимальная мощность	(кВт BTC)	15	50	38	68	135	205	375
Диапазонрегулировкипри n= 1.3 [2]		1:10	1:15	1:40	1:40	1:40	1:40	1:30
Диапазон регулировки при n=1.1		1:11	1:17	1:45	1:45	1:45	1:45	1:37
Расход воздуха при максимальной мощности	($m^3_{(ст)}$/ч)	180	900	1800	3250	6500	9750	14500
Расход воздуха при минимальной мощности	($m^3_{(ст)}$/ч)	30	95	110	200	280	415	1000
Диапазон регулировки сгорания воздуха		1:6	1:9	1:16	1:16	1:23	1:23	1:14
Номинальная мошность воспламеняющей горелки [2]	(кВт BTC)	30	100	50	100	150	300	750
Абсолютная минимальная мощность воспламенемого газа [3]	(кВт BTC)	23	73	29	51	73	146	440
Давлениевоспламеняемогогаза [4]	(мбар)	<1	2.5	<1	1.5	2.5	10	20
Рекомендуемый диаметр проводки воспламеняемого газа [5]		1/2”	3/4”	3/4”	3/4”	1”	1-1/2”	2”
Давление воздуха сгорания на впуске [6]	(мбар)	100	100	100	100	100	100	70
Дифференциальное давление воздуха сгорания [7]	(мбар)	70	70	70	70	70	70	50
Дифференциальное давление природного газа на впуске [8]	(мбар)	110	140	200	190	250	250	150
Длина пламени при n=1.3 [1]	(м) [9]	0.3	0.45	0.60	1.20	1.80	2.70	4.00
Диаметр пламени при n=1.3 [2]	(м) [9]	0.15	0.20	0.25	0.45	0.90	1.20	1.50
Длина пламени при bei n=1.1	(м) [9]	0.5	0.75	1.0	2.0	3.0	4.5	7.0
Диаметр пламени при bei n=1.1	(м) [9]	0.15	0.20	0.25	0.45	0.90	1.20	1.50

[1] sg (удельный вес) = относительная плотность воздуха (плотность воздуха = 1.293 kg/м³(ст)
[2] n = 1.3 соотвествует 30% избытка воздуха
[3] для большинства установок необходима более высокая номинальная мощность воспламеняющей горелки (необходимая мощность воспламеняющей горелки стр.2)
[4] абсолютная минимальная мощность воспламеняемого газа действительна исключительно для установок с длинным кирпичом, которые могут эксплуатироваться с данной для соответствующего диапазоноа регулировки воздуха сгорания минимальной мощностью, и у которых пламя выбрасывается в атмосферу.
[5] давление газа при впуске в воспламеняющую горелку (абсолютная минимальная мощность воспламеняемого газа)
[6] Примечание: при большей нагрузке на воспламеняющую горелку обезопасить соединения проводок.
[7] Необходимое давление воздуха сгорания на впуске горелки при максимальной мощности, учитывая давление в камере сгорания и величину нагнетателя воздуха.
[8] дифференциальное давление воздуха при максимальной мощности между пробным подсоединением на впуске (в направлении потока за закруткой) и пробным подсоединением к смотровой трубке ультрафиолетового зонда (проведенной в кирпич) требуемое

Компания Maxon оставляет за собой право изменять технические характеристики и параметры без предварительного уведомления. © 2007 Copyright Maxon Corporation. Все права защищены.

дифференциальное давление для запуска горелки.

[9] При впуске природного газа необходимое дифференциальное давление для запуска горелки зависит от пробного подсоединения к смотровой трубке ультрафиолетового зонда (при максимальной номинальной мощности n=1.3). Давление впуска газа, учитывая давление в камере сгорания (зависит от величины пружины регулировки давления), составляет как правило около 20 мбар выше при максимальной мощности. Данные о давлении расчитаны на природный газ с 10.9 кВт.ч/Nm^3 ВТС и d=0.60

[10] все данные в m .; действительны для возгорания горелки при данной максимальной номинальной мощности

Компания Maxon оставляет за собой право изменять технические характеристики и параметры без предварительного уведомления. © 2007 Copyright Maxon Corporation. Все права защищены.

Сборочные материалы

Компоненты горелки (без контакта с печью)	лаикрованная нелегированная сталь [1]
Компоненты горелки (в контакте с печью)	AISI 304 (1.4301)
Пламенной диск (контакт с пламенем)	AISI 310 (1.4541)
Фиксаторные ячейки для камня (опционально)	AISI 304 (1.4301)
Кирпич	Текучая керамическая масса [2]

[1] По желанию: горелка может быть на 100 % выполнена из высококачественной стали
[2] стандартный состав (текучая керамическая масса): стойкая к высоким температурам, с 50 % содержанием SiO_2 45 % Al_2O_3 и небольшими добавлениями оксида железа, титана, извести, ...усиленная стальными иглами (AISI304-1.4301)

Компания Maxon оставляет за собой право изменять технические характеристики и параметры без предварительного уведомления. © 2007 Copyright Maxon Corporation. Все права защищены.

Особые условия применения

Возможности применения горелки

Горелки KINEDIZER® предназначены для всех напрямую обогреваемых установок нагрева воздуха с как низкими так и высокими температурными режимами.Они совмещают в себе гибкость и стабильность, большой диапазон регулировки и наименьшую эмиссию окислов азота. Особенно они предназаначены для процессов прогревания воздуха, при которых эмиссия окислов азота минимальна и становится возможным, эксплуатировать горелку с избытком воздуха (как правило 30%). Использование горелок KINEDIZER® в иных целях должно быть в таком случае точнее описано.(за более точной информацией вы можете обратиться в фирму MAXON.

Максимальная мощность

У всех горелок KINEDIZER® может быть повышена максимальная мощность, в случае если будет увеличино количество подачи требуемого воздуха и газа максимальную мощность горелки любой величины можно повысить на 20% (при 40M возможно повышение мощности и на 40 %), при этом давление воздуха и газа тоже должно быть соответственно повышено. (150 мбар).

Прогретый воздух/обедненный кислородом воздух сгорания

Горелки KINEDIZER® могут работать на нагретом воздухе при температуре 350 °C (а по заказу и вплоть до 425 °C). Это приводит к более низкой номинальной максимальной мощности. Прогретый воздух сгорания может содержать меньше кислорода (вплоть до 17% при температуре сгорания 425 °C). Благодаря возврату дымового газа эмиссии продолжают падать, а эффективность повышаться.

Давление в камере сгорания

Стандартные горелки Кинедайзер могут эксплуатироваться с давлением в камере сгорания в диапазоне между -100 мбар и +100 мбар. Горелка соединена с системой контроля сгорания газа и воздуха., которая следит за тем, чтобы подача газа соответствовала давлению в камере сгорания. По желанию можно установить специальные приспособления для повышения давления в камере сгорания вплоть до 1 bar (с PED-сертификатом)

Температурный режим печи

Горелка сконструирована так, что обладает широким диапазоном применения, так как может работать с комнатной температурой и с температурой 1100 °C. При выключении горелку нужно оградить от высокой температуры в печи (избегать запорного воздуха и обратных потоков горячего газа).

Воспламеняющая горелка и подготовка к воспламенению

Прямое воспламенение горелок KINEDIZER® стандартного образца невозможно. Все горелки KINEDIZER® обарудованы воспламеняющими горелками, работающими нанеочищенном газе и образующими основное пламя. Обеспечение воздухом воспламеняющей горелки происходит за счет рабочего воздуха.

Воспламеняющая горелка может быть использована только для выработки основного пламени (выключаемая воспламеняющая горелка). Не советуется использовать воспламеняющую горелку длительно (не для длительного и прерывистого воспламенения). Длительный режим малой нагрузки ориентирован на главную горелку.

Для выработки искр электродом используется трансформатор с минимум 5000 Vsec/200 VA.

Возможно установить особые воспламеняющие установки для взрывоопасных мест или для прямого обогревания в высокомощностных агрегатах.

Вентиль воспламеняемого газа должен быть установлен наиболее герметично за впуском газа в воспламеняющую горелку, чтобы обеспечить наиболее быстрое воспламенение.

Компания Maxon оставляет за собой право изменять технические характеристики и параметры без предварительного уведомления. © 2007 Copyright Maxon Corporation. Все права защищены.

Стандартный порядок воспламенения

- Предварительная очистка горелки и монтаж, согласно техническому приложению и руководству к установке
- Контрольный клапан воздуха сгорания в минимальной позиции обеспечивает минимальный избыток воздуха в горелке
- Предварителье воспламенение (обычно 2с воспламенения в воздухе)
- Откройте воспломеняемый газ и продолжайте подачу искр (обычно 5с)
- Прекратите розжиг и продолжайте повышать мощность подачи газа и начните проверять пламя. Остановите горелку, если пламя в ней не появилось.
- Проверьте стабильность воспламенения (5с ппроверить проводку)
- Откройте клапан основного газа и дайте время, чтобы газ прошел в горелку
- Обычно требуется около 5с или чуть больше для стабилизации подачи
- Закройте клапаны подачи воспламеняемого газа
- Свобода модуляции (разрешена модуляция горелки)

Весь порядок воспламенения должен быть проведен до конца, согласно требованиям техники безопасности и проверки во время запуска горелки в работу (требования безопасности эксплуатации горелки)

Разместите один клапан воспламеняемого газа как можно ближек впуску в воспламеняющую горелку, чтобы обеспечить ее быстрое воспламенени.

Соотношение воздуха и газа при низкой мощности

Горелки KINEDIZER® могут непрерывно гореть при избытке воздуха (n“):1,05 <n> 1,60 (5...60 % избытка воздуха) в диапазоне от 20%...100% данного максимального расхода воздуха. При меньшей мощности потребуется немного больший избыток воздуха.
Параметры пламени проявления эмиссии также значительно зависят от избытка воздуха

Соотношение воздуха и газа при более низкой мощности

Для того, чтобы добиться низких показателей окислов азота большинство горелок Кинедайзер работают с 30 % избытка воздуха. При падении мощности медленно повышается избыток воздуха. Горелки Кинедйзер работают с низкими показателями окислов азота в том случае, если они эксплуатируются с 20 % до 100 % их максимальной номинальной мощности (n=1.3). При номинальной мощности меньше 20 % избыток воздуха медленно повышается, чтобы достичь данного расхода воздуха при минимальной мощности.Изменение температуры сгорания. Давления в камере сгорания или других параметров также влияет на соотношение воздуха и газа, в том случае если установка не налажена так, чтобы компенсировать подобного рода изменения

Контроль пламени

Пламя горелки KINEDIZER® контролируется ультрафиолетовым зондом. Ультрафиолетовый зонд может быть установлен в двух положениях. Оба положения обеспечивают отслеживание воспламенения и основного пламени (если их возможно отличитьь друг от друга
Ультрафиолетовые зонды монтируются на фланце горелки и просматриваются через кирпич (под углом 30° по отношению к средней оси горелки)
Примыкающие трубки нужно обеспечить гидравлическим или прохладным воздухом
(приблизительно 2 $m^3_{(ст)}$/ч чистого воздуха)

Образование пламени

Горелки KINEDIZER® могут устанавливатьсятолько в камерах сгоарния или печах, которые обеспечивают полное и свободное образование пламени. Диаметр цилиндрических камер сгоарния и защитных трубок для пламени должен составлять 1,5 2 диаметра пламени (см. Таблицу на стр.6)

Поперечный поток пламени

Скорость потока процессного воздуха поперек пламени может составлять до 15 м/с .
Для более точной настройки и за значениями эмиссий в случае поперечного потока следут обратиться в фирму MAXON.

Компания Maxon оставляет за собой право изменять технические характеристики и параметры без предварительного уведомления. © 2007 Copyright Maxon Corporation. Все права защищены.

Контроль воздуха горения и облицовка

Для горелок KINEDIZER® необходимы вентили сгорания воздуха с большим диапазоном регулировки, чтобы обеспечить правильную подачу воздуха при малой нагрузке. Регулирующие вентили нужно тщательно размерить. Обычно номинальная ширина регулирующего вентиля должна быть меньше подсоединения воздуха горелки
Проводку воздуха нужно осуществлять так, чтобы пламени не препятствовали, например, неоднородный профиль потока или турбулентность. Крепление вентиля регулировки воздуха прямо к горелке невозможно. Другие возможности конструкции проводки между вентилем регулировки воздуха и горелкой приведены ниже.

3) впуск воздуха сгорания
4) смотровое стекло

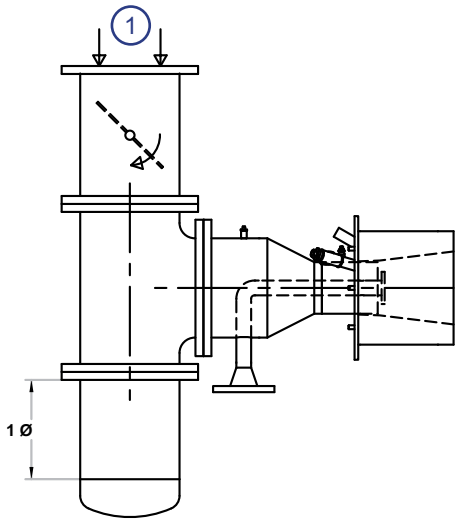

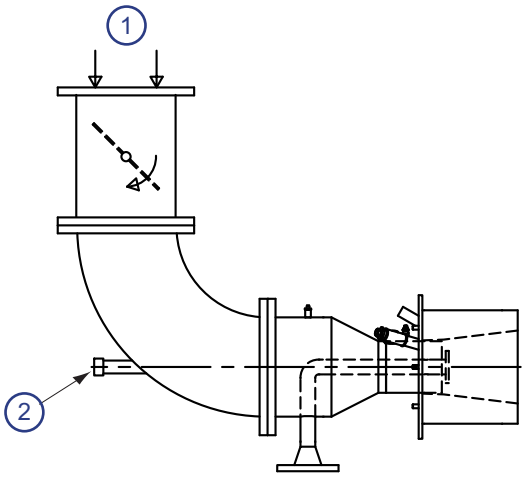

Горючие материалы

Только исключительно при применении природного газа, стандартные горелки KINEDIZER® работают с низкими показателями окислов азота. По желанию заказчика производятся горелки, работающие на пропане, жидком газе. Но у горелок, в которые могут подаваться различные виды горючих газов показатели окислов азота при приминении альтернативных горючих газов выше.

Показатели эмиссии горелок KINEDIZER®

Средние показатели окислов азота дла горелок Кинедайзер при сгорании природного газа и 30 % избытка воздуха:

- При температуре камеры горения (< 750°C): 30 ppm при 3 % O_2
- При температуре камеры горения 950°C: 45 при bei 3 % O_2

Выброс углекислого газа зависит от общей конструкции установки и может быть уменьшен, если время задержки за пламенем достаточно соразмерно. Более точную информацию об этом можно получить в фирме MAXON.

Низкое производство окислов азота / требования к камерам сгорания и печам

Для низких показателей окислов азота необходима соответствующая конструкция печи, а точнее камеры сгорания. Пламя горелок Кинедйзер показывает среднюю скорость и на него оказывает влияние окружающая атмосфера. Реокмендуется обсудить более точную конструкцию в фирме MAXON.

Низкие эмиссии окислов азота и углекислого газа

Низкая эмиссия окислов азота, а также одновременно низкие показатели углекислого газа требуют достаточно долгого времени выдержки после горения. Слишком быстрая подача углекислого воздуха ведет к повышению показателей углекислого газа.

Компания Maxon оставляет за собой право изменять технические характеристики и параметры без предварительного уведомления. © 2007 Copyright Maxon Corporation. Все права защищены.

Кирпичи горелки

Стандартные горелки KINEDIZER® снабжаются длинным кирпичом (как было описано ранее). Длинные кирпичи горелок выполняются на выбор в двух вариантах: стандартные (без фиксаторных ячеек) и альтернативные (с фиксаторными ячеиками).
Стандартные кирпичи без фиксаторных ячеек предусмотрены исключительно для установок, при которых кирпич встраивается в стенку печи. Для всех останльных установок без специальной фиксации для кирпича необходимы фиксирующие ячейки (могет подойти, например, для мягких волокнистых изоляций и стальных камер сгорания). Если речь идет о высокотемпературной печи, тогда нужно облицевать фиксирующие ячейки подходящим изолирующим материалом. В сосбых случаях мы предлагаем горелки с коротким камнем, фланцевой пластиной с внутренней изоляцией.
Для более подробной информации специалисты фирмы Maxon всегда в вашем распоряжении.

Установка во взрывоопасных местах

Горелки KINEDIZER®, сконструированные специально для взрывоопасных мест в зонах 1, 2, 21 или 22 сопровождаются по желанию сертификатом для использования в данной зоне. За более подробной информацией об установке горелок во взрывоопасных местах следует обратиться в фирму MAXON.

Компания Maxon оставляет за собой право изменять технические характеристики и параметры без предварительного уведомления. © 2007 Copyright Maxon Corporation. Все права защищены.

размеры

Горелки KINEDIZER®.5M и 2.5M - ANSI

1) подсоединение основного газа
2) пробное подсоединение воспламеняемого газа
3) 1/2" NPT пробное подсоединение ультрафиолетового зонда
4) 1/4" NPT подсоединение очищенного воздуха
5) свеча зажигания
6) 1/4" NPT пробное подсоединение газа
7) 1/4" NPT Штуцерное соединение для испытания воздушной систе
8) 1/4" NPT пробное подсоединение к камере сгорания
9) факультативный фланец впуска воздуха
10) Наблюдательное отверстие/ переменное положение сканера

Примыкает к фланцу 150# ANSI. Образец. Болтовые отвестия нужно размещать по вертикальной и горизонтальной осям горелки.

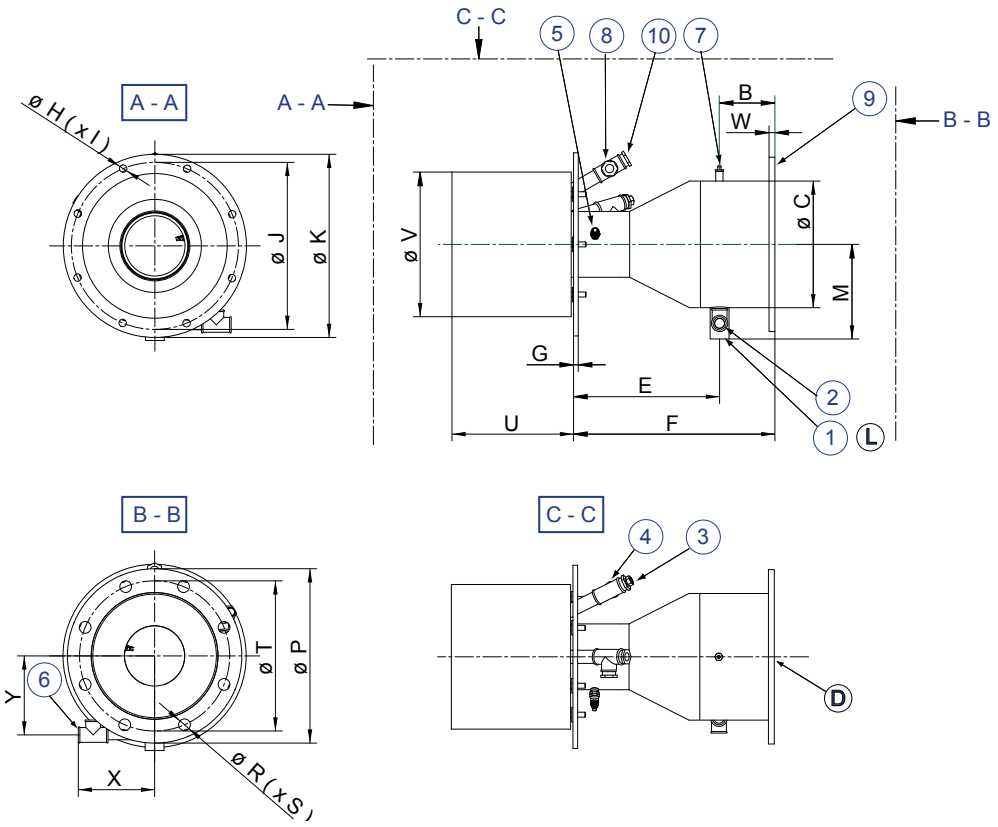

Параметры в mm ели нет дрегих данных												
размеры	A NPT	B	C Ø	D трубки ANSI	E	F	G	H Ø	I # отверстия	J Ø	K Ø	L NPT [1]
.5M	3/8”	50	89	3”	145	200	6	16	8	272	305	1/2”
2.5M	3/8”	79	168	6”	176	255.5	10	16	8	318	359.4	1-1/4”
размеры	M	N	P Ø	R Ø	S # отверстия	T Ø	U	V Ø	W	X	Y	масса кг
.5M	120	45°	191	19	4	152	244	217	6	90.5	92	30
2.5M	159	22.5°	279	22	8	241	244	265	6	114	118	45

Компания Maxon оставляет за собой право изменять технические характеристики и параметры без предварительного уведомления. © 2007 Copyright Maxon Corporation. Все права защищены.

От 5M до 40M, горелки KINEDIZER® - ANSI

1) Ввод основного газа
2) Ввод газа на розжиг
3) 1” NPT пробное подсоединение ультрафиолетового зонда
4) 1/4” NPT подсоединение очищенного воздуха
5) свеча зажигания
6) 1/4” NPT пробное подсоединение газа
7) 1/4” NPT Штуцерное соединение для испытания воздушной систе
8) 1/4” NPT пробное подсоединение к камеры сгорания
9) Вариант фланца подвода воздуха
10) Наблюдательное отверстие / переменное положение сканера

Соответствует конфигурации 150# ANSI. Отверстия под болты для регулирования вертикальной и горизонтальной осевой линии горелки.
Материал: 6 mm мм толщина Углеродистая с
*Примечание: Фланец подвода воздуха 40M не соответствует ANSI. Для болтов конфигурации от 9M до 40M во фланцах подвода воздуха имеются удлиненные отверстия.

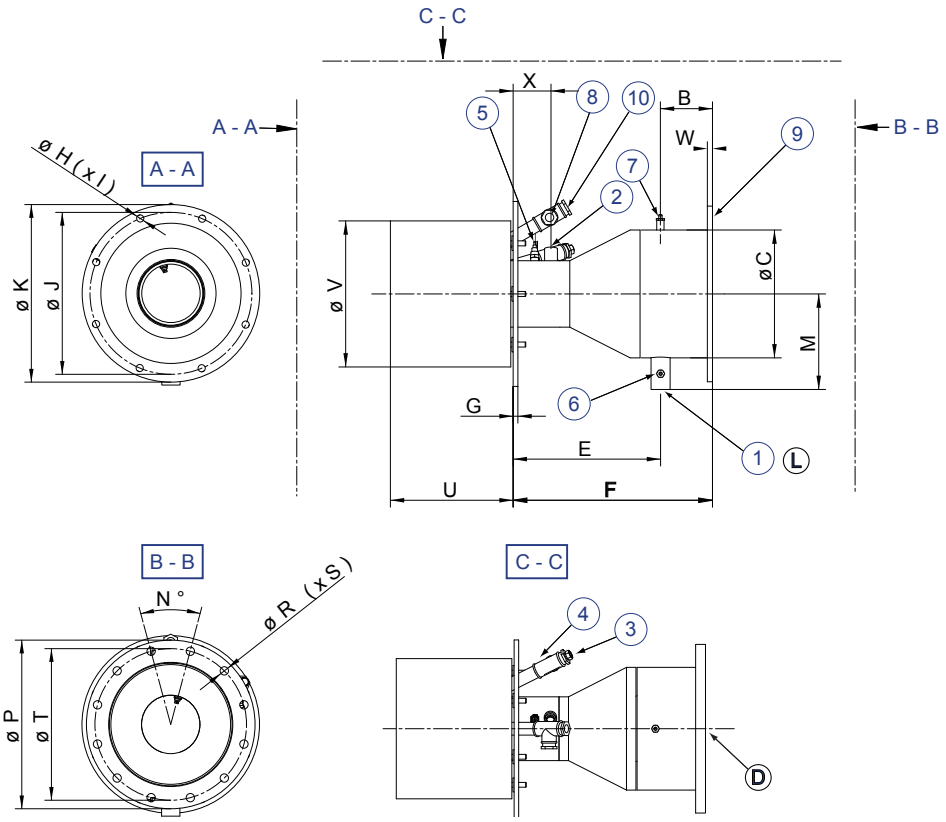

Параметры в mm ели нет дрегих данных												
размеры	A NPT	B	C Ø	D трубки ANSI	E	F	G	H Ø	I # отверстия	J Ø	K Ø	L NPT [1]
5M	3/8”	98	219	8”	285	383	10	5/8”	8	384	425.4	1-1/2”
9M	1/2”	127	324	12”	374	502	13	5/8”	8	428	469	3”
18M	3/4”	183	324	12”	466	628	13	5/8”	8	478	519	3”
27M	3/4”	183	457	18”	606	755	13	5/8”	8	523	573	4”
40M	3/4”	283	559	22”	942	1225	13	5/8”	8	672	711	6”
размеры	M	N	P Ø	R Ø	S # отверстия	T Ø	U	V	W	X	масса kg	
5M	190	22.5°	343	22	8	298	244	329	6	68	75	
9M	318	22.5°	482	25	12	432	311	370	6	94	120	
18M	297	15°	482	25	12	432	311	421	6	110	150	
27M	363	15°	635	32	16	578	311	474	6	110	300	
40M	413	9°	654	14	20	613	308	607	6	110	450	

[1] 1-1/2” NPT все мужцина , 4” (27M) и 6” (40M) Впускное отверстие газа все 150# лоДнятый фпанец стороны, не NPT

Компания Maxon оставляет за собой право изменять технические характеристики и параметры без предварительного уведомления. © 2007 Copyright Maxon Corporation. Все права защищены.

От 9M до 40M горелки KINEDIZER®- ISO

2) Ввод основного газа
3) Ввод газа на розжиг
4) 1” пробное подсоединение ультрафиолетового зонда
5) свеча зажигания
6) пробное подсоединение газа
7) Штуцерное соединение для испытания воздушной систе
8) пробное подсоединение к камеры сгорания
9) Наблюдательное отверстие / переменное положение сканера

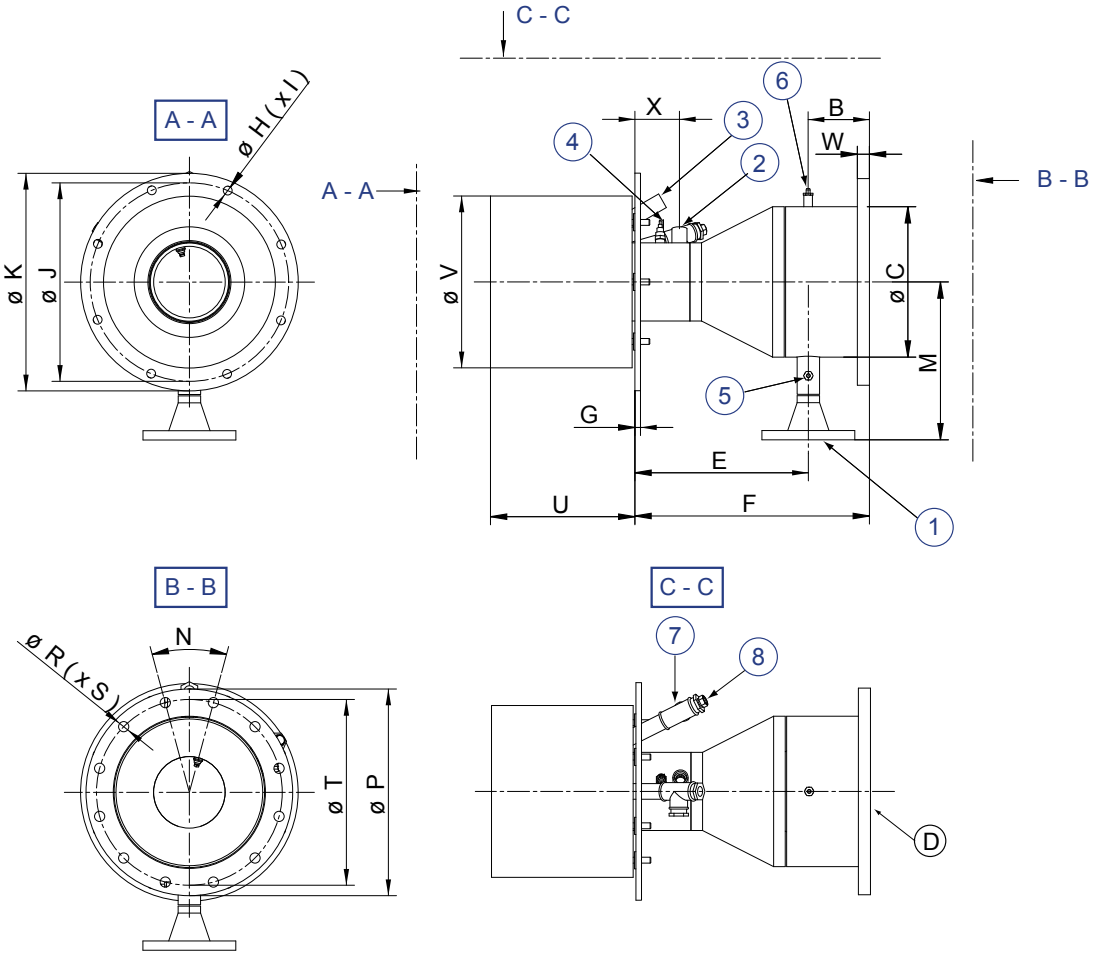

Параметры в mm ели нет дрегих данных											
Размеры	B	C ø	D Подсоединение воздуха.	E	F	G	H ø	I # отверстия	J ø	K ø	L Подсоединение газа.
9M	132	324	DN300	374	505	12	19	8	427	469	DN80
18M	188	324	DN300	417	582	12	19	8	478	519	DN80
27M	188	457	18”ANSI	603	759	12	19	8	532	573	DN100
40M	290	559	22”	941	1228	12	19	8	670	711	DN150
Размеры	M	CC	EE	N	P ø	R ø	S # отверстия	T ø	U	V ø	масса кг
9M	340	96	26	45°	445	22	12	400	311	370	120
18M	305	109	26	45°	445	22	12	400	311	421	150
27M	415	111	12	22.5°	635	24	16	578	311	474	300
40M	419	109	12	18°	750	24	20	690	308	608	450

Компания Maxon оставляет за собой право изменять технические характеристики и параметры без предварительного уведомления. © 2007 Copyright Maxon Corporation. Все права защищены.

Горелки KINEDIZER® могут быть встроены в любом положении (в случае если все составляющие конструкции позволяют это) но альтернативные положения для впуска основного газа, воспламеняемого газа или уьлтрафиолетовых зондов невозможны. Сорокаметровые горелки доставляются специально оборудованным транспортом (не изображено)

Компания Maxon оставляет за собой право изменять технические характеристики и параметры без предварительного уведомления. © 2007 Copyright Maxon Corporation. Все права защищены.

Руководство к установке и обслуживанию горелки KINEDIZER® фирмы MAXON

Конструкция: печи/камеры сгорания

Смотровое отверстие

Смотровое отверстие обеспечивает контроль пламени в горелке. Его рекомендуется устанавливать по направлению потока за пламенем, чтобы осматривать внутреннюю сторону плитки. Удостовертесь, что все пламя можно осмотреть.

Укрепление воздухо- и газопроводки

Саму горелку KINEDIZER® нельзя использовать как среду крепления проводки. Газо- и воздухорпроводы нужно монтировать так, чтобы они не создавали своей массой дополнительной нагрузки на горелку.

Нагрузка на стенку камеры сгорания/монтажный фланец

Учитывая вес горелки нужно при необходимости укрепить монтажный фланец и стенку камеры сгорания так, чтобы они могли выдержать вес горелки.

Руководство к установке горелки KINEDIZER®

Хранение горелок KINEDIZER®

Горелки KINEDIZER® хранятся сухими изнутри. Плиты горелки тщательно и медленно просушиваютсяперед отправкой, также их нужно и хранить. При контакте корпуса горелки с влагой не исключены преждевременные повреждения.

Обслуживание горелок Кинедайзер

Горелки KINEDIZER® отправляются в полной комплектации. При распаковке, транспортировке, подъеме и установке необходима предельная осторожность. Следует использовать исключительно предназначенные для этого инструменты. Удары и толчки могут привести к повреждениям

Бортование горелки

Закрепите горелку с помощью монтажного фланца. Используйте исключительно предназначенный для этого уплотнительный материал. Плотно закрутите бортовые винты подходящим крутящим моментом. Затяните все винты после первого прогрева и делайте это регулярно после запуска в работу

1) теплоизоляция
2) стенка печи
3) уплотнение (С стороны встройки)
4) стоячий болт
5) горелка

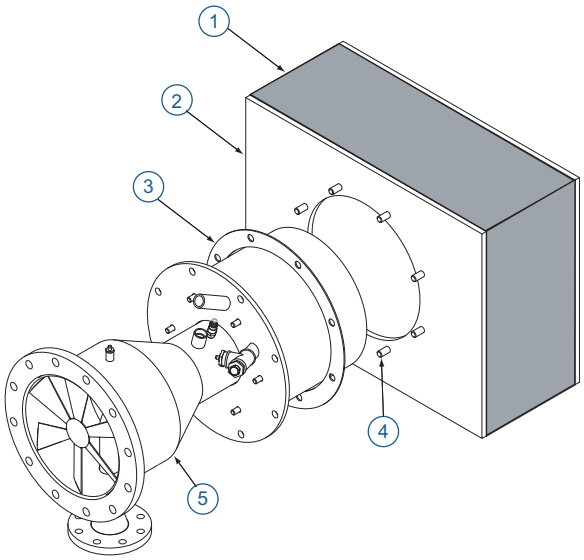

Компания Maxon оставляет за собой право изменять технические характеристики и параметры без предварительного уведомления. © 2007 Copyright Maxon Corporation. Все права защищены.

Параметры монтажного фланца

Конструкция печи/камеры сгорания

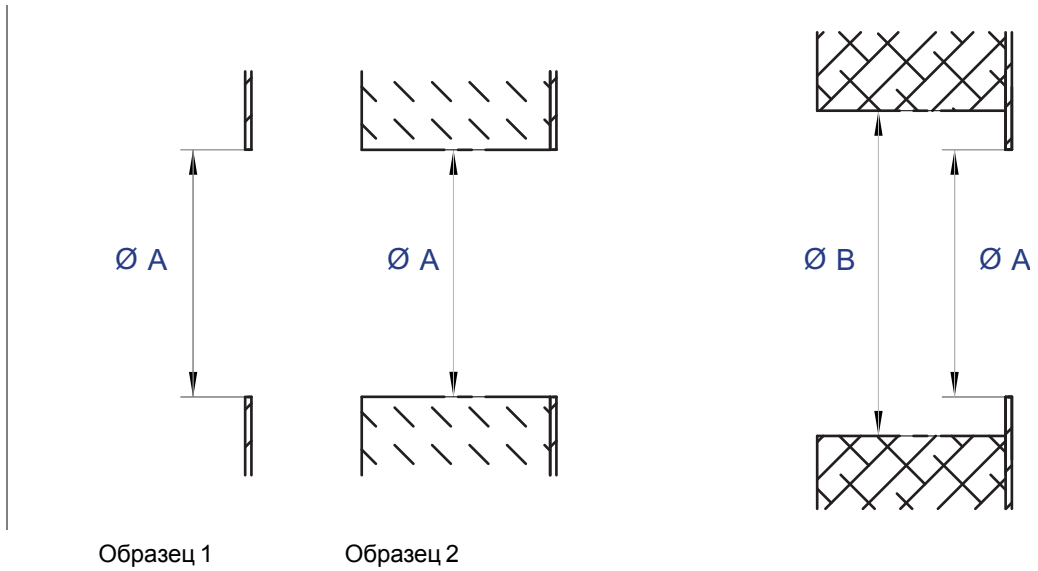

Образец 1 Образец 2

Параметры в mm ели нет дрегих данных							
GrцЯе	.5M	2.5M	5M	9M	18M	27M	40M
ША [1]	242	290	354	395	446	499	633
ШВ [2]	367	415	479	520	571	624	758

[1] ØA = диаметр камня горелки + 25 mm

[2] ØA = диаметр камня горелки + 150 mm

Образец 1: стальные камеры сгорания, печи без внутренней изоляции или с мягкой волокнистой изоляцией: внутренний диаметр фланца/отверстия = ША

Образец 2 : большие печи или печи с кирпичными стенами: отвесртие в кирпичной стене должно быть равно ШВ (нужно уплотнить тугоплавким материалом)

Компания Maxon оставляет за собой право изменять технические характеристики и параметры без предварительного уведомления. © 2007 Copyright Maxon Corporation. Все права защищены.

Стандартные камни горелки

У горелок со стандартным камнем, камень должен держаться у стенки печи. Пространство между камнем и стенкой печи забивается огнеустойчивым

1) стенка печи
2) облицовка
3) огнеустойчивая трамбовочная масса

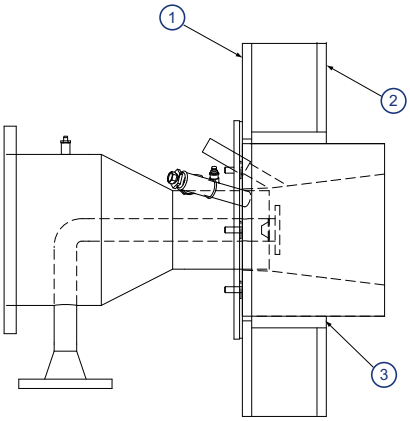

Камни с фиксаторными ячейками

Горелки с камнем с фиксирующими ячейками могут применяться в любых условиях, необходимо только, чтобы ячейки были защиещены от высоких температур.

Для стальных камер сгорания без внутренней изоляции ужна особая фиксация и защита камня.

Для печей с внутренней изоляцией или огнеустойчивыми стенкаминеобходимо изолировать фиксаторные ячейки камня горелкиот высоких температур. Оставшееся пространство между камнем и стенкой печи нужно заполнить керамическим изолирующим волокном, чтобы защитить фиксацию камня от высоких темеператур.

1) стенка печи
2) облицовка
3) волокнисто-ерамическая изоляция

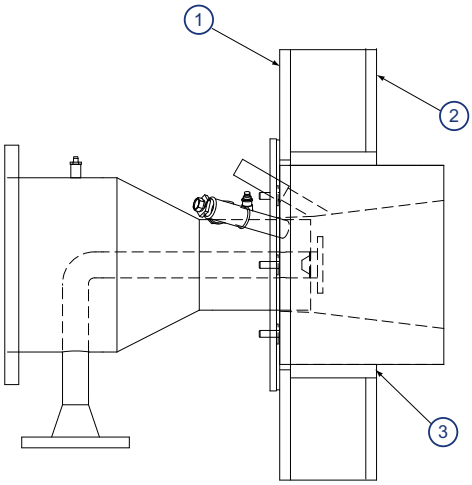

Компания Maxon оставляет за собой право изменять технические характеристики и параметры без предварительного уведомления. © 2007 Copyright Maxon Corporation. Все права защищены.

Указания к запуску горелок KINEDIZER® фирмы MAXON в работу

Руководство предприятия или частное лицо, ответственные за изготовление или монтаж оборудования, которое содержитсистему сгорания MAXON как интегрированную часть, получают вдобавок выпущенные фирмой MAXON руководства к установке. Если указания фирмы Maxon противоречат действущим директивам или законным предписаниям, просим перед запуском установки связаться с фирмой MAXON.

Пред началом установки и запуска в работу, необходимо внимательно ознакомиться с техническим справочником по системе сгорания. Для безопасной эксплуатации системы сгорания нужно проверить, правильно лисобраны все детали, проведены ли испытания, а также выполены ли по порядку все важные аспектыдля безопасной работы установки.

Выверка и запуск горелки могут производиться тоолько обученными специалистами.

Запуск в работу или пуск после выключения

При первом запуске в работу и после каждого длительного отключения установки температура не должна подниматься быстро горелка должна сначала поработать при низкой температуре, чтобы все детали медленно прогрелись.

Контроль во время и после запуска

Проверьте во время и полсе запуска всю функциональность установки. Перепроверьте после первого запуска в работу (первого прогрева) все резьбовые соединения и закрутите при необходимости.

Запуск воспламеняющей горелки

Поставьте перед запуском воспламеняющей горелки на мимнимальную подачу воздуха. Она не будет воспламеняться, если подача воздуха будет слишком велика.Правильно установите при первом воспламенении подачу воспламеняемого газа.

Воспламенение главной горелки

Поставьте подачу газа на минимальную мощность прежде чем вы зажжете главную горелку.

Главная горлка должна эксплуатироваться после воспламенения какое-то время с минимальной мощностью, чтобы все детали горелки медленно прогрелись.

Настройка смешения воздуха и газа, настройка максимальной мощности

После возгорания соновного пламени нужно установить смешение воздуха и газа так, чтобы горелк осуществляла сгорание желаемого качества. Затем медленно повышать мощность (мощность нужно повышать не очень быстро, чтобы избежать повреждения деталей горелкили печи из-за резкого подъема температуры).

Компания Maxon оставляет за собой право изменять технические характеристики и параметры без предварительного уведомления. © 2007 Copyright Maxon Corporation. Все права защищены.

Руководство к обслуживанию и осмотру

Требования безопасности

Регулярный осмотр, перпроверка и обновление проводки системы сгорания следуя инструкциям технического справочника по установке играют значительную роль для безопасности. Способ и частота осмотра рекомендованы в техническом справочнике по установке

Внешний досмотр

Регулярный осмотр всех подсоединений (подвод воздуха, газа, винтовых соединений между горелкой и печью и осмотр величины и вида пламени очень важны.

Запасные части

Рекомендуется иметь в запасе несколько электродов для воспламенения.О приобретении про запас других деталей горелки нужно посоветоваться.

Более подробную информацию об основных частях горелки и других комплектующих можно найти в техническом справочнике, прилагаемом к установке

Компания Maxon оставляет за собой право изменять технические характеристики и параметры без предварительного уведомления. © 2007 Copyright Maxon Corporation. Все права защищены.