KINEDIZER®

Высокомощностная газовая горелка с низкими показателями окислов азота

- Доказанные на практике низкие показатели эмиссии. Современнейшая техника сгорания с низкими показателями окислов азота. Специальные в применении и удобные в настройке
- Прочный дизайн для установок оксидирования и обогревания, печей сгорания, сушилок, сушильных печей, установок для сжигания отходов, а также для примененния при низких и высоких температурах
- Большой выбор мощностей в диапазоне до 40:1
- Конструкция смешивающего сопла
- Предназначена для природного газа, пропана и других горючих газов
- Превосходное завихрение и смешивание при средней скорости выброса нагретого газа
- Предназначена для прогретого и обедненного кислородом воздуха
- Возможна встройка при поперечном пламени до 15 м/с

Компания Maxon оставляет за собой право изменять технические характеристики и параметры без предварительного уведомления. © 2007 Copyright Maxon Corporation. Все права защищены.

Общее описание

Горелка Кинедайзер разработана как среднескоростная горелка, работающая по принципу смешивающего сопла. Благодаря использованию новейшей технологии смешения, выброс вредных веществ при ограниченном избытке воздуха не велик. Благодаря своему прочному строению с усиленными огнеустойчивыми кирпичами, а также креплением горелки и стальному соплу горелка предназначена для сжигания природного газа, пропана и других горючих материалов. Воздух для сгорания подается внешним нагнетателем. Точную дозировку смеси воздуха и горючего обеспечивает вентиль MAXON MICRO-RATIO® и SMARTLINK®.

Содержание кислорода в воздухе сгорания (перед нагреванием) может составлять от 21% до 17%. Нагревание воздуха сгорания возможно при температуре от до 350° C(по заказу до 425° C). Максимальная температура в камере сгорания составляет 1100° C, максимальный показатель поперечного пламени составляет 15 м/с.

При 30 % избытка воздуха пламя достигает длины 0.3 m/MW (при 5 % избытка воздуха: 1 м/MW). Диапазон регулировки вплоть до 40:1 (исключая модели 0.5 M и 2.5 M).

Максимальная мощность горелки Кинедайзер может быть повышена на 20% благодаря соответствующему увеличению давления газа и воздуха сгорания.

За более подробной информацией просим обратиться в фирму MAXON.

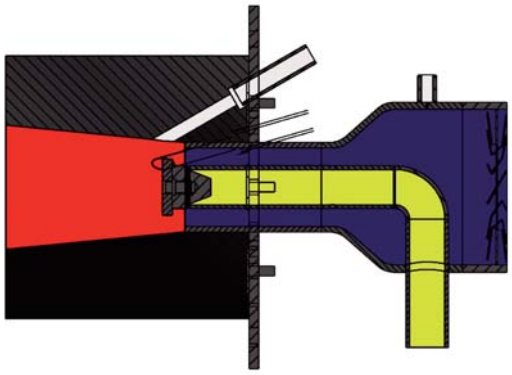

Принцип эксплуатации горелки

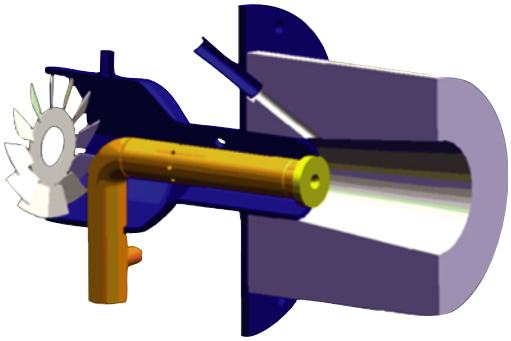

Вид поперечного сечения горелки KINEDIZER®

Компания Maxon оставляет за собой право изменять технические характеристики и параметры без предварительного уведомления. © 2007 Copyright Maxon Corporation. Все права защищены.

Имеющиеся в наличии размеры горелок KINEDIZER®

Общие свойства горелки 15° C – 21 % O_2 воздуха сгорания – 50 % влажность – природный газ 10.9 кВт.ч/Nm^3 ВТС - sg = 0.6 [1] Приведены средние значения давления - реальные показатели давления зависят от влажности воздуха, высоты над уровнем моря, типа топлива, качества газа.								
Размеры горелок KINEDIZER®		0.5M	2.5M	5M	9M	18M	27M	40M
Максимальная мощность при n=1,3	(кВт ВТС)	145	730	1450	2650	5300	7900	11700
Диапазон регулировки газа		1:10	1:15	1:40	1:40	1:40	1:40	1:30
Расход воздуха при максимальной мощности	($м^3_{(ст)}$/ч)	182	918	1820	3330	6660	9930	14710
Диапазон регулировки воздуха сгорания		1:6	1:9	1:16	1:16	1:23	1:23	1:14
Мощность воспламеняющей горелки	(кВт ВТС)	30	100	50	100	150	300	750
Давление при впуске воздуха сгорания [2]	(мбар)	90	90	90	90	90	90	70
Дифференциальное давление природного газа при впуске	(мбар)	120	155	220	210	280	280	170

[1] sg (удельный вес) = отношение к плотности воздуха (плотность воздуха = 1.293 кг/$м^3$(n)).
[2] Давление воздуха для горения, необходимое для работы на проектную мощность, зависит от технологии.
Добавить 5% на техническую безопасность + падение давления через трубопровод и управляющий клапан из-за размера

Компания Maxon оставляет за собой право изменять технические характеристики и параметры без предварительного уведомления. © 2007 Copyright Maxon Corporation. Все права защищены.

Применение

Горелки KINEDIZER® могут использоваться в разных сферах применения с низкими и ультранизкими показателями эмиссии. Прочная конструкция горелки KINEDIZER® идеально подходит для форсажа и установок сгорания, процессного нагревания, печей и других применений.

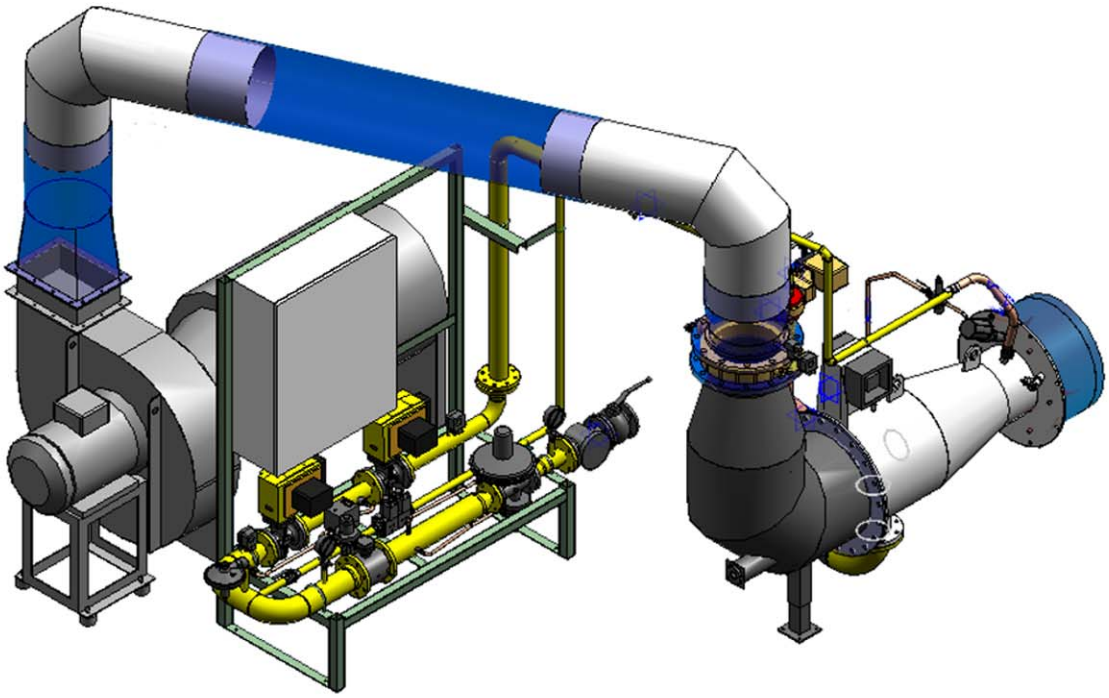

KINEDIZER® 40M снабжен объектом регулирования газа, панелью управления и нагнетателем воздуха сгорания.

Компания Maxon оставляет за собой право изменять технические характеристики и параметры без предварительного уведомления. © 2007 Copyright Maxon Corporation. Все права защищены.

Параметры и масса

KINEDIZER® .5M и 2.5M - ANSI

0,5M и 2,5M, исключая горелки NPT / ANSI KINEDIZER®

1) стандартное присоединение ультрафиолетового зонда 1/4” NPT
2) воздух сгорания Пробное подсоединение
3) фланец впуска воздуха
4) впуск воздуха сгорания
5) M14 x 25 thd. (свеча зажигания)
6) подсоединение воспламеняющего газа
7) подсоединение основного газа

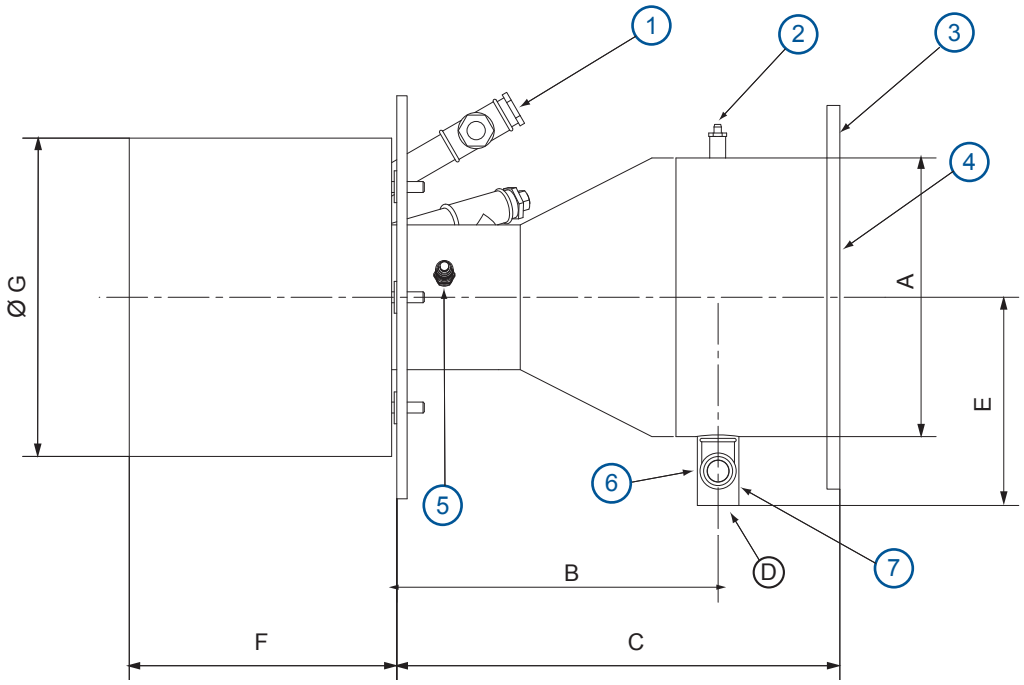

Размер горелки A mm								
Размер горелки	A [1] Подсоединение воздуха	B	C	D Подсоединение газа	E	F	G ш	вес kg
.5M	3” ANSI	145	200	3/8” NPT	119	244	217	30
2.5M	6” ANSI	176	269	3/8” NPT	157	244	265	45

[1] Выпускается со штуцером воздушной трубки SCH 10/SCH40 или с фланцевым соединением ANSI, 150 фунтов.

Компания Maxon оставляет за собой право изменять технические характеристики и параметры без предварительного уведомления. © 2007 Copyright Maxon Corporation. Все права защищены.

KINEDIZER® 5M - 9M - 18M - 27M и 40M - ANSI

.

1) Стандартное присоединение ультрафиолетового зонда 1/4” NPT
2) пробное подсоединение воздуха сгорания
3) фланец впуска воздуха (опционально)
4) впуск воздуха сгорания
5) M14 x .25 thd (свеча зажигания)
6) подсоединение воспламеняющего газа
7) подсоединение основного газа

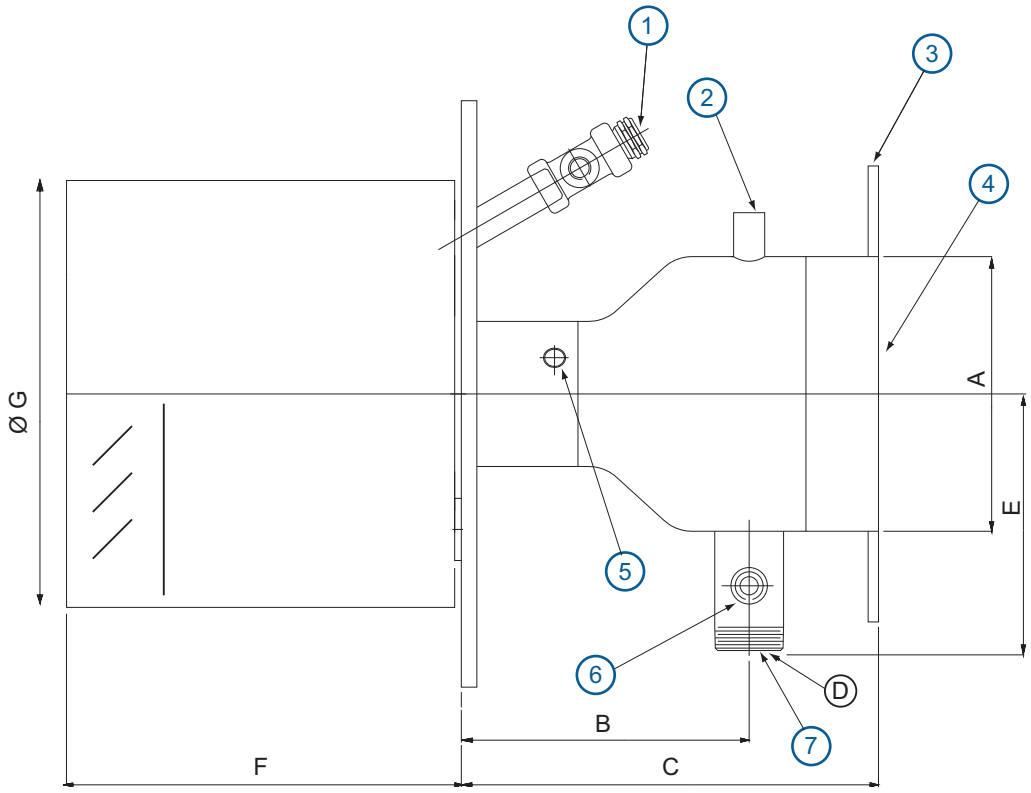

Размер горелки A mm									
Размер горелки	A [1] Подсоединение воздуха	B	C	D Подсоединение газа	E	F	G ш	вес kg	Размер горелки
5M	8” ANSI		285	383	3/8” NPT	187	244	329	75
9M	324	12”	374	502	3”	340	311	370	120
18M	324	12”	466	628	3”	305	311	421	150
27M	457	18”	606	755	4”	415	311	474	300
40M	559	22”	942	1225	6”	419	308	607	450

[1] Выпускается со штуцером воздушной трубки SCH 10/SCH40 или с фланцевым соединением ANSI, 150 фунтов.

Компания Maxon оставляет за собой право изменять технические характеристики и параметры без предварительного уведомления. © 2007 Copyright Maxon Corporation. Все права защищены.

KINEDIZER® 9M - 18M и 40M - ISO

Горелки 9M-18M-27M-40M имеют различные варианты изготовления для европейского рынка с фланцевым устройством подвода воздуха и газа для обеспечения выполнения требований CE для трубопровода топливного газа.

.

1) Стандартное присоединение ультрафиолетового зонда 1/4” Rc1
2) пробное подсоединение воздуха сгорания
3) фланец впуска воздуха (опционально)
4) впуск воздуха сгорания
5) свеча зажигания
6) подсоединение воспламеняющего газа Rp 3/4
7) подсоединение основного газа DIN 2578 PN10

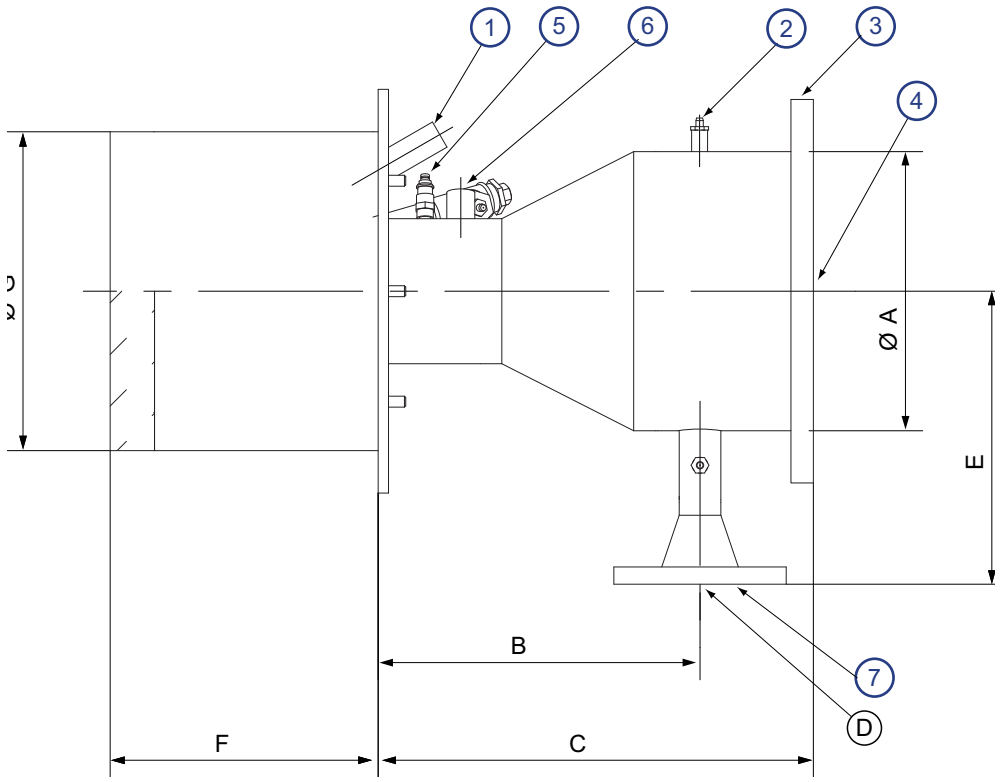

Параметры в mm если нет других данных									
Размер горелки	A [1] Подсоединение воздуха.		B	C	D [1] Подсоединение газа	E	F	G ш	Вес kg
9M	324	DN300	374	505	DN80	340	311	370	120
18M	324	DN300	417	582	DN80	305	311	421	150
27M	457	18”ANSI	603	759	DN100	415	311	471	300
40M	559	22”	941	1228	DN150	419	311	608	450

[1] данные DN80, DN100 und DN150 действительны для PN10 (ISO7005)-фланцев. 18" ANSI совместим с фланцем впуска 150 lbs ANSI B16.9 . 18"- и 22"-впуск воздуха по выбору с противоположным фланцем.

Компания Maxon оставляет за собой право изменять технические характеристики и параметры без предварительного уведомления. © 2007 Copyright Maxon Corporation. Все права защищены.

Низкие показатели эмиссии

Горелки KINEDIZER® отличаются низкими эмиссиями окислов азота при избытке возлуха. Это, как правило, 25-30% при максимальной номинальной мощности горелки.Установка горелки на стехеометрический режим улучшает показателт углекислого газа и иповышает термическую эффективность.За счет обратной подачи дымового газа эмиссии продолжают понижаться, а эффективность повышаться.

Более обширную информацию вы можете почерпнуть в разделе « KINEDIZER® спецификации и инструкции»

Компания Maxon оставляет за собой право изменять технические характеристики и параметры без предварительного уведомления. © 2007 Copyright Maxon Corporation. Все права защищены.