>Промышленная арматура

2007

AVR

SICURAMENTE MADE IN ITALY

ENOLGAS

О КОМПАНИИ

Enolgas Bonomi была основана в 1960 г. как семейный бизнес. На начальном этапе компания специализировалась на производстве клапанов для газа и виноделия.

Вскоре Компания приступила к производству кранов и клапанов для водопроводных систем и систем распределения природного газа.

В 1970 г. компания начала производство шаровых кранов для строительного сектора и промышленного применения.

В 1991 Система Менеджмента Качества компании Enolgas Bonomi, была сертифицирована по ISO 9001, включая процессы: проектирование, изготовление, сервис. Каждый этап производственного цикла контролируется опытными специалистами Департамента Качества.

Перед упаковкой и отправкой Заказчику все детали и готовая продукция обязательно проходят серию испытаний, подтверждающих точность сборки и полную функциональность. Затем продукция отгружается по всему миру и поступает на склады международной сети дистрибуторов, которые посредством эффективной логистики делают эти товары доступными в любой точке мира.

Enolgas Bonomi S.p.A. предлагает своим клиентам полный спектр стандартной продукции, а также новые технологии и продукты разработкой и проектированием которых занимается опытный персонал компании в тесном сотрудничестве с заказчиками.

О КОМПАНИИ

Enolgas Bonomi S.p.A., сотрудничая с Университетами и используя свои достижения в НИР, стремится к поддержанию отличного качества продукции и внедрению инноваций.

Enolgas Bonomi S.p.A. имеет несколько Европейских и международных сертификатов и патентов на свою продукцию и передовые технологии.

Благодаря большому и постоянно пополняющемуся опыту в своей отрасли, сегодня Enolgas Bonomi S.p.A. обеспечивает рынок продукцией, являющейся ориентиром на мировых рынках.

Продукция Enolgas включает широкий спектр клапанов и предохранительных устройств для газа, а также шаровые краны из латуни, нержавеющей и углеродистой сталей, с ручными, электро- и пневмоприводами для водопроводных и отопительных систем, а также клапаны для промышленного применения, для газа, воды, воздуха и углеводородов.

Постоянное стремление к усовершенствованию продукции и тесное сотрудничество с покупателями и поставщиками создают прочную основу развития ENOLGAS Bonomi S.p.A., что позволяет идти в ногу со временем и требованиями рынка в условиях глобализации.

СИСТЕМА МЕНЕДЖМЕНТА КАЧЕСТВА

ENOLGAS BONOMI S.p.A. всегда рассматривает Качество как стратегический фактор и является одной из первых компаний в своей отрасли, внедривших Систему Менеджмента Качества, в соответствии со стандартами ISO 9000.

Как следствие, в 1991 году Система Менеджмента Качества ENOLGAS Bonomi S.p.A. , была одобрена на соответствие стандартам ISO 9000, что подтверждается соответствующими сертификатами ICIM-CISQ, Итальянского Института Сертификации и IQNET, Международной Сертификационной Сети.

ENOLGAS BONOMI S.p.A., осознавая тот факт, что Качество не имеет ни временных, ни пространственных границ, ведет активную работу, направленную на постоянное совершенствование продукции, сервиса и взаимодействия с поставщиками и покупателями.

Основной целью Политики в области качества ENOLGAS BONOMI S.p.A. является удовлетворение требований клиентов и безопасность пользователей. Для достижения этой цели, ENOLGAS BONOMI S.p.A. уделяет особое внимание подбору и обучению персонала и его профессиональной подготовке, будучи убежденной что человеческие ресурсы имеют первостепенное значение.

СОДЕРЖАНИЕ

стр 6 TENAX

стр. 8 SAPHIR

стр. 10 TENAX • WP

стр. 12 JADE

стр. 14 JADE ANSI 300/PN64

стр. 16 CAST JADE

стр. 18 JACKET JADE

стр. 20 JADE 3W

стр. 22 DIAMOND

стр. 24 CAST DIAMOND

стр. 26 TOPAZ

стр. 28 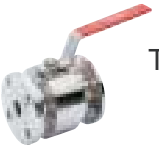 TOPAZ ANSI 300

стр. 30 CAST TOPAZ

стр. 32 CORAL

стр. 34 ТАБЛИЦА ХИМИЧЕСКОЙ СТОЙКОСТИ - МЕТАЛЛЫ

стр. 38 ТАБЛИЦА ХИМИЧЕСКОЙ СТОЙКОСТИ - ПЛАСТИКИ

TENAX

Шаровые краны из нержавеющей стали, имеющие прочную, усовершенствованную летний производственный опыт компании Enolgas.

Применение точного литья корпуса и концевого соединения с последующей обработкой на станках ЧПУ вместо горячей штамповки позволяет поддерживать высокий стандарт качества и допустимые отклонения на постоянном уровне.

Передовой дизайн и точная обработка клапанов гарантируют превосходную герметичность и долговечность.

ПРОМЫШЛЕННЫЕ КРАНЫ

ТЕХНИЧЕСКИЕ ДАННЫЕ
Противовыбросовый шток с тройным уплотнением.
Две пружинные шайбы на верхнем креплении штока.
Закрытие в четверть оборота без рычага.
Полный проход.

КОНЦЕВЫЕ СОЕДИНЕНИЯ
Внутренняя резьба по ISO 7/1 Rp = DIN 2999.
Наружняя резьба по ISO 228/1 = DIN 259.
Спец. резьба (BSPT, NPT, и т.д.) возможна по запросу.

РАБОЧЕЕ ДАВЛЕНИЕ
PN 100 (1/4”) до PN 40 (2”).

ТЕМПЕРАТУРНЫЕ ГРАНИЦЫ
От -20°C до +150°C.

ПРИМЕНЕНИЕ
Химикаты и нефтепродукты, гидравлика, пневматика вода, газы, пар и вакуум.
Для специального применения см. таблицу химической стойкости.

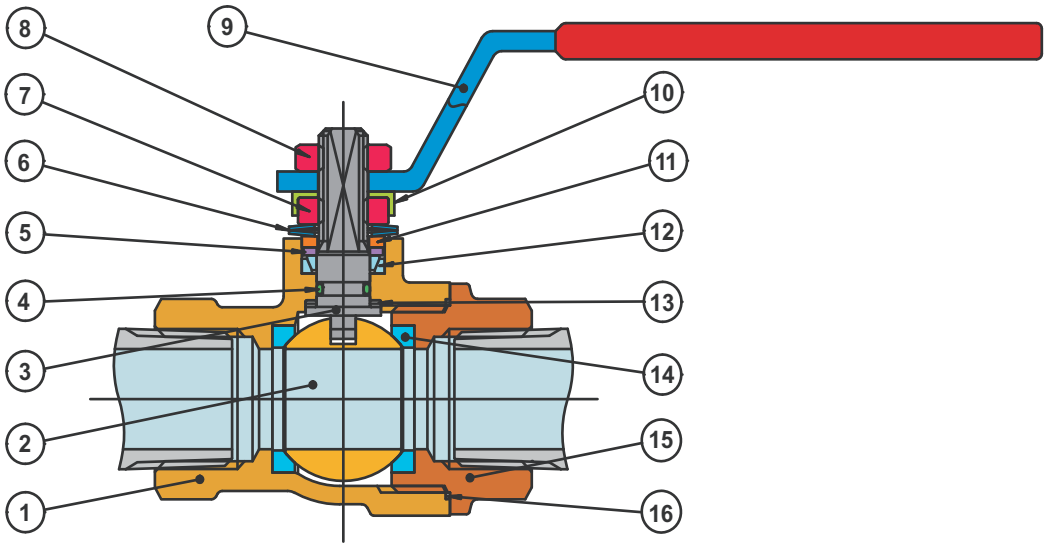

	Часть	Описание	Материал	
1	Корпус	Литье	AISI 316	D 1.4408
2	Шар	Кованый	AISI 316	D 1.4401
3	Шток	Из круга	AISI 316	D 1.4401
4	Уплотнительное О-кольцо	Зеленого или черного цвета	Фторкаучук	
5	Уплотнительная шайба	Из круга	AISI 304	D 1.4301
6	Пружинные шайбы	Тянутые	AISI 301	D 1.4310
7	Контргайка штока	Кованая	AISI 304	D 1.4301
8	Блокирующая гайка	Кованая	AISI 304	D 1.4301
9	Рукоятка	ПВХ изоляция красного цвета	AISI 304	D 1.4301
10	Фиксатор шайбы	Штампованный	AISI 304	D 1.4301
11	Стопор	Штампованный	AISI 304	D 1.4301
12	Уплотнение штока	Из круга	Тефлон P.T.F.E.	
13	Упорная шайба	Из круга	Тефлон P.T.F.E.	
14	Седло шарового крана	Из круга	Тефлон P.T.F.E.	
15	Концевое соединение	Литье	AISI 316	D 1.4408
16	Неподвижная прокладка	Из круга	Тефлон P.T.F.E.	

ICIM
ISO 9001
Cert. n° 0015

TENAX

СПЕЦИАЛЬНОЕ ИСПОЛНЕНИЕ

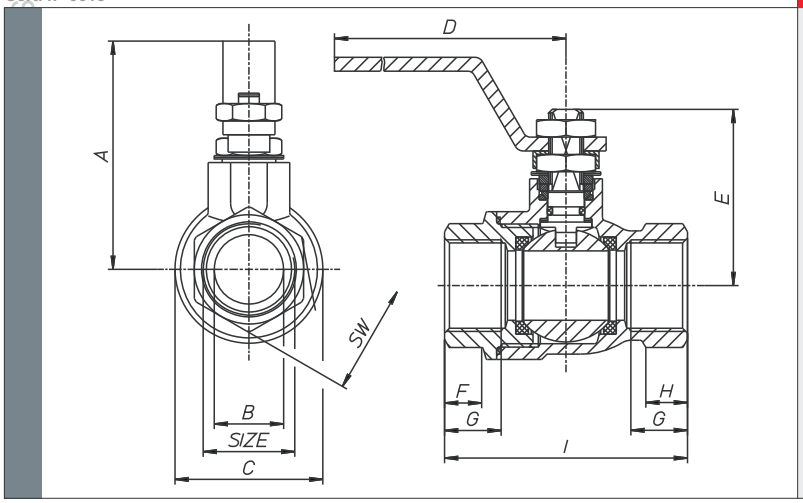

- 15% СТЕКЛОНАПОЛНЕННЫЙ PTFE Температурные границы -20°C + 175°C
- PTFE+КАРБОГРАФИТ: применение до 180°C
- Шток с антистатическим устройством от 3/4” до 2”
- Версия без смазки
- По запросу возможно исполнение в соответствии с ATEX сертификатом (от 3/4” до 2”)
- За дополнительной информацией обращайтесь в нашу техническую/коммерческую службу

ДОПОЛНИТЕЛЬНЫЕ ПРИСПОСОБЛЕНИЯ

- Удлиненный шток для изолированных труб.

Разм.	A мм	B мм	C мм	D мм	E мм	F мм	G мм	H мм	I мм	SW. EXA.	SW. OCT.	MF вес в гр	FF вес в гр.
1/4”	52	8	29	110	37	8,5	11,4	8	50	21,5	-	230	220
3/8”	52	10	29	110	37	8,5	11,4	8	50	21,5	-	230	205
1/2”	55	15	34	110	42	10	15	9,5	60	26,5	-	315	275
3/4”	66	20	42,5	140	52	11,5	16,3	11,5	70	31,5	-	535	465
1”	70	25	50,5	140	56	14	19,1	13,5	85	40,5	-	805	710
11/4”	85	32	63	180	68	15,5	21,4	16	95	-	49,5	1320	1180
11/2”	91	40	75,5	180	74	18,5	21,4	16	105	-	54,5	1875	1740
2”	105	50	91	230	87	22,5	25,7	23,5	125	-	69,5	3130	2930

Услилие в Nm

DN size		10 1/4-3/8”	15 1/2”	20 3/4”	25 1”	32 1 1/4”	40 1 1/2”	50 2”
PN - bar	0	1,6	3,2	3,6	4,6	11,5	19	27,5
	16	1,8	4,3	4,9	5,9	15	24	38
	40	2,5	5,1	6	6,9	16,7	28,6	42
	64	3,2	5,6	6,8	8			
	100	3,8	6,5					
		Nm						

Значения в Nm могут меняться в зависимости от материала седла, температуры и от используемой жидкости.
Для безопасной работы различных видов сервоуправления необходимо предусматривать коэффициент безопасности = 1,5 для каждого условия.
При работе клапана с частым циклом открывание /закрывание возможно значительное затруднение вращение штока по сравнению с начальным.

ДИАГРАММА ДАВЛЕНИЕ/ТЕМПЕРАТУРА

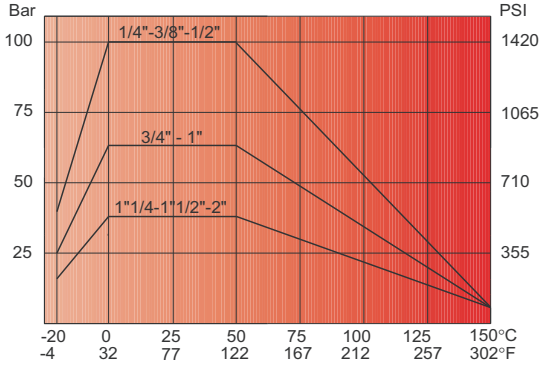

ДИАГРАММА ПОТЕРИ ДАВЛЕНИЯ

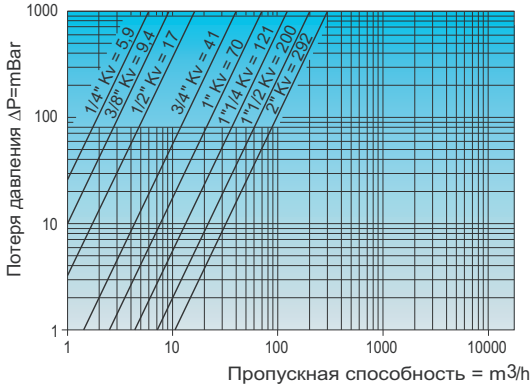

SAPHIR

Шаровые краны из нержавеющей стали, имеющие прочную, усовершенствованную конструкцию воплотили в себе двадцатилетний производственный опыт компании Enolgas.

Применение точного литья корпуса и концевого соединения с последующей обработкой на станках ЧПУ вместо горячей штамповки позволяет поддерживать высокий стандарт качества и допустимые отклонения на постоянном уровне.

Передовой дизайн и точная обработка клапанов гарантируют превосходную герметичность и долговечность.

ТЕХНИЧЕСКИЕ ДАННЫЕ
Противовыбросовый шток с тройным уплотнением.
Две пружинные шайбы на верхнем креплении штока.
Закрытие в четверть оборота без рычага.
Полный проход.

КОНЦЕВЫЕ СОЕДИНЕНИЯ
Внутренняя резьба по ISO 7/1 Rp = DIN 2999.
Наружняя резьба по ISO 228/1 = DIN 259.
Спец. резьба (BSPT, NPT, и т.д.) возможна по запросу.

РАБОЧЕЕ ДАВЛЕНИЕ
PN 100 (1/4”) до PN 40 (2”).

ТЕМПЕРАТУРНЫЕ ГРАНИЦЫ
От -20°C до +150°C.

ПРИМЕНЕНИЕ
Химикаты, нефтепродукты гидравлика, пневматика, вода, газы, пар и вакуум.
Для специального применения см. таблицу химической стойкости.

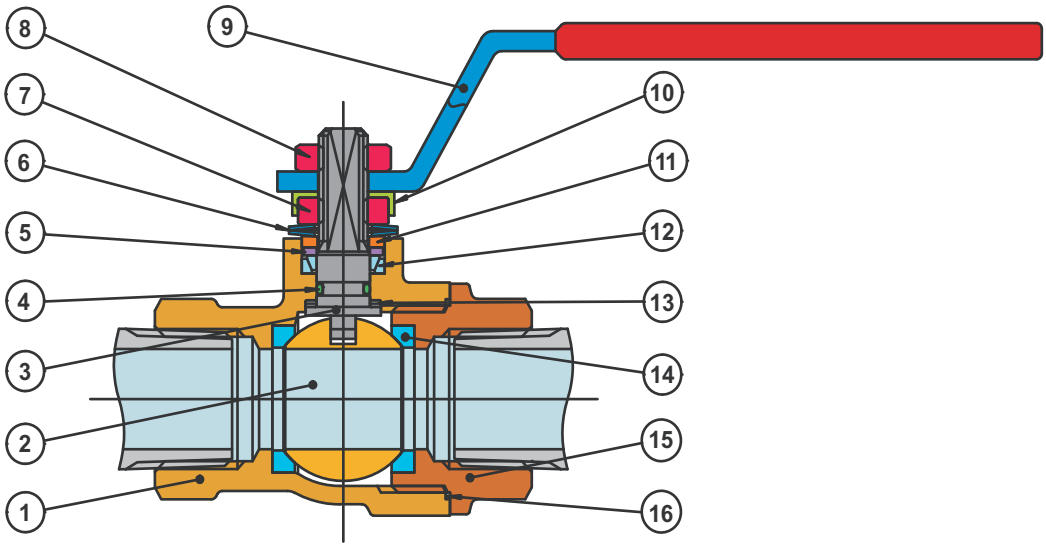

	Часть	Описание	Материал	
1	Корпус	Литье	AISI 316	D 1.4408
2	Шар	Кованый	AISI 316	D 1.4401
3	Шток	Из круга	AISI 316	D 1.4401
4	Уплотнительное О-кольцо	Зеленого или черного цвета	Фторкаучук	
5	Уплотнительная шайба	Из круга	AISI 304	D 1.4301
6	Пружинные шайбы	Тянутые	AISI 301	D 1.4310
7	Контргайка штока	Кованая	AISI 304	D 1.4301
8	Блокирующая гайка	Кованая	AISI 304	D 1.4301
9	Рукоятка	П.В.Х. изоляция красного цвета	AISI 304	D 1.4301
10	Фиксатор гайки	Штампованный	AISI 304	D 1.4301
11	Стопор	Штампованный	AISI 304	D 1.4301
12	Уплотнение штока	Из круга	Тефлон P.T.F.E.	
13	Упорная шайба	Из круга	Тефлон P.T.F.E.	
14	Седло шара	Из круга	Тефлон P.T.F.E.	
15	Концевое соединение	Литье	AISI 316	D 1.4408
16	Неподвижная прокладка	Из круга	Тефлон P.T.F.E.	

ICIM
ISO 9001
Cert. n° 0015

SAPHIR

СПЕЦИАЛЬНОЕ ИСПОЛНЕНИЕ

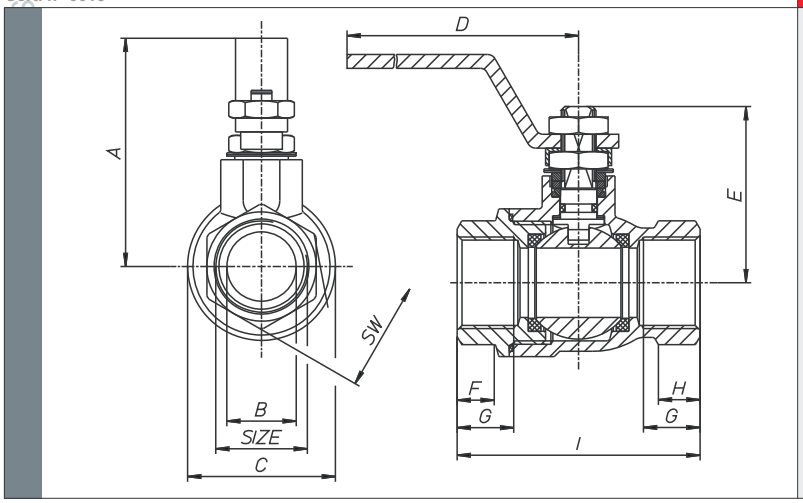

- 15% СТЕКЛОНАПОЛНЕННЫЙ PTFE Температурные границы -20°C + 175°C
- PTFE+КАРБОГРАФИТ: применение до 180°C
- Шток с антистатическим устройством от 3/4” до 2”
- Версия без смазки
- По запросу возможно исполнение в соответствии с ATEX сертификатом (от 3/4” до 2”)
- За дополнительной информацией обращайтесь в нашу техническую/коммерческую службу

ДОПОЛНИТЕЛЬНЫЕ ПРИСПОСОБЛЕНИЯ

- Удлиненный шток для изолированных труб.

Разм	A мм	B мм	C мм	D мм	E мм	F мм	G мм	H мм	I мм	SW. EXA.	SW. OCT.	MF вес в гр.	FF вес в гр.
1/4”	52	8	29	110	37	8,5	11,4	8	50	21,5	-	230	220
3/8”	52	10	29	110	37	8,5	11,4	8	50	21,5	-	230	205
1/2”	55	15	34	110	42	10	15	9,5	60	26,5	-	315	275
3/4”	66	20	42,5	140	52	11,5	16,3	11,5	70	31,5	-	535	465
1”	70	25	50,5	140	56	14	19,1	13,5	85	40,5	-	805	710
11/4”	85	32	63	180	68	15,5	21,4	16	95	-	49,5	1320	1180
11/2”	91	40	75,5	180	74	18,5	21,4	16	105	-	54,5	1875	1740
2”	105	50	91	230	87	22,5	25,7	23,5	125	-	69,5	3130	2930

Усилие в Nm

DN size		10 1/4-3/8”	15 1/2”	20 3/4”	25 1”	32 1 1/4”	40 1 1/2”	50 2”
PN - bar	0	1,6	3,2	3,6	4,6	11,5	19	27,5
	16	1,8	4,3	4,9	5,9	15	24	38
	40	2,5	5,1	6	6,9	16,7	28,6	42
	64	3,2	5,6	6,8	8			
	100	3,8	6,5					
		Nm						

Значения в Nm могут меняться в зависимости от материала седла, температуры и от используемой жидкости.
Для безопасной работы различных видов сервоуправления необходимо предусматривать коэффициент безопасности = 1,5 для каждого условия.
При работе клапана с частым циклом открывание /закрывание возможно значительное затруднение вращение штока по сравнению с начальным.

ДИАГРАММА ДАВЛЕНИЕ/ТЕМПЕРАТУРА

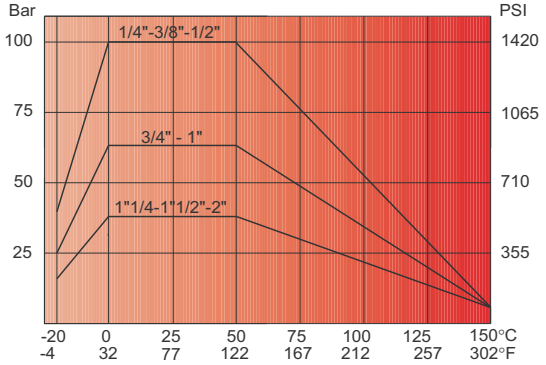

ДИАГРАММА ПОТЕРИ ДАВЛЕНИЯ

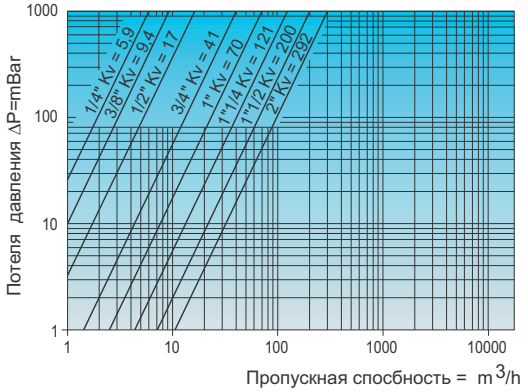

TENAX•WP

Шаровые краны из нержавеющей стали, имеющие прочную, усовершенствованную конструкцию воплотили в себе двадцатилетний производственный опыт компании Enolgas.

Применение точного литья корпуса и концевого соединения с последующей обработкой на станках ЧПУ вместо горячей штамповки позволяет поддерживать высокий стандарт качества и допустимые отклонения на постоянном уровне.

Передовой дизайн и точная обработка клапанов гарантируют превосходную герметичность и долговечность.

ТЕХНИЧЕСКИЕ ДАННЫЕ

Противовыбросовый шток с тройным уплотнением.
Две пружинные шайбы на верхнем креплении штока.
Закрытие в четверть оборота без рычага.
Полный проход.
Шаровые краны TENAX•WP поставляются с ISO площадкой для прямого подсоединения привода.
В соответствии со стандартом ISO 5211

КОНЦЕВЫЕ СОЕДИНЕНИЯ

Внутренняя резьба по ISO 7/1 Rp = DIN 2999.
Наружняя резьба по ISO228/1 = DIN 259.
Спец. резьба (BSPT, NPT, и т.д.) возможна по запросу.

РАБОЧЕЕ ДАВЛЕНИЕ

PN 160 (3/8”) до PN 40 (2”)

ТЕМПЕРАТУРНЫЕ ГРАНИЦЫ

От -20°C до +150°C.

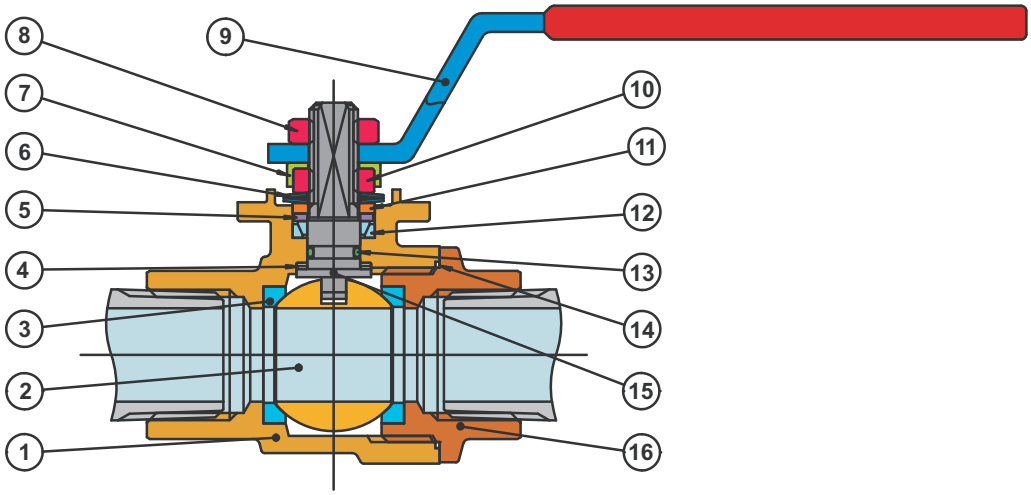

	Часть	Описание	Материал	
1	Корпус	Литье	AISI 316	D 1.4408
2	Шар	Кованый	AISI 316	D 1.4401
3	Седло шара	Из круга	Тефлон P.T.F.E.	
4	Упорная шайба	Из круга	Тефлон P.T.F.E.	
5	Уплотнительная прокладка	Из круга	AISI 304	D 1.4301
6	Пружинные шайбы	Тянутые	AISI 301	D 1.4310
7	Фиксатор гайки	Штампованный	AISI 304	D 1.4301
8	Блокирующая гайка	Кованая	AISI 304	D 1.4301
9	Рукоятка	П.В.Х. изоляция красного цвета	AISI 304	D 1.4301
10	Контргайка штока	Кованая	AISI 304	D 1.4301
11	Стопор	Штампованный	AISI 304	D 1.4301
12	Уплотнение штока	Из круга	Тефлон P.T.F.E.	
13	Уплотнительное О-кольцо	зеленого или черного цвета	Фторкаучук	
14	Неподвижная прокладка	Из круга	Тефлон P.T.F.E.	
15	Шток	Из круга	AISI 316	D 1.4401
16	Концевое соединение	Литье	AISI 316	D 1.4408

ICIM
ISO 9001
Cert. n° 0015

TENAX•WP

СПЕЦИАЛЬНОЕ ИСПОЛНЕНИЕ

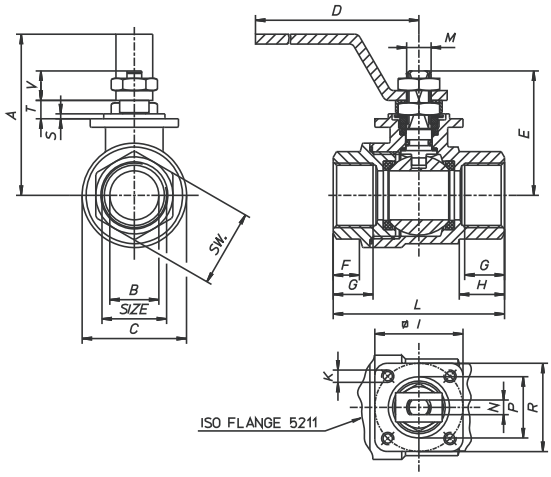

- 15% СТЕКЛОНАПОЛНЕННЫЙ PTFE Температурные границы -20°C + 175°C
- PTFE+КАРБОГРАФИТ: применение до 180°C
- Шток с антистатическим устройством от 3/4” до 2”
- Версия без смазки
- Полированный
- По запросу возможно исполнение в соответствии с ATEX сертификатом (от 3/4” до 2”)
- За дополнительной информацией обращайтесь в нашу техническую/коммерческую службу

ДОПОЛНИТЕЛЬНЫЕ ПРИСПОСОБЛЕНИЯ

- Удлиненный шток для изолированных труб.

Разм	A мм	B мм	C мм	D мм	E мм	F мм	G мм	H мм	I мм	K мм	L мм	M мм	N мм	P мм	R мм	S мм	T мм	V мм	SW. EXA.	SW. OCT.	ISO фланцы	вес в гр
3/8”	52	10	29	110	37	8,5	11,4	13,5	36	M5	55	M8	4	25	36	2	6	9,5	21,5	-	F03	245
1/2”	55	15	34	110	42	10	15	18	36	M5	65	M8	4	25	36	2	6	9,5	26,5	-	F03	325
3/4”	66	20	42,5	140	52	11,5	16,3	18	36	M5	70	M10	6	25	36	2	7,5	12	31,5	-	F03	510
1”	70	25	50,5	140	56	14	19,1	27,5	36	M5	85	M10	6	25	36	2	7,5	12	40,5	-	F03	765
11/4”	85	32	63	180	68	15,5	21,4	28,5	42	M5	95	M12	8	30	42	3	9,5	13,5	-	49,5	F04	1270
11/2”	91	40	75,5	180	74	18,5	21,4	23	42	M5	105	M12	8	30	42	3	9,5	13,5	-	54,5	F04	1810
2”	105	50	91	230	87	22,5	25,7	35	50	M6	125	M16	10	35	50	3	11,3	17,8	-	69,5	F05	3160

Усилие в Nm

DN size		10 3/8”	15 1/2”	20 3/4”	25 1”	32 1 1/4”	40 1 1/2”	50 2”
PN - bar	0	1,6	3,2	3,6	4,6	11,5	19	27,5
	16	1,8	4,3	4,9	5,9	15	24	38
	40	2,5	5,1	6	6,9	16,7	28,6	42
	64	3,2	5,6	6,8	8	18,4	32	
	100	3,8	6,5	8,5	10			
	160	5	8					
		Nm						

Значения в Nm могут меняться в зависимости от материала седла, температуры и от используемой жидкости.
Для безопасной работы различных видов сервоуправления необходимо предусматривать коэффициент безопасности = 1,5 для каждого условия.
При работе клапана с частым циклом открывание /закрывание возможно значительное затруднение вращение штока по сравнению с начальным.

ДИАГРАММА ДАВЛЕНИЕ/ТЕМПЕРАТУРА

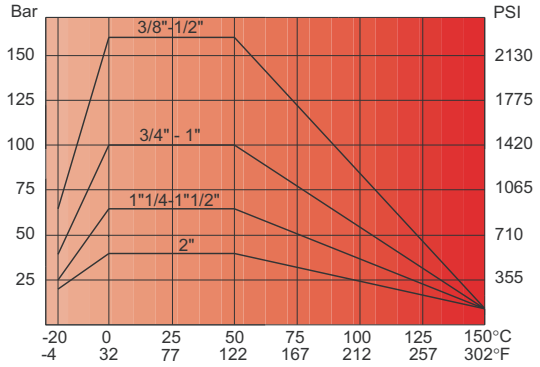

ДИАГРАММА ПОТЕРИ ДАВЛЕНИЯ

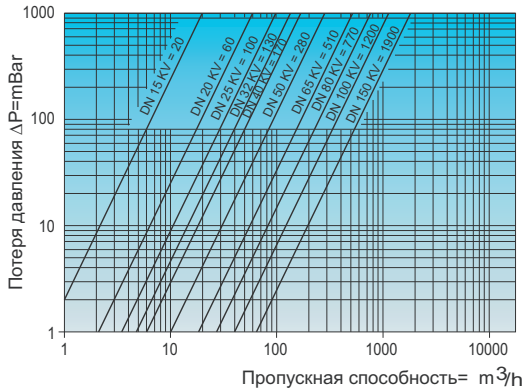

JADE

Шаровые краны из нержавеющей стали, имеющие прочную, усовершенствованную конструкцию воплотили в себе двадцатилетний производственный опыт компании Enolgas.

Применение точного литья корпуса и концевого соединения с последующей обработкой на станках ЧПУ вместо горячей штамповки позволяет поддерживать высокий стандарт качества и допустимые отклонения на постоянном уровне.

Передовой дизайн и точная обработка клапанов гарантируют превосходную герметичность и долговечность.

ТЕХНИЧЕСКИЕ ДАННЫЕ

Противовыбросовый шток с тройным уплотнением.
Две пружинные шайбы на верхнем креплении штока.
Закрытие в четверть оборота без рычага.
Полный проход.

JADE

Возможно исполнение из нерж. и углерод. сталей.
ISO монтажные отверстия для приводов.
Пожаробезопасность BS 6755, API 6FA,API 607.
Общие рекомендации BS 5351.
Соединение с приводом ISO 5211.

КОНЦЕВЫЕ СОЕДИНЕНИЯ

Фланцы по UNI 2223-2229
DIN 2501 BL.1
ANSI B16.5.

РАБОЧЕЕ ДАЛЕНИЕ

Стандарт PN 16
По запросу PN 25/PN 40 и ANSI 150.

ТЕМПЕРАТУРНЫЕ ГРАНИЦЫ

От -20°C до +180°C

ПРИМЕНЕНИЕ

Химикаты, нефтепродукты, гидравлика,пневматика, вода, газы и вакуум.
Для специального применения см. таблицу химической стойкости.

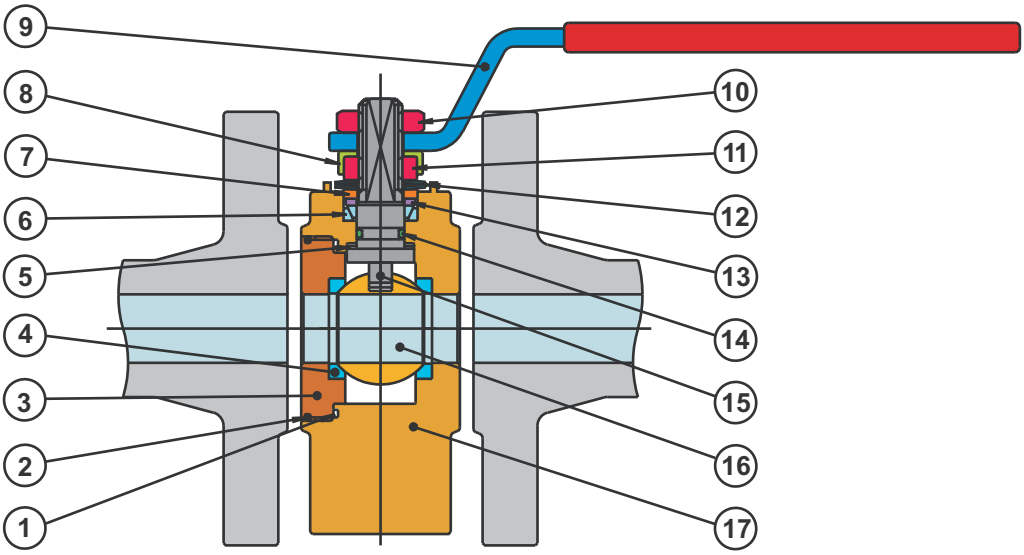

	Часть	Описание	JADE нержав. сталь		JADE углерод. сталь	
1	Неподвижная прокладка	Из круга	Тефлон P.T.F.E.		Тефлон P.T.F.E.	
2	Неподвижное О-Кольцо	Черного цвета	NBR		NBR	
3	Корпус вставки	Из круга	AISI 316	D 1.4401	A 105	
4	Седло шара	Из круга	Тефлон P.T.F.E.		Тефлон P.T.F.E.	
5	Упорная шайба	Из круга	Тефлон P.T.F.E.		Тефлон P.T.F.E.	
6	Уплотнение штока	Из круга	Тефлон P.T.F.E.		Тефлон P.T.F.E.	
7	Стопор	Штампованный	AISI 304	D 1.4301	AISI 304	D 1.4301
8	Фиксатор гайки	Штампованный	AISI 304	D 1.4301	AISI 304	D 1.4301
9	Рукоятка	П.В.Х. изоляция красного цв.	AISI 304	D 1.4301	Fe PO2 Оцинкованная сталь	
10	Блокирующая гайка	Кованая	AISI 304	D 1.4301	Оцинкованная сталь	
11	Контргайка штока	Кованая	AISI 304	D 1.4301	Оцинкованная сталь	
12	Пружинные шайбы	Тянутые	AISI 301	D 1.4310	50 CrV4	
13	Уплотнительная шайба	Из круга	AISI 303	D 1.4305	AISI 303	D 1.4305
14	Уплотнительное О-кольцо	Зеленое или черное	Фторкаучук		Фторкаучук	
15	Шток	Из круга	AISI 316	D 1.4401	AISI 304	D 1.4301
16	Шар	Кованый	AISI 316	D 1.4401	DN 15/40 AISI 316	D 1.4401
					DN 50/100 AISI 304	D 1.4301
17	Корпус	Из круга	AISI 316	D 1.4401		

ICIM
ISO 9001
Cert. n° 0015

JADE

СПЕЦИАЛЬНОЕ ИСПОЛНЕНИЕ

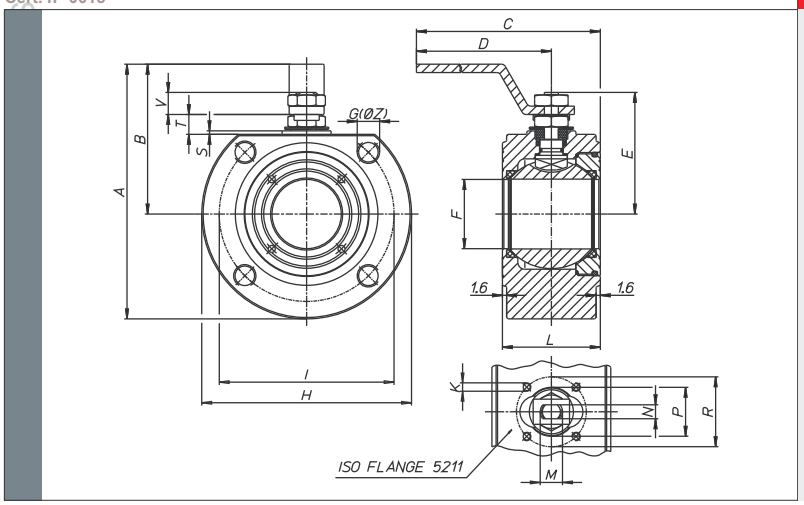

- 15% СТЕКЛОНАПОЛНЕННЫЙ PTFE Температурные границы -10°C + 195°C
- PTFE+КАРБОГРАФИТ Температурные границы -10°C + 210°C
- Цельное седло из PTFE от DN 15 до DN 100
- Редукционная передача с ручным управлением
- Высверленный шар и однонаправленный клапан
- Антистатическое устройство от DN 15 до DN 32 сертификат ATEX
- Корпус из LF2 до -20°C
- Конструкция AISI 304
- Латунный шар
- Версия без смазки
- Возможно исполнение с межфланцевым креплением шара

Разм	A мм	B мм	C мм	D мм	E мм	F мм	G мм	H мм	K мм	I мм	L мм	M мм	N мм	P мм	R мм	S мм	T мм	V мм	Z мм	N° отвер.	PN	ISO фланец	вес гр
DN15	110	65	160	140	48	15	M12	90	M5	65	35	M10	6	25	36	2	8	9	14	4	40	F03	1345
DN20	120	70	160	140	51	20	M12	100	M5	75	38	M10	6	25	36	2	8	9	14	4	40	F03	1810
DN25	137	82	200	180	62,5	25	M12	110	M5	85	43	M12	8	30	42	2	11,5	11,5	14	4	40	F04	2505
DN32	150	85	205	180	67	32	M16	130	M5	100	50	M12	8	30	42	2	9,5	11,5	18	4	40	F04	3995
DN40	172	102	260	230	80	40	M16	140	M6	110	60	M16	10	35	50	2,5	14	16	18	4	40	F05	5540
DN50	185	110	265	230	87	50	M16	150	M6	125	70	M16	10	35	50	2,5	14	16	18	4	40	F05	7300
DN65	225	137,5	400	350	119,5	65	M16	175	M8	145	95	M22	14	55	70	3	18,7	20,8	18	4/8	16/40	F07	15000
DN80	245	150	410	350	129,5	78	M16	190	M8	160	118	M22	14	55	70	3	18,7	20,8	18	8	40	F07	19500
DN100	275	165	580	508	148,5	96	M16	220	M10	180	140	M27	16	70	102	3	22,2	25,3	18	8	16	F10	31500

Усилие в Nm

DN size		15	20	25	32	40	50	65	80	100
PN - bar	0	4	7	10	16	25	35	55	75	150
	16	4,8	8,5	11,3	19	28	39	59	84,5	168
	25	5,2	9,1	12	20,5	29,5	41,5	62,5	92	180
	40	6	10,5	13	22,5	31,5	44	67	99	195
		Nm								

Значения в Nm могут меняться в зависимости от материала седла, температуры и от используемой жидкости.
Для безопасной работы различных видов сервоуправления необходимо предусматривать коэффициент безопасности = 1,5 для каждого условия.
При работе клапана с частым циклом открывание /закрывание возможно значительное затруднение вращение штока по сравнению с начальным.

ДИАГРАММА ДАВЛЕНИЕ/ТЕМПЕРАТУРА

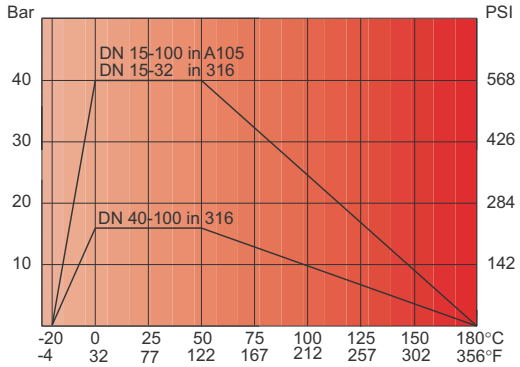

ДИАГРАММА ПОТЕРИ ДАВЛЕНИЯ

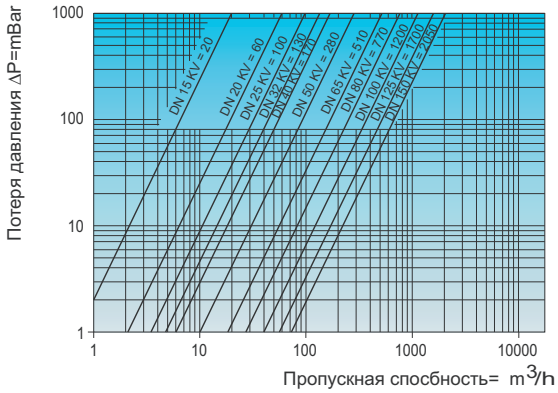

JADE
ANSI 300 / PN64

Плоские шаровые краны из нержавеющей и углеродистой сталей, имеющие прочную усовершенствованную конструкцию, воплотили в себе двадцатилетний производственный опыт компании Enolgas.

Применение точного литья корпуса клапана с последующей обработкой на станках с ЧПУ гарантирует высокий стандарт качества.

Передовая конструкция и точная обработка клапана гарантируют превосходную герметичность и долговечность.

ТЕХНИЧЕСКИЕ ДАННЫЕ
Противовыбросовый шток с тройным уплотнением.
Две пружинные шайбы на верхнем креплении штока.
Закрытие в четверть оборота без рычага.
Полный проход.

JADE
Возможно исполнение из нерж. и углерод. сталей.
ISO монтажные отверстия для приводов.
Пожаробезопасность BS 6755, API 6FA,API 607.
Общие рекомендации BS 5351.
Соединение с приводом ISO 5211.

КОНЦЕВЫЕ СОЕДИНЕНИЯ
Фланцы по UNI 2223-2229
DIN 2501 BL.1
ANSI B16.5.

РАБОЧЕЕ ДАЛЕНИЕ
PN 64 или ANSI 300

ТЕМПЕРАТУРНЫЕ ГРАНИЦЫ
От -20°C до +180°C

Применение
Химикаты, нефтепродукты гидравлика, пневматика, вода, газы, вакуум.
Для специального применения см. таблицу химической стойкости.

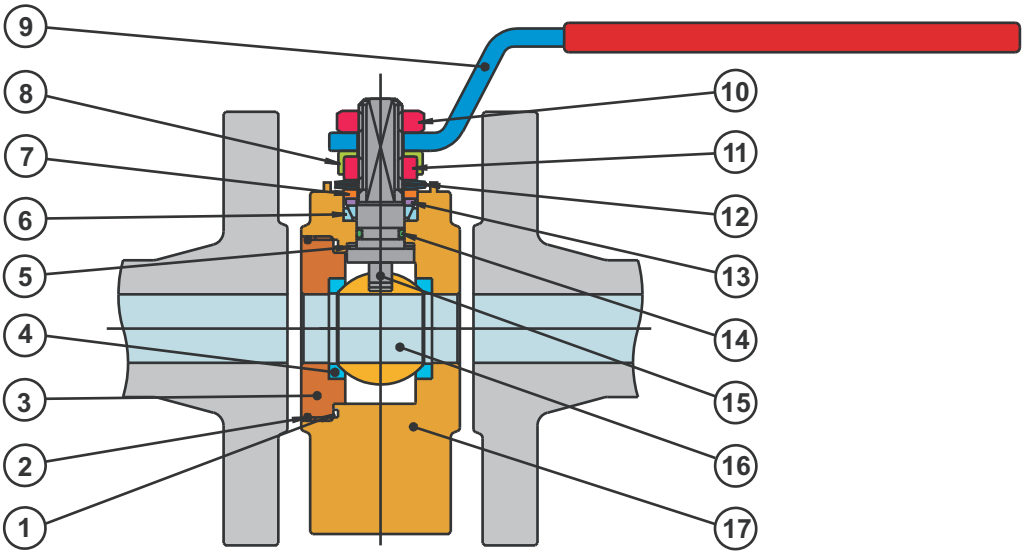

	Часть	Описание	JADE нерж.сталь		JADE углерод. сталь	
1	Неподвиж. прокладка	Из круга	Тефлон P.T.F.E.		Тефлон P.T.F.E.	
2	Неподвиж. О-кольцо	Черного цвета	NBR		NBR	
3	Корпус вставки	Из круга	AISI 316	D 1.4401	A 105	
4	Седло шара	Из круга	Тефлон P.T.F.E.		Тефлон P.T.F.E.	
5	Упорная шайба	Из круга	Тефлон P.T.F.E.		Тефлон P.T.F.E.	
6	Уплотнение штока	Из круга	Тефлон P.T.F.E.		Тефлон P.T.F.E.	
7	Стопор	Штампованный	AISI 304	D 1.4301	AISI 304	D 1.4301
8	Фиксатор гайки	Штампованный	AISI 304	D 1.4301	AISI 304	D 1.4301
9	Рукоятка	П.В.Х. изоляция красн. цвета	AISI 304	D 1.4301	Fe PO2 Оцинкованная	
10	Блокирующая гайка	Кованая	AISI 304	D 1.4301	Оцинкованная сталь	
11	Контргайка штока	Кованая	AISI 304	D 1.4301	Оцинкованная сталь	
12	Пружинные шайбы	Тянутые	AISI 301	D 1.4310	50 CrV4	
13	Уплотнит. шайба	Из круга	AISI 303	D 1.4305	AISI 303	D 1.4305
14	Уплотнит. О-кольцо	Зеленого или черного цвета	Фторкаучук		Фторкаучук	
15	Шток	Из круга	AISI 316	D 1.4401	AISI 304	D 1.4301
16	Шар	Кованый	AISI 316	D 1.4401	DN 15/40 AISI 316	D 1.4401
					DN 50/100 AISI 304	D 1.4301
17	Корпус	Из круга	AISI 316	D 1.4401		

ICIM
ISO 9001
Cert. n° 0015

JADE
ANSI 300 / PN64
СПЕЦИАЛЬНОЕ ИСПОЛНЕНИЕ

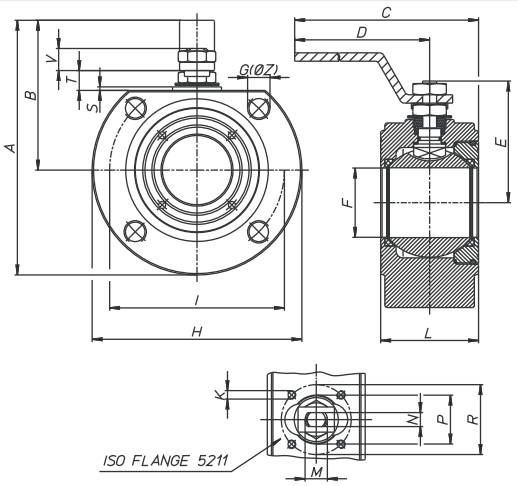

- 15% СТЕКЛОНАПОЛНЕННЫЙ PTFE
  Температурные границы -20°C + 195°C
- PTFE+КАРБОГРАФИТ
  Температурные границы -20°C + 210°C
- Цельное седло из PTFE от DN 15 до DN 50
- Редукционная передача с ручным управлением
- Высверленный шар и однонаправленный клапан
- Версия без смазки
- Антистатическое устройство от DN 15 до DN 32
- По запросу возможно исполнение с сертификатом ATEX
- Удлиненный шток для изолированных труб
- За дополнительной информацией обращайтесь в нашу коммерческую/техническую службы

	Разм.	A мм	B мм	C мм	D мм	E мм	F мм	G мм	H мм	K мм	I мм	L мм	M мм	N мм	P мм	R мм	S мм	T мм	V мм	Z мм	N° отвер.	PN	ISO фланец	вес гр.
PN 64	DN15	119	66	161	140	48	15	M12	105	M5	75	42	M10	6	-	36	-	3	9	14	4	64	F03	2310
	DN20	138	73	163	140	55,5	20	M16	130	M5	90	46	M10	6	-	36	-	3	9	18	4	64	F03	3660
	DN25	160	90	205	180	70,5	25	M16	140	M5	100	50	M12	8	-	42	-	9,5	11,5	18	4	64	F04	4750
	DN32	173	95	207	180	75	32	M20	155	M5	110	54	M12	8	-	42	-	9,5	11,5	22	4	64	F04	6050
	DN40	194	109	263	230	87,5	40	M20	170	M6	125	66	M16	10	35	50	2,5	14	16	22	4	64	F05	8950
	DN50	206	116	272	230	94,5	50	M20	180	M6	135	83	M16	10	35	50	2,5	14	16	22	4	64	F05	12620

ANSI 300	1/2”	113	66	161	140	48	15	1/2”	95,2	M5	66,7	42	M10	6	-	36	-	3	9	16	4	-	F03	1725
	3/4”	130	73	163	140	55,5	20	5/8”	117,5	M5	82,5	46	M10	6	-	36	-	3	9	19	4	-	F03	2770
	1”	152	90	205	180	70,5	25	5/8”	123,8	M5	88,9	50	M12	8	-	42	-	9,5	11,5	19	4	-	F04	3700
	11/2”	187	109	263	230	87,5	40	3/4”	155,6	M6	114,3	66	M16	10	35	50	2,5	14	16	22	8	-	F05	7110
	2”	199	116	272	230	94,5	50	5/8”	165,1	M6	127	83	M16	10	-	50	-	2,5	16	19	4	-	F05	10430

Усилие в Nm

DN size		15 1/2”	20 3/4”	25 1”	32 1 1/4”	40 1 1/2”	50 2”			
PN - bar	0	4	7	10	16	25	35			
	16	4,8	8,5	11,3	19	28	39			
	25	5,2	9,1	12	20,5	29,5	41,5			
	40	6	10,5	13	22,5	31,5	44			
		Nm								

Значения в Nm могут меняться в зависимости от материала седла, температуры и от используемой жидкости.
Для безопасной работы различных видов сервоуправления необходимо предусматривать коэффициент безопасности = 1,5 для каждого условия.
При работе клапана с частым циклом открывание /закрывание возможно значительное затруднение вращение штока по сравнению с начальным.

ДИАГРАММА ДАВЛЕНИЕ/ТЕМПЕРАТУРА

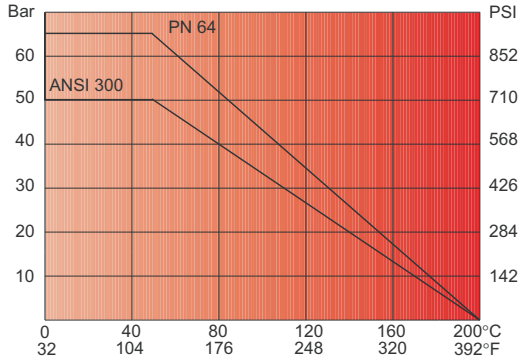

ДИАГРАММА ПОТЕРИ ДАВЛЕНИЯ

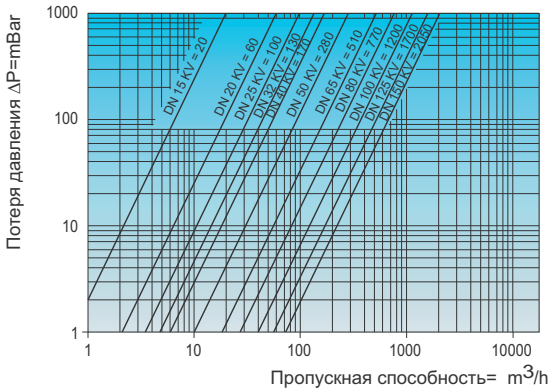

CAST JADE

Плоские шаровые краны из нержавеющей и углеродистой сталей, имеющие прочную усовершенствованную конструкцию, воплотили в себе двадцатилетний производственный опыт компании Enolgas.

Применение точного литья корпуса клапана с последующей обработкой на станках с ЧПУ гарантирует высокий стандарт качества.

Передовая конструкция и точная обработка клапана гарантируют превосходную герметичность и долговечность.

ТЕХНИЧЕСКИЕ ДАННЫЕ
Противовыбросовый шток с тройным уплотнением.
Две пружинные шайбы на верхнем креплении штока.
Закрытие в четверть оборота без рычага.
Полный проход.

JADE
Возможно исполнение из нерж. и углерод. сталей.
ISO монтажные отверстия для приводов.
Пожаробезопасность BS 6755, API 6FA,API 607.
Общие рекомендации BS 5351.
Соединение с приводом ISO 5211.

КОНЦЕВЫЕ СОЕДИНЕНИЯ
Фланцы по UNI 2223-2229
DIN 2501 BL.1
ANSI B16.5.

РАБОЧЕЕ ДАВЛЕНИЕ
Стандартное PN 16
По запросу PN 25/PN 40 и ANSI 150.

ТЕМПЕРАТУРНЫЕ ГРАНИЦЫ
От -20°C до +180°C

ПРИМЕНЕНИЕ
Химикаты, нефтепродукты, гидравлика, пневматика, вода, газы и вакуум.
Для специального применения см. таблицу химической стойкости.

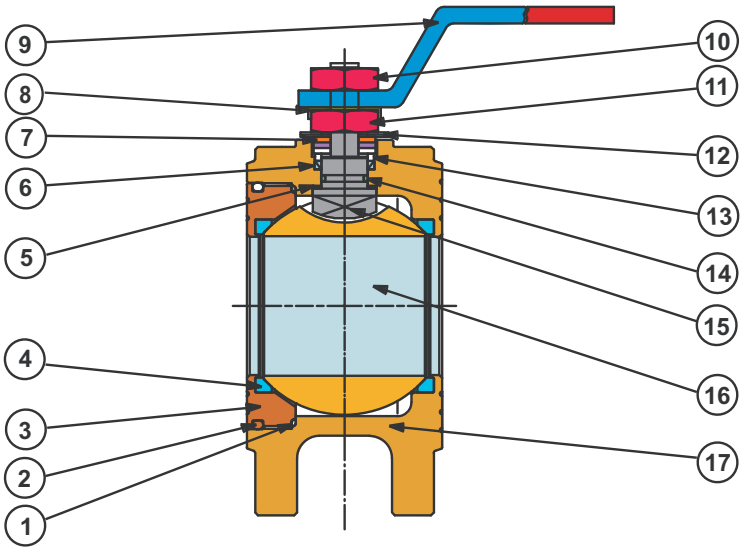

	Часть	Описание	JADE нержав. сталь		JADE углерод. сталь	
1	Неподвиж. прокладка	Из круга	Тефлон P.T.F.E.		Тефлон P.T.F.E.	
2	Неподвиж. О-кольцо	Черного цвета	NBR		NBR	
3	Корпус вставки	Из круга	AISI 316	D 1.4401	A 105	
4	Седло шара	Из круга	Тефлон P.T.F.E.		Тефлон P.T.F.E.	
5	Упорная шайба	Из круга	Тефлон P.T.F.E.		Тефлон P.T.F.E.	
6	Уплотнение штока	Из круга	Тефлон P.T.F.E.		Тефлон P.T.F.E.	
7	Стопор	Штампованный	AISI 304	D 1.4301	AISI 304	D 1.4301
8	Фиксатор гайки	Штампованый	AISI 304	D 1.4301	AISI 304	D 1.4301
9	Рукоятка	П.В.Х. изол. красного цвета	AISI 304	D 1.4301	Fe PO2 Оцинкованная сталь	
10	Блокирующая гайка	Кованая	AISI 304	D 1.4301	Оцинкованная сталь	
11	Контргайка штока	Кованая	AISI 304	D 1.4301	Оцинкованная сталь	
12	Пружинные шайбы	Тянутые	AISI 301	D 1.4310	50 CrV4	
13	Уплотнит. шайбы	Из круга	AISI 303	D 1.4305	AISI 303	D 1.4305
14	Уплотнит. О-кольцо	Зеленого или черного цвета	Фторкаучук		Фторкаучук	
15	Шток	Из круга	AISI 316	D 1.4401	AISI 304	D 1.4301
16	Шар	Кованый	AISI 316	D 1.4401	DN 15/40 AISI 316	D 1.4401
					DN 50/100 AISI 304	D 1.4301
17	Корпус	Литье	AISI 316	D 1.4408		

ICIM
ISO 9001
Cert. n° 0015

CAST JADE

СПЕЦИАЛЬНОЕ ИСПОЛНЕНИЕ

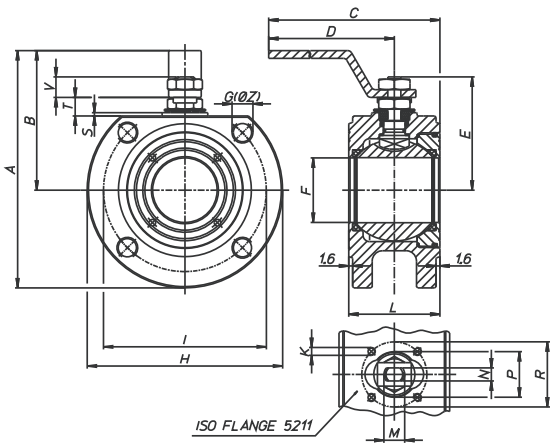

- 15% СТЕКЛОНАПОЛНЕННЫЙ PTFE
  Температурные границы -10°C + 195°C
- PTFE+КАРБОГРАФИТ
  Температурные границы -10°C + 210°C
- Цельное седло из PTFE от DN 15 до DN 100
- Редукционная передача с ручным управлением
- Желтая рукоятка для газа
- Высверленный шар и однонаправленный клапан
- Антистатическое устройство от DN 15 до DN 32
- По запросу возможно исполнение с сертификатом ATEX
- Корпус из LF2 до -20°C
- Конструкция AISI 304
- Шар из латуни
- Версия без смазки

ДОПОЛНИТЕЛЬНЫЕ ПРИСПОСОБЛЕНИЯ

- Удлиненный шток для изолированных труб.

Разм	A мм	B мм	C мм	D мм	E мм	F мм	G мм	H мм	K мм	I мм	L мм	M мм	N мм	P мм	R мм	S мм	T мм	V мм	Z мм	N° отвер.	PN	ISO фланец	вес гр
DN32	150	85	205	180	67	32	M16	130	M5	100	50	M12	8	30	42	2	9,5	11,5	18	4	40	F04	4040
DN40	172	102	260	230	80	40	M16	150	M6	110	60	M16	10	35	50	2,5	14	16	18	4	16/40	F05	4230/ 5540
DN50	193	110	265	230	87	50	M16	165	M6	125	70	M16	10	35	50	2,5	14	16	18	4	16/40	F05	5840/ 7250
DN65	230	137,5	380	333	119,5	65	M16	185	M8	145	95	M22	14	55	70	3	18,7	20,8	18	4	16/40	F07	10280
DN80	250	150	395	333	129,5	78	M16	200	M8	160	122	M22	14	55	70	3	18,7	20,8	18	8	40	F07	13790
DN100	275	165	440	370	148,5	96	M16	220	M8	180	140	M27	16	70	102	3	22,2	25,3	18	8	16	F10	20110

Усилие in Nm

DN size		32	40	50	65	80	100			
PN - bar	0	16	25	35	55	75	150			
	16	19	28	39	59	84,5	168			
	25	20,5	29,5	41,5	62,5	92	180			
	40	22,5	31,5	44	67	99	195			
		Nm								

Значения в Nm могут меняться в зависимости от материала седла, температуры и от используемой жидкости.
Для безопасной работы различных видов сервоуправления необходимо предусматривать коэффициент безопасности = 1,5 для каждого условия.
При работе клапана с частым циклом открывание /закрывание возможно значительное затруднение вращение штока по сравнению с начальным.

ДИАГРАММА ДАВЛЕНИЕ/ТЕМПЕРАТУРА

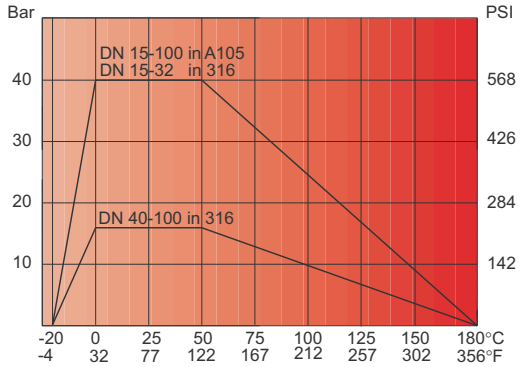

ДИАГРАММА ПОТЕРИ ДАВЛЕНИЯ

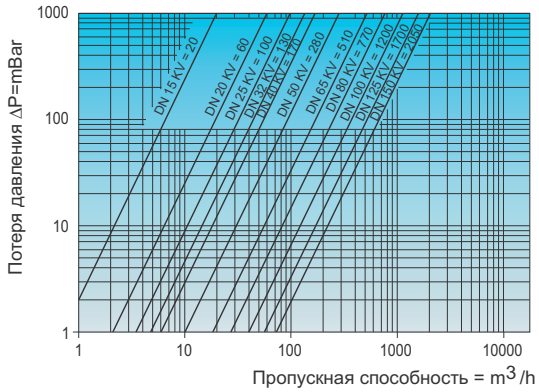

JACKET JADE

Плоские шаровые краны из нержавеющей и углеродистой сталей, имеющие прочную усовершенствованную конструкцию, воплотили в себе двадцатилетний производственный опыт компании Enolgas.

Применение точного литья корпуса клапана с последующей обработкой на станках с ЧПУ гарантирует высокий стандарт качества.

Передовая конструкция и точная обработка клапана гарантируют превосходную герметичность и долговечность.

ТЕХНИЧЕСКИЕ ДАННЫЕ
Противовыбросовый шток с тройным уплотнением.
Две пружинные шайбы на верхнем креплении штока.
Закрытие в четверть оборота без рычага.
Полный проход.

JADE
Возможно исполнение из нерж. и углерод. сталей.
ISO монтажные отверстия для приводов.
Пожаробезопасность BS 6755, API 6FA,API 607.
Общие рекомендации BS 5351.
Соединение с приводом ISO 5211.

КОНЦЕВЫЕ СОЕДИНЕНИЯ
Фланцы по UNI 2223-2229
DIN 2501 BL.1
ANSI B16.5.

РАБОЧЕЕ ДАВЛЕНИЕ
PN 16 по запросу PN 25 и PN 40

ТЕМПЕРАТУРНЫЕ ГРАНИЦЫ
От -20°C до +180°C

ПРИМЕНЕНИЕ
Химикаты, нефтепродукты, гидравлика, пневматика, вода, газы и вакуум.
Для специального применения см. таблицу химической стойкости.

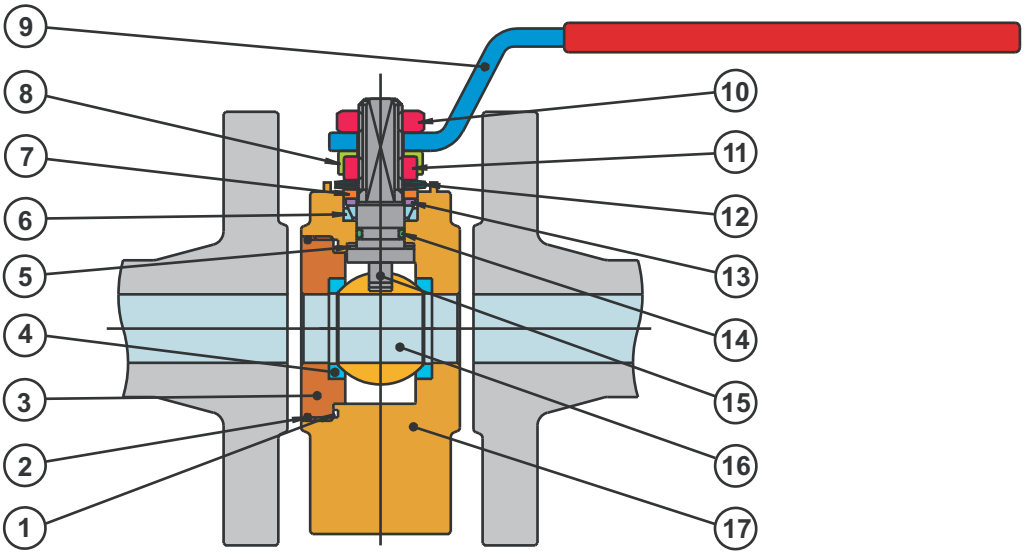

	Часть	Описание	JADE нержав. сталь		JADE углерод. сталь	
1	Неподвиж. прокладка	Из круга	Тефлон P.T.F.E.		Тефлон P.T.F.E.	
2	Неподвиж. О-кольцо	Черного цвета	NBR		NBR	
3	Корпус вставки	Из круга	AISI 316	D 1.4401	A 105	
4	Седло шара	Из круга	Тефлон P.T.F.E.		Тефлон P.T.F.E.	
5	Упорная шайба	Из круга	Тефлон P.T.F.E.		Тефлон P.T.F.E.	
6	Уплотнение штока	Из круга	Тефлон P.T.F.E.		Тефлон P.T.F.E.	
7	Стопор	Штампованный	AISI 304	D 1.4301	AISI 304	D 1.4301
8	Фиксатор гайки	Штампованный	AISI 304	D 1.4301	AISI 304	D 1.4301
9	Рукоятка	П.В.Х. изоляция красного цвета	AISI 304	D 1.4301	Fe PO2 Оцинкованная сталь	
10	Блокирующая гайка	Кованая	AISI 304	D 1.4301	Оцинкованная сталь	
11	Контргайка штока	Кованая	AISI 304	D 1.4301	Оцинкованная сталь	
12	Пружинные шайбы	Тянутые	AISI 301	D 1.4310	50 CrV4	
13	Уплотнит. прокладка	Из круга	AISI 303	D 1.4305	AISI 303	D 1.4305
14	Уплотн. О-кольцо	Зеленого или черного цвета	Фторкаучук		Фторкаучук	
15	Шток	Из круга	AISI 316	D 1.4401	AISI 304	D 1.4301
16	Шар	Кованый	AISI 316	D 1.4401	DN 15/40 AISI 316	D 1.4401
					DN 50/100 AISI 304	D 1.4301
17	Корпус	Литье/Из круга	AISI 316	D 1.4408/D 1.4401		

ISO 9001
Cert. n° 0015

JACKET JADE

СПЕЦИАЛЬНОЕ ИСПОЛНЕНИЕ

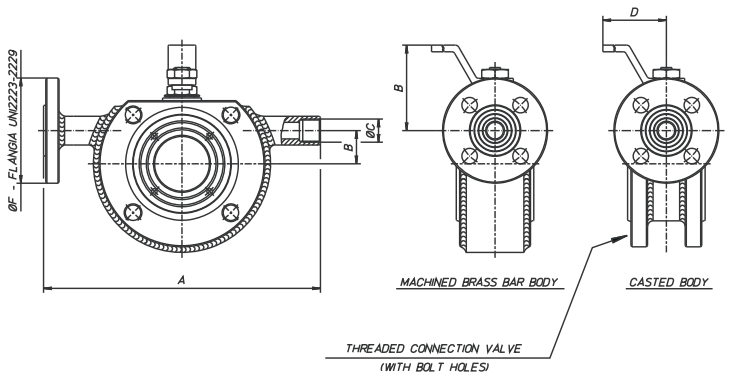

- Рубашка из нержавеющей стали AISI 304
- Концевые соединения NPT to ANSI B 1.20.1 (коническая резьба)
- По запросу возможно исполнение с сертификатом ATEX
- За дополнительной информацией обращайтесь в нашу техническую/коммерческую службу

ДОПОЛНИТЕЛЬНЫЕ ПРИСПОСОБЛЕНИЯ

- Удлиненный шток для изолированных труб

Разм	A мм	B мм	Ø C	D мм	E мм	Ø F
DN15	160	0	G1/2	140	65	DN15
DN20	160	0	G1/2	140	70	DN15
DN25	190	0	G1/2	180	82	DN15
DN32	210	25	G1/2	180	85	DN15
DN40	230	30	G1/2	230	102	DN15
DN50	250	10	G1/2	230	110	DN15
DN65	270	45	G1/2	350	137,5	DN15
DN80	300	50	G1/2	350	150	DN15
DN100	340	70	G1	508	165	DN25

Усилие в Nm

DN size		15	20	25	32	40	50	65	80	100
PN - bar	0	4	7	10	16	25	35	55	75	150
	16	4,8	8,5	11,3	19	28	39	59	84,5	168
	25	5,2	9,1	12	20,5	29,5	41,5	62,5	92	180
	40	6	10,5	13	22,5	31,5	44	67	99	195
		Nm								

Значения в Nm могут меняться в зависимости от материала седла, температуры и от используемой жидкости.
Для безопасной работы различных видов сервоуправления необходимо предусматривать коэффициент безопасности = 1,5 для каждого условия.
При работе клапана с частым циклом открывание /закрывание возможно значительное затруднение вращение штока по сравнению с начальным.

ДИАГРАММА ДАВЛЕНИЕ/ТЕМПЕРАТУРА

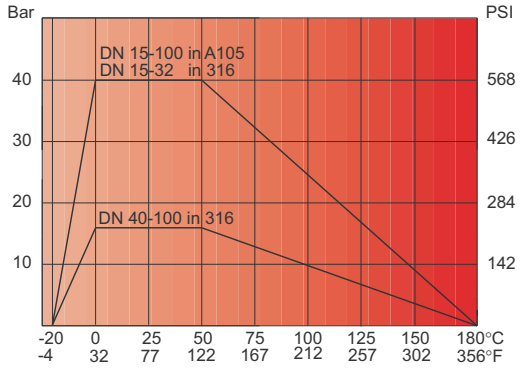

ДИАГРАММА ПОТЕРИ ДАВЛЕНИЯ

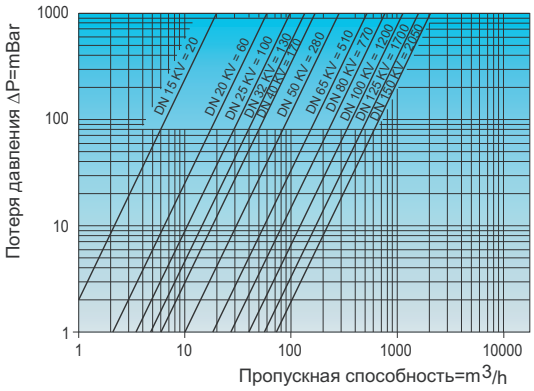

JADE 3W

Плоские шаровые краны из нержавеющей и углеродистой сталей, имеющие прочную усовершенствованную конструкцию, воплотили в себе двадцатилетний производственный опыт компании Enolgas.

Применение точного литья корпуса клапана с последующей обработкой на станках с ЧПУ гарантирует высокий стандарт качества.

Передовая конструкция и точная обработка клапана гарантируют превосходную герметичность и долговечность.

ТЕХНИЧЕСКИЕ ДАННЫЕ
Противовыбросовый шток с тройным уплотнением.
Две пружинные шайбы на верхнем креплении штока.
Закрытие в четверть оборота без рычага.
Полный проход.

JADE
Возможно исполнение из нерж. и углерод. сталей.
ISO монтажные отверстия для приводов.
Пожаробезопасность BS 6755, API 6FA,API 607.
Общие рекомендации BS 5351.
Соединение с приводом ISO 5211.

КОНЦЕВЫЕ СОЕДИНЕНИЯ
Фланцы по UNI 2223-2229
DIN 2501 BL.1
ANSI B16.5.

РАБОЧЕЕ ДАВЛЕНИЕ
PN 16 по запросу PN 25 и PN 40

ТЕМПЕРАТУРНЫЕ ГРАНИЦЫ
От -20°C до +180°C

ПРИМЕНЕНИЕ
Химикаты, нефтепродукты, гидравлика, пневматика, вода, газы и вакуум.
Для специального применения см. таблицу химической стойкости.

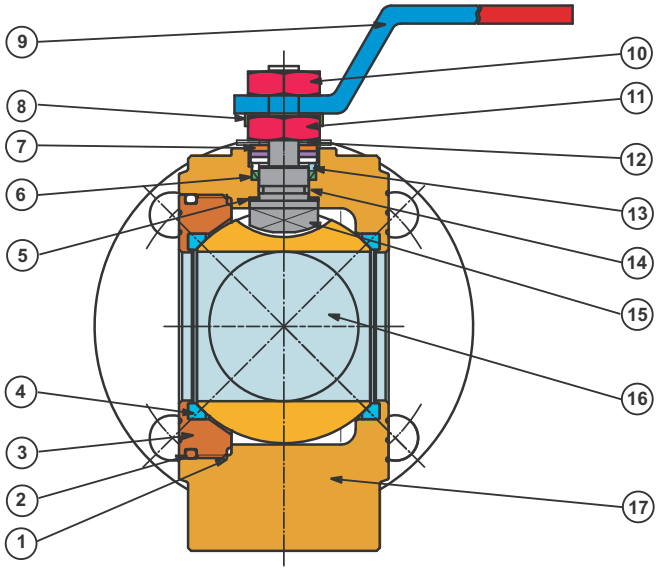

	Часть	Описание	JADE нержав. сталь		JADE углерод. сталь	
1	Неподвиж. прокладка	Из круга	Тефлон P.T.F.E.		Тефлон P.T.F.E.	
2	Неподвиж. О-кольцо	Черного цвета	NBR		NBR	
3	Корпус вставки	Из круга	AISI 316	D 1.4401	A 105	
4	Седло	Из круга	Тефлон P.T.F.E.		Тефлон P.T.F.E.	
5	Упорная шайба	Из круга	Тефлон P.T.F.E.		Тефлон P.T.F.E.	
6	Уплотнение штока	Из круга	Тефлон P.T.F.E.		Тефлон P.T.F.E.	
7	Стопор	Штампованный	AISI 304	D 1.4301	AISI 304	D 1.4301
8	Фиксатор гайки	Штампованный	AISI 304	D 1.4301	AISI 304	D 1.4301
9	Рукоятка	П.В.Х. изоляция красного цвета	AISI 304	D 1.4301	Fe PO2 Оцинкованная сталь	
10	Блокирующая гайка	Кованая	AISI 304	D 1.4301	Оцинкованная сталь	
11	Контргайка штока	Кованая	AISI 304	D 1.4301	Оцинкованная сталь	
12	Пружинные шайбы	Тянутая	AISI 301	D 1.4310	50 CrV4	
13	Уплотнит. прокладка	Из круга	AISI 303	D 1.4305	AISI 303	D 1.4305
14	О-кольцо	Зеленого или черного цвета	Фторкаучук		Фторкаучук	
15	Шток	Из круга	AISI 316	D 1.4401	AISI 316	D 1.4401
16	Шар	Кованый	AISI 316	D 1.4401	DN 15/40 AISI 316	D 1.4401
					DN 50/100 AISI 304	D 1.4301
17	Корпус	Литье/Из круга	AISI 316	D 1.4408/D 1.4401		

ISO 9001
Cert. n° 0015

JADE 3W

СПЕЦИАЛЬНОЕ ИСПОЛНЕНИЕ

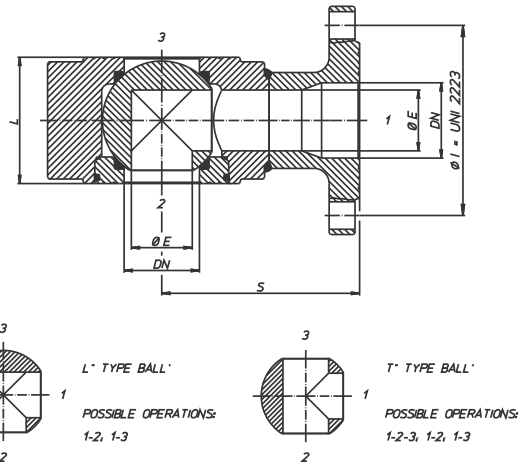

- 15% СТЕКЛОНАПОЛНЕННЫЙ PTFE
  Температурные границы -20°C + 195°C
- PTFE+КАРБОГРАФИТ
  Температурные границы -20°C + 210°C
- DN 65 и DN 100 PN 25/40: метрическое сверление фланца
- Редукционная передача с ручным управлением
- Антистатическое устройство от DN 15 до DN 32
- По запросу возможно исполнение с сертификатом ATEX
- За дополнительной информацией обращайтесь в нашу техническую/коммерческую службу

ДОПОЛНИТЕЛЬНЫЕ ПРИСПОСОБЛЕНИЯ

- Удлиненный шток для изолированных труб

Разм	Ø E	Ø I	L мм	S мм
DN15	10	65	35	85
DN20	15	75	38	90
DN25	20	85	43	90
DN32	25	100	54	105
DN40	32	110	66	120
DN50	40	125	83	130
DN65	50	145	103	150
DN80	65	160	122	175
DN100	78	180	153	185

Для всех других размеров, см. серию Jade

Усилие в Nm

DN size		15	20	25	32	40	50	65	80	100
PN - bar	0	4	7	10	16	25	35	55	75	150
	16	4,8	8,5	11,3	19	28	39	59	84,5	168
	25	5,2	9,1	12	20,5	29,5	41,5	62,5	92	180
	40	6	10,5	13	22,5	31,5	44	67	99	195
		Nm								

Значения в Nm могут меняться в зависимости от материала седла, температуры и от используемой жидкости.
Для безопасной работы различных видов сервоуправления необходимо предусматривать коэффициент безопасности = 1,5 для каждого условия.
При работе клапана с частым циклом открывание /закрывание возможно значительное затруднение вращение штока по сравнению с начальным.

ДИАГРАММА ДАВЛЕНИЕ/ТЕМПЕРАТУРА

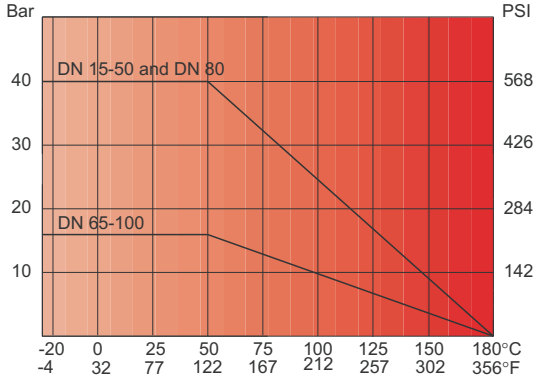

DIAMOND

Плоские шаровые краны из нержавеющей и углеродистой сталей DIAMOND, имеющие прочную усовершенствованную конструкцию, воплотили в себе двадцатилетний производственный опыт компании Enolgas.

Применение точного литья корпуса клапана с последующей обработкой на станках с ЧПУ гарантирует высокий стандарт качества.

Передовая конструкция и точная обработка клапана гарантируют превосходную герметичность и долговечность.

ТЕХНИЧЕСКИЕ ДАННЫЕ

Полный проход
Противовыбросовый шток
Антистатическое устройство
Уплотнение штока О-кольцом
Сменные уплотнительные прокладки.
Противовыбросовый шток с сложной тройной системой, регулируемой пружинными шайбами.
Уплотнение штока для низкого давления и вакуума фторкаучуковым уплотнительным кольцом
Герметичность соединения корпуса и фланца достигается за счет тройного барьера: 1. эластичная прокладка из PTFE, 2- металлическая прокладка, 3- прокладка из чистого графита.
Саморегулирующиеся уплотнение штока.
Оснащен обертывающим седлом, обеспечивающим большее кол-во циклов и превосходную герметичность.
Не требует обслуживания.
Все клапаны тестируются при давлении 25 bar, в течение периода, более чем 48 часов.
Пожаробезопасность BS 6755, API6FA, API 607.
Соединения с приводом в соответствии с ISO 5211.
Общие рекомендации по BS 5351.

КОНЦЕВЫЕ СОЕДИНЕНИЯ

Фланцы поUNI 2223-2229
DIN 2501 BL. 1
ANSI B16.5.

РАБОЧЕЕ ДАВЛЕНИЕ

Стандартное PN 16
По запросу PN 25/PN 40 и ANSI 150.

ТЕМПЕРАТУРНЫЕ ГРАНИЦЫ

От -20°C до +180°C.

ПРИМЕНЕНИЕ

DIAMOND подходит для воздуха, газа, воды, масла, промышленного применения. Для спец. использования, см. таблицу химической стойкости.

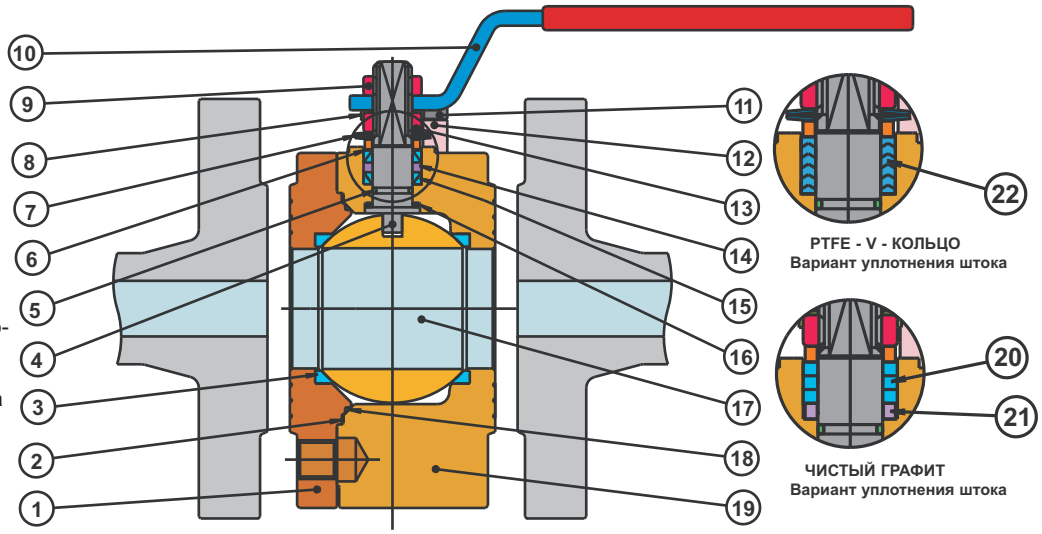

	Часть	Описание	DIAMOND нержавеющ.сталь		DIAMOND углерод. сталь	
1	Метал кольцо	Из круга	AISI 316	D 1.4401	A 105	
2	Наруж.неподвиж.кольцо	Из круга	Чистый графит		Чистый графит	
3	Седло шара	Из круга	Тефлон P.T.F.E.		Тефлон P.T.F.E.	
4	Шток	Из круга	AISI 316	D 1.4401	AISI 304	D 1.4301
5	Уплотнит. О-кольцо	Зеленого или черного цвета	Фторкаучук		Фторкаучук	
6	Уплотнит шайба	Из круга	AISI 304	D 1.4301	AISI 304	D 1.4301
7	Пружинная шайба	Тянутая	AISI 301	D 1.4310	50CrV4	
8	Фиксатор гайки	Штампованный	AISI 304	D 1.4301	AISI 304	D 1.4301
9	Блокирующая гайка	Кованый	AISI 304	D 1.4301	A 105	
10	Рукоятка	П.В.Х. изол. красного цвета	AISI 304	D 1.4301	A 105	
11	Болт для стопора	Кованый	AISI 304	D 1.4301	A 105	
12	Стопор	Штампованный	AISI 304	D 1.4301	A 105	
13	Контргайка штока	Кованая	AISI 304	D 1.4301	A 105	
14	Верхнее кольцо	Из круга	Тефлон P.T.F.E.		Тефлон P.T.F.E.	
15	Уплотнение штока	Из круга	Тефлон P.T.F.E.		Тефлон P.T.F.E.	
16	Упорная шайба	Из круга	Тефлон P.T.F.E.		Тефлон P.T.F.E.	
17	Шар	Кованый	AISI 316	D 1.4401	AISI 304	D 1.4301
18	Неподвиж. прокладка	Из круга	Тефлон P.T.F.E.		Тефлон P.T.F.E.	
19	Корпус	Из круга	AISI 316	D 1.4401	A 105	
20	Верхнее упл. штока	Из ленты	Чистый графит		Чистый графит	
21	Сальник	Из круга	AISI 304	D 1.4301	AISI 304	D 1.4301
22	Шевронная прокладка	Из круга	Тефлон +графит		Тефлон+графит	

ICIM
ISO 9001
Cert. n° 0015

DIAMOND

СПЕЦИАЛЬНОЕ ИСПОЛНЕНИЕ

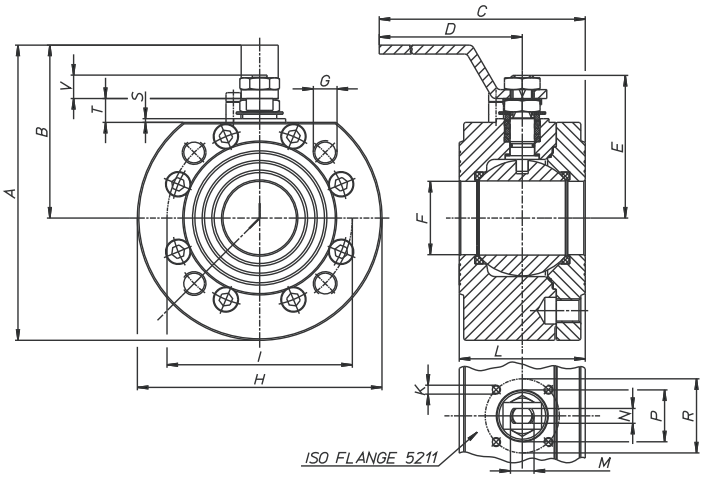

- 15% СТЕКЛОНАПОЛНЕННЫЙ PTFE
  Температурные границы -20°C + 195°C
- PTFE+КАРБОГРАФИТ
  Температурные границы -20°C + 210°C
- Цельное седло из PTFE до DN 100
- DN 125 до DN 200 PN 25/40
- Редукционная передача с ручным управлением
- Корпус из LF2
- Версия без смазки
- За дополнительной информацией обращайтесь в нашу техническую/коммерческую службу

ДОПОЛНИТЕЛЬНЫЕ ПРИСПОСОБЛЕНИЯ

- Удлиненный шток для изолированных труб

Разм	A мм	B мм	C мм	D мм	E мм	F мм	G мм	H мм	K мм	I мм	L мм	M мм	N мм	P мм	R мм	S мм	T мм	V мм	Z мм	N° отвер	PN	ISO ФЛАНЕЦ	вес гр.
DN50	199	117	273	230	94,5	49,5	M16	165	M6	125	85	M16	10	35	50	2,5	16	14	-	4	40	F05	11000
DN65	232	239	372	320	119,5	65	M16	185	M8	145	103	M22	14	55	70	3	19	20,5	-	4	16	F07	17500
DN65	232	139	372	320	119,5	65	M16	185	M8	145	103	M22	14	55	70	3	19	20,5	-	8	40	F07	17300
DN80	249	149	381	320	129,5	78	M16	200	M8	160	122	M22	14	55	70	3	19	20,5	-	8	40	F07	22800
DN100	277	167	448	370	148,5	96	M16	220	M10	180	155	M27	16	70	102	3	22,2	25,3	-	8	16	F10	34500
DN100	284	167	448	370	148,5	96	M20	235	M10	190	155	M27	16	70	102	3	22,2	25,3	-	8	40	F10	39000
DN125	309	181	455	370	166,5	118	M16	255	M10	210	185	M27	16	70	102	3	22,2	25,3	-	8	16	F10	54200
DN125	316	181	455	370	166,5	118	M22	270	M10	220	185	M27	16	70	102	3	22,2	25,3	-	8	40	F10	61720
DN150	396	249	689	584	200	144	M20	295	M12	240	235	M42	26	-	125	-	4	31,5	650	8	16	F12	90570
DN150	396	249	702	584	200	144	M24	295	M12	250	235	M42	26	-	125	-	4	31,5	650	8	16	F12	91900
DN200	475	288	739	584	235	192	M20	365	M12	295	310	M42	26	-	125	-	4	27	650	12	16	F12	177060
DN200	475	288	739	584	235	192	M27	373	M12	320	310	M42	26	-	125	-	4	27	650	12	16	F12	183000

Усилие в Nm

DN size		50	65	80	100	125	150	200		
PN - bar	0	35	55	75	150	240	310	600		
	16	39	59	84,5	168	300	400	800		
	25	41,5	62,5	92	180					
	40	44	67	99	195					
		Nm								

Значения в Nm могут меняться в зависимости от материала седла, температуры и от используемой жидкости.
Для безопасной работы различных видов сервоуправления необходимо предусматривать коэффициент безопасности = 1,5 для каждого условия.
При работе клапана с частым циклом открывание /закрывание возможно значительное затруднение вращение штока по сравнению с начальным.

ДИАГРАММА ДАВЛЕНИЕ/ТЕМПЕРАТУРА

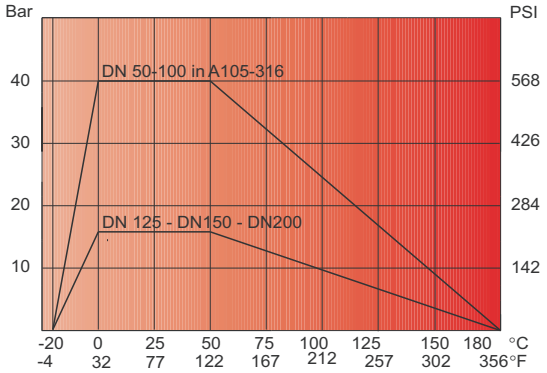

ДИАГРАММА ПОТЕРИ ДАВЛЕНИЯ

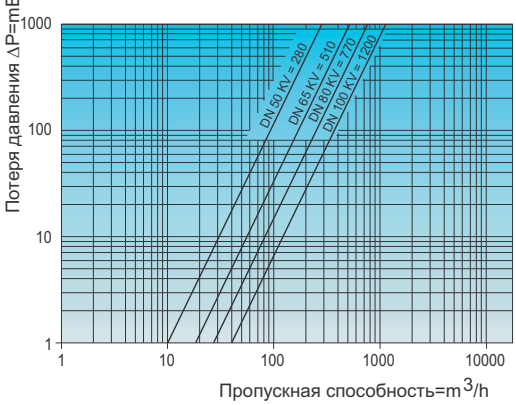

CAST DIAMOND

Плоские шаровые краны из нержавеющей и углеродистой сталей DIAMOND, имеющие прочную усовершенствованную конструкцию, воплотили в себе двадцатилетний производственный опыт компании Enolgas.

Применение точного литья корпуса клапана с последующей обработкой на станках с ЧПУ гарантирует высокий стандарт качества.

Передовая конструкция и точная обработка клапана гарантируют превосходную герметичность и долговечность.

ТЕХНИЧЕСКИЕ ДАННЫЕ

Полный проход
Противовыбросовый шток
Антистатическое устройство
Уплотнит. прокладка О-Кольцо
Сменные уплотнительные прокладки
Противовыбросовый шток со сложной тройной уплотнительной системой, регулируемой пружинные шайбами.
Уплотнение штока для низкого давления и вакуума фторкаучуковым уплотнительным кольцом.
Герметичность соединения корпуса и фланца достигается за счет тройного барьера: 1. эластичная прокладка из PTFE, 2- металлическая прокладка, 3- прокладка из чистого графита.
Саморегулирующееся уплотнение штока.
Оснащен обертывающим седлом, обеспечивающим большее количество циклов и превосходную герметичность.
Не требует обслуживания.
Все клапаны тестируются при давлении 25 bar, в течение периода, более чем 48 часов.
Пожаробезопасность BS 6755, API6FA, API 607.
Соединения с приводом в соотв. с ISO 5211.
Общие рекомендации по BS 5351.

КОНЦЕВЫЕ СОЕДИНЕНИЯ

Фланцы по UNI 2223-2229
DIN 2501 BL. 1
ANSI B16.5.

РАБОЧЕЕ ДАВЛЕНИЕ

Стандартное PN 16
По запросу PN 25/PN 40 и ANSI 150.

ТЕМПЕРАТУРНЫЕ ГРАНИЦЫ

От -20°C до +180°C.

ПРИМЕНЕНИЕ

DIAMOND подходит для воздуха, газа, воды, масла, промышленного применения. Для спец. использования, см. таблицу химической стойкости.

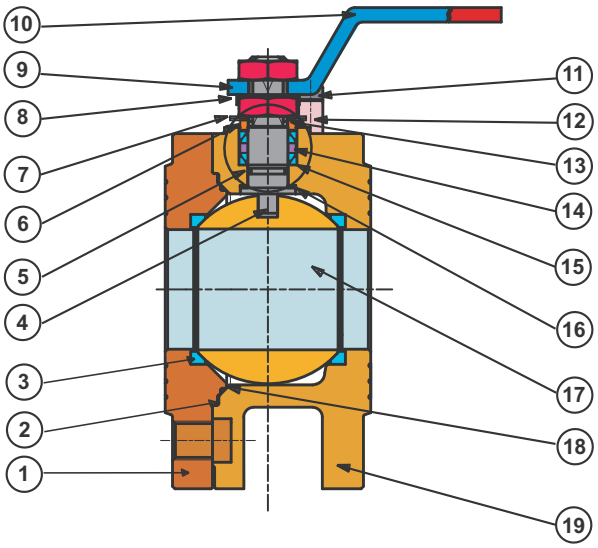

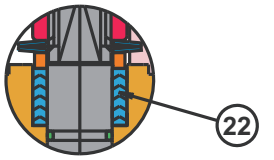

PTFE - V - КОЛЬЦО
Вариант уплотнения штока

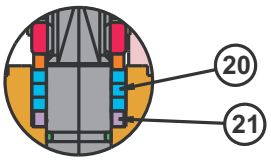

ЧИСТЫЙ ГРАФИТ
Вариант уплотнения штока

	Часть	Описание	DIAMOND нерж. сталь		DIAMOND углерод. сталь	
1	Метал кольцо	Из круга	AISI 316	D 1.4401	A 105	
2	Наруж.неподвиж.кольцо	Из круга	Чистый графит		Чистый графит	
3	Седло шара	Из круга	Тефлон P.T.F.E.		Тефлон P.T.F.E.	
4	Шток	Из круга	AISI 316	D 1.4401	AISI 304	D 1.4301
5	Уплотнит. О-кольцо	Зеленого или черного цвета	Фторкаучук		Фторкаучук	
6	Уплотнит шайба	Из круга	AISI 304	D 1.4301	AISI 304	D 1.4301
7	Пружинная шайба	Тянутая	AISI 301	D 1.4310	50CrV4	
8	Фиксатор гайки	Из заготовки	AISI 304	D 1.4301	AISI 304	D 1.4301
9	Блокирующая гайка	Кованая	AISI 304	D 1.4301	A 105	
10	Рукоятка	П.В.Х. изоляция красного цвета	AISI 304	D 1.4301	A 105	
11	Болт для стопора	Кованый	AISI 304	D 1.4301	A 105	
12	Стопор	Из заготовки	AISI 304	D 1.4301	A 105	
13	Контргайка штока	Кованый	AISI 304	D 1.4301	A 105	
14	Верхнее кольцо	Из круга	Тефлон P.T.F.E.		Тефлон P.T.F.E.	
15	Уплотнение штока	Из круга	Тефлон P.T.F.E.		Тефлон P.T.F.E.	
16	Упорная шайба	Из круга	Тефлон P.T.F.E.		Тефлон P.T.F.E.	
17	Шар	Кованый	AISI 316	D 1.4401	AISI 304	D 1.4301
18	Неподвиж. прокладка	Из круга	Тефлон P.T.F.E.		Тефлон P.T.F.E.	
19	Корпус	Литье	AISI 316	D 1.4408	A 105	
20	Верхнее уплотнение штока	Из ленты	Чистый графит		Чистый графит	
21	Сальник	Из круга	AISI 304	D 1.4301	AISI 304	D 1.4301
22	Шевронная прокладка	Из круга	Тефлон+графит		Тефлон+графит	

ICIM
ISO 9001
Cert. n° 0015

CAST DIAMOND

СПЕЦИАЛЬНОЕ ИСПОЛНЕНИЕ

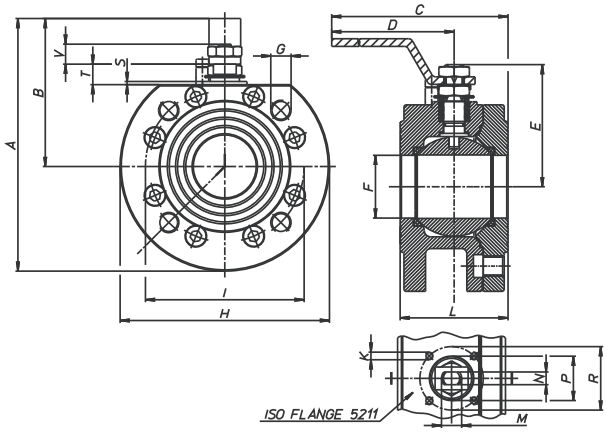

- 15% СТЕКЛОНАПОЛНЕННЫЙ PTFE
  Температурные границы -20°C + 195°C
- PTFE+КАРБОГРАФИТ
  Температурные границы -20°C + 210°C
- Цельное седло из PTFE до DN 100
- DN 125 до DN 200 PN 25/40
- Редукционная передача с ручным управлением
- Корпус из LF2
- Версия без смазки
- За дополнительной информацией обращайтесь в нашу техническую/коммерческую службу

ДОПОЛНИТЕЛЬНЫЕ ПРИСПОСОБЛЕНИЯ

- Удлиненный шток для изолированных труб

Разм	A мм	B мм	C мм	D мм	E мм	F мм	G мм	H мм	K мм	I мм	L мм	M мм	N мм	P мм	R мм	S мм	T мм	V мм	N° отвер	PN	ISO ФЛАНЦЫ	вес гр.
DN50	199	117	273	230	94,5	49,5	M16	165	M6	125	85	M16	10	35	50	2,5	16	14	4	40	F05	7980
DN65	232	239	385	333	119,5	65	M16	185	M8	145	103	M22	14	55	70	3	19	20,5	4	16	F07	17500
DN65	232	139	385	333	119,5	65	M16	185	M8	145	103	M22	14	55	70	3	19	20,5	8	40	F07	17300
DN80	249	149	394	333	129,5	78	M16	200	M8	160	122	M22	14	55	70	3	19	20,5	8	40	F07	16950
DN100	277	167	448	370	148,5	96	M16	220	M10	180	155	M27	16	70	102	3	22,2	25,3	8	16	F10	25550
DN100	284	167	448	370	148,5	96	M20	235	M10	190	155	M27	16	70	102	3	22,2	25,3	8	40	F10	39000
DN125	306	181	455	370	166,5	118	M16	250	M10	210	185	M27	16	70	102	3	22,2	25,3	8	16	F10	39820
DN125	316	181	455	370	166,5	118	M24	270	M10	220	185	M27	16	70	102	3	22,2	25,3	8	40	F10	61720
DN150	392	249	689	584	200	144	M20	285	M12	240	235	M42	26	-	125	-	4	31,5	8	16	F12	63100
DN150	399	249	702	584	200	144	M24	300	M12	250	235	M42	26	-	125	-	4	31,5	8	40	F12	74650
DN200	458	288	739	584	235	192	M20	340	M12	295	310	M42	26	-	125	-	4	27	12	16	F12	139000
DN200	476	288	739	584	235	192	M27	375	M12	320	310	M42	26	-	125	-	4	27	12	40	F12	145000

Усилие в Nm

DN size		50	65	80	100	125	150	200
PN - bar	0	35	55	75	150	240	310	600
	16	39	59	84,5	168	300	400	800
	25	41,5	62,5	92	180			
	40	44	67	99	195			
		Nm						

Значения в Nm могут меняться в зависимости от материала седла, температуры и от используемой жидкости.
Для безопасной работы различных видов сервоуправления необходимо предусматривать коэффициент безопасности = 1,5 для каждого условия.
При работе клапана с частым циклом открывание /закрывание возможно значительное затруднение вращение штока по сравнению с начальным.

ДИАГРАММА ДАВЛЕНИЕ/ТЕМПЕРАТУРА

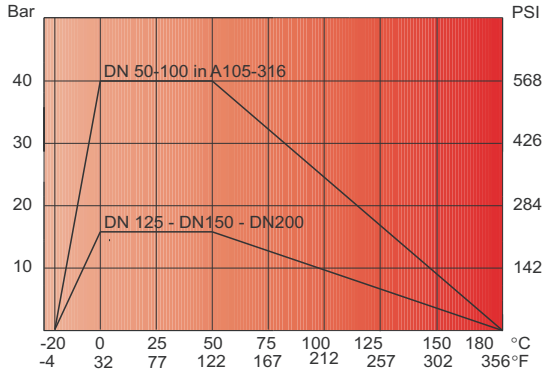

ДИАГРАММА ПОТЕРИ ДАВЛЕНИЯ

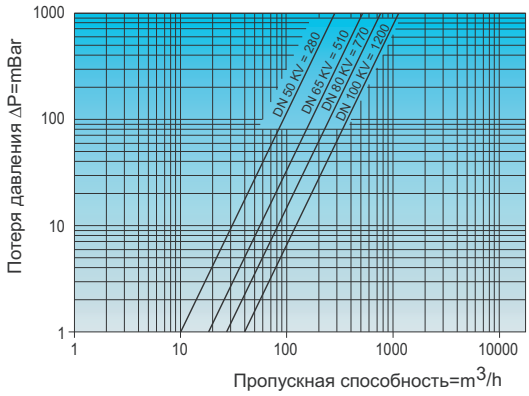

TOPAZ

Шаровые краны из нержавеющей стали, имеющие прочную, усовершенствованную конструкцию воплотили в себе двадцатилетний производственный опыт компании Enolgas.

Применение точного литья корпуса и концевого соединения с последующей обработкой на станках ЧПУ вместо горячей штамповки позволяет поддерживать высокий стандарт качества и допустимые отклонения на постоянном уровне.

Передовой дизайн и точная обработка клапанов гарантируют превосходную герметичность и долговечность.

ТЕХНИЧЕСКИЕ ДАННЫЕ

Полный проход.
Обработка корпуса выполняется на станках с ЧПУ высокой точности, что гарантирует полное соответствие констр. документации.
Возможность закр. поворотом на 90° без рычага.
Противовыбросовый шток со сложной тройной системой уплотнения, регулируемой пруж. шайбами.
Оснащен обертывающим седлом, обеспечивающим долговечную эксплуатацию.
Превосходное герметичное уплотнение.
Не требует обслуживания.
Все клапаны тестируются при давлении в 25 bar в течение 48 часов.
Пожаробезопасность BS 6755, API6FA, API 607.
Общие рекомендации по BS 5351.
Соединения с приводом по ISO 5211.

КОНЦЕВЫЕ СОЕДИНЕНИЯ

Фланцы по UNI 2223-2229
DIN 2501 BL. 1
DIN 3202
ANSI B 16.5
ANSI B 16. 10.

РАБОЧЕЕ ДАВЛЕНИЕ

PN 16/40 и ANSI 150.

ТЕМПЕРАТУРНЫЕ ГРАНИЦЫ

От -20°C до +180°C.

ПРИМЕНЕНИЕ

TOPAZ подходит для воздуха, газа, воды, масла, промышленного применения.

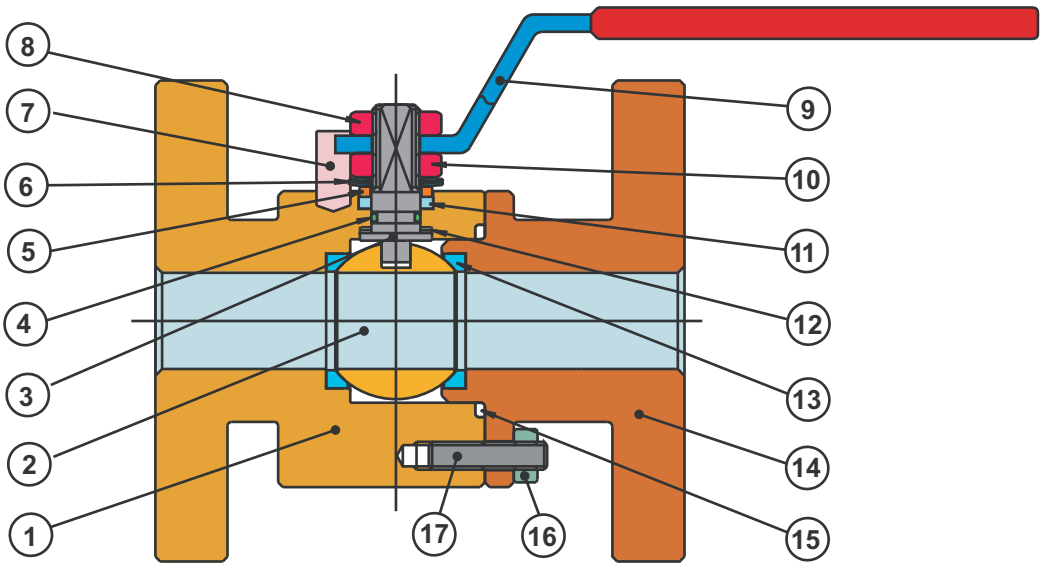

	Часть	Описание	TOPAZ нерж. сталь		TOPAZ углерод. сталь	
1	Корпус	Из круга	AISI 316	D 1.4401	A 105	
2	Шар	Кованый	AISI 316	D 1.4401	AISI 304	D 1.4301
3	Шток	Из круга	AISI 316	D 1.4401	AISI 304	D 1.4301
4	Уплотлот. О-кольцо	Зеленого или черного цвета	Фторкаучук		Фторкаучук	
5	Уплотнит. шайба	Из круга	AISI 316	D 1.4401	AISI 304	D 1.4301
6	Пружинные шайбы	Тянутые	AISI 301	D 1.4310	50CrV4	
7	Стопор	Из круга	AISI 304	D 1.4301	Углеродистая сталь 8.8	
8	Блокирующая гайка	Кованая	AISI 304	D 1.4301	A 105 Никелкрованная	
9	Рукоятка	П.В.Х. изол. красного цвета	A 105 Никелерованная		A 105 Никелерованная	
10	Контргайка штока	Кованая	AISI 304	D 1.4301	A 105 Никелерованная	
11	Верхнее уплот. штока	Из круга	Тефлон P.T.FE.*		Тефлон P.T.FE.*	
12	Упорная шайба	Из круга	Тефлон P.T.FE.*		Тефлон P.T.FE.*	
13	Седло шара	Из круга	Тефлон P.T.FE.		Тефлон P.T.FE.	
14	Фланец корпуса	Из круга	AISI 316	D 1.4401	A 105	
15	Неподвиж. прокладка	Из круга	Тефлон P.T.FE.*		Тефлон P.T.FE.*	
16	Блокирующая гайка	Кованая	AISI 304	D 1.4301	A 105 Никелерованная	
17	Шпилька	Из круга	A 193 B8		A 193 B7	

*Графит, для пожаробезопасности.

ICIM
ISO 9001
Cert. n° 0015

TOPAZ

СПЕЦИАЛЬНОЕ ИСПОЛНЕНИЕ

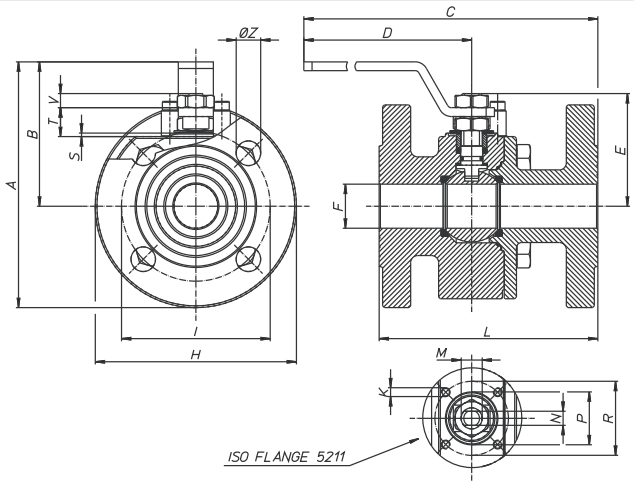

- 15% СТЕКЛОНАПОЛНЕННЫЙ PTFE
  Температурные границы -20°C + 195°C
- PTFE+КАРБОГРАФИТ
  Температурные границы -20°C + 210°C
- От DN 65 до DN 150 PN 25/40
- От DN 15 до DN 100 PN 16/40, DIN3202 face to face F1
- Версия без смазки
- Антистатическое устройство от DN15 до DN32
- Сертификат ATEX
- Корпус из LF2
- За дополнительной информацией обращайтесь в нашу техническую/коммерческую службу

ДОПОЛНИТЕЛЬНЫЕ ПРИСПОСОБЛЕНИЯ

- Удлиненный шток для изолированных труб.

Разм	A мм	B мм	C мм	D мм	E мм	F мм	G мм	H мм	K мм	I мм	L мм	M мм	N мм	P мм	R мм	S мм	T мм	V мм	N° отверс	PN	ISO ФЛАНЦЫ	вес гр.
DN15	113,5	66	207	140	48	15	14	95	M5	65	115	M10	6	-	36	-	5	9	4	40	F03	3600
DN20	121,5	69	210	140	51	20	14	105	M5	75	120	M10	6	25	36	2	8	9	4	40	F03	4635
DN25	139,5	82	252	180	62,3	25	14	115	M5	85	125	M12	8	30	42	2	11,5	11,5	4	40	F04	5750
DN32	157	87	257	180	67	32	18	140	M5	100	130	M12	8	30	42	2	10	11	4	40	F04	8320
DN40	183	108	312	230	87,3	40	18	150	M6	110	140	M16	10	35	50	2,5	14,5	15,5	4	40	F05	11160
DN50	197,5	115	317	230	94,5	49,5	18	165	M6	125	150	M16	10	35	50	2,5	14,5	15,5	4	40	F05	14900
DN65	231	139	418	320	119,5	65	18	185	M8	145	170	M22	14	55	70	3	18,7	20,8	4	16	F07	23750
DN80	250	150	425	320	130	78	18	200	M8	160	180	M22	14	55	70	3	18,7	20,8	8	40	F07	28530
DN100	273	163	484	370	148,5	96	18	220	M10	180	190	M27	16	-	102	-	1,5	26	8	16	F10	35560
DN150	392	249	771	584	200	144	22	285	M12	240	350	M42	26	-	125	-	4	31,5	8	16	F12	108900
DN200	460	288	784	584	235	192	22	343	M12	295	400	M42	26		125		4	27	12	16	F12	194650

Усилие в Nm

DN size		15	20	25	32	40	50	65	80	100
PN - bar	0	4	7	15	21	26	36	51	81	130
	16	5	8	17	23	28	39	54	86	150
	40	6	10	22	28	32	45	62	120	200
		Nm								

Значения в Nm могут меняться в зависимости от материала седла, температуры и от используемой жидкости.
Для безопасной работы различных видов сервоуправления необходимо предусматривать коэффициент безопасности = 1,5 для каждого условия.
При работе клапана с частым циклом открывание /закрывание возможно значительное затруднение вращение штока по сравнению с начальным.

ДИАГРАММА ДАВЛЕНИЕ/ТЕМПЕРАТУРА

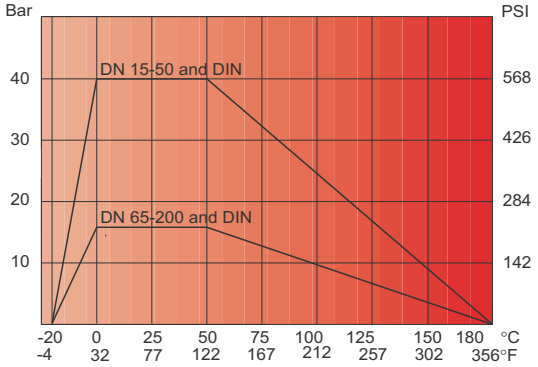

ДИАГРАММА ПОТЕРИ ДАВЛЕНИЯ

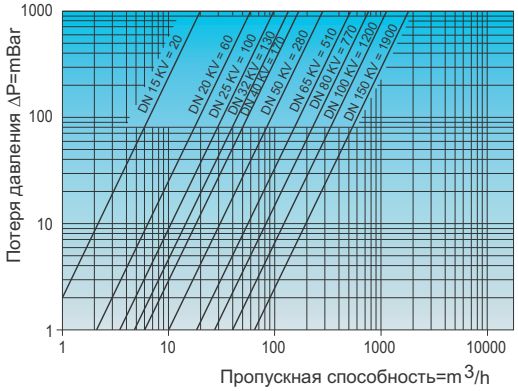

TOPAZ
ANSI 300

Шаровые краны из нержавеющей стали, имеющие прочную, усовершенствованную конструкцию воплотили в себе двадцатилетний производственный опыт компании Enolgas.

Применение точного литья корпуса и концевого соединения с последующей обработкой на станках ЧПУ вместо горячей штамповки позволяет поддерживать высокий стандарт качества и допустимые отклонения на постоянном уровне.

Передовой дизайн и точная обработка клапанов гарантируют превосходную герметичность и долговечность.

ТЕХНИЧЕСКИЕ ДАННЫЕ

Полный проход.
Обработка корпуса выполняется на станках с ЧПУ высокой точности, что гарантирует полное соответствие констр. документации.
Возможность закр. поворотом на 90° без рычага.
Противовыбросовый шток со сложной тройной системой уплотнения, регулируемой пруж. шайбами.
Оснащен обертывающим седлом, обеспечивающим долговечную эксплуатацию.
Превосходное герметичное уплотнение.
Не требует обслуживания.
Все клапаны тестируются при давлении в 25 bar в течение 48 часов.
Пожаробезопасность BS 6755, API6FA, API 607.
Общие рекомендации по BS 5351.
Соединения с приводом to ISO 5211.

КОНЦЕВЫЕ СОЕДИНЕНИЯ

Фланцы по UNI 2223-2229
DIN 2501 BL. 1
DIN 3202
ANSI B 16.5
ANSI B 16. 10.

РАБОЧЕЕ ДАВЛЕНИЕ

PN 64 и ANSI 300.

ТЕМПЕРАТУРНЫЕ ГРАНИЦЫ

От -20°C до +180°C.

ПРИМЕНЕНИЕ

TOPAZ подходит для воздуха, газа, воды, масла, промышленного применения.

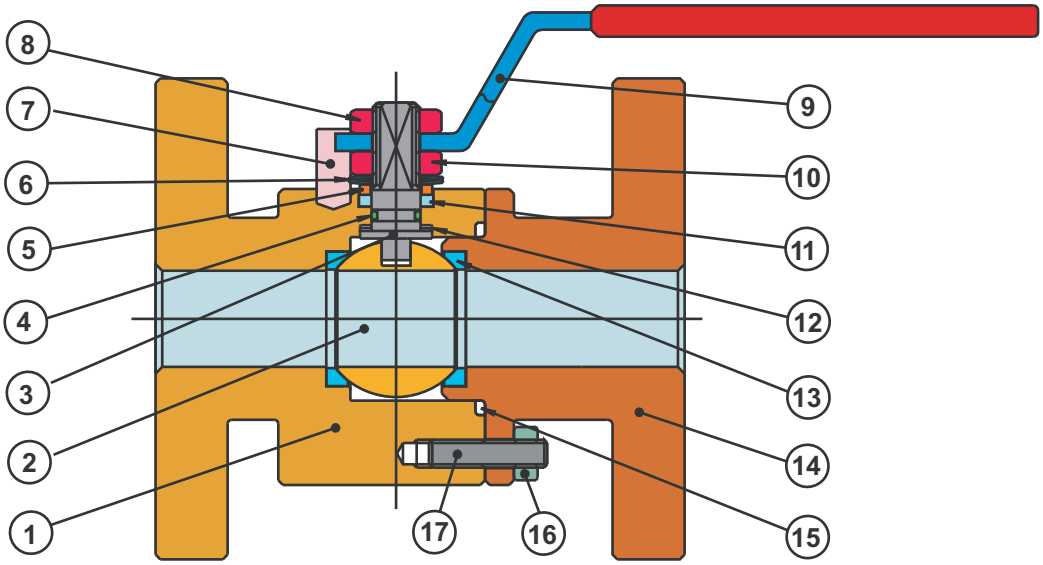

	Часть	Описание	TOPAZ нерж. сталь		TOPAZ углерод. сталь	
1	Корпус	Из круга	AISI 316	D 1.4401	A 105	
2	Шар	Кованый	AISI 316	D 1.4401	AISI 304	D 1.4301
3	Шток	Из круга	AISI 316	D 1.4401	AISI 304	D 1.4301
4	Уплотн. О-кольцо	Зеленого или черного цвета	Фторкаучук		Фторкаучук	
5	Уплотнительная шайба	Из круга	AISI 316	D 1.4401	AISI 304	D 1.4301
6	Пружиные шайбы	Тянутые	AISI 301	D 1.4310	50CrV4	
7	Ось стопора	Из круга	AISI 304	D 1.4301	Углеродистая сталь 8.8	
8	Блокирующая гайка	Кованая	AISI 304	D 1.4301	A 105 Никелерованная	
9	Рукоятка	П.В.Х. изоляция красного цвета	A 105 Никелерованная		A 105 Никелерованная	
10	Контргайка штока	Кованая	AISI 304	D 1.4301	A 105 Никелерованная	
11	Верх уплотн. штока	Из круга	Тефлон P.T.F.E.*		Тефлон P.T.F.E.*	
12	Упорная шайба	Из круга	Тефлон P.T.F.E.*		Тефлон P.T.F.E.*	
13	Седло шара	Из круга	Тефлон P.T.F.E.		Тефлон P.T.F.E.	
14	Фланец корпуса	Из круга	AISI 316	D 1.4401	A 105	
15	Неподвиж. прокладка	Из круга	Тефлон P.T.F.E.*		Тефлон P.T.F.E.*	
16	Блокирующ. шайба	Кованая	AISI 304	D 1.4301	A 105 Никелерованная	
17	Шпилька	Из круга	A 193 B8		A 193 B7	

*Графит для пожаробезопасности.

ICIM
ISO 9001
Cert. n° 0015

TOPAZ ANSI 300

СПЕЦИАЛЬНОЕ ИСПОЛНЕНИЕ

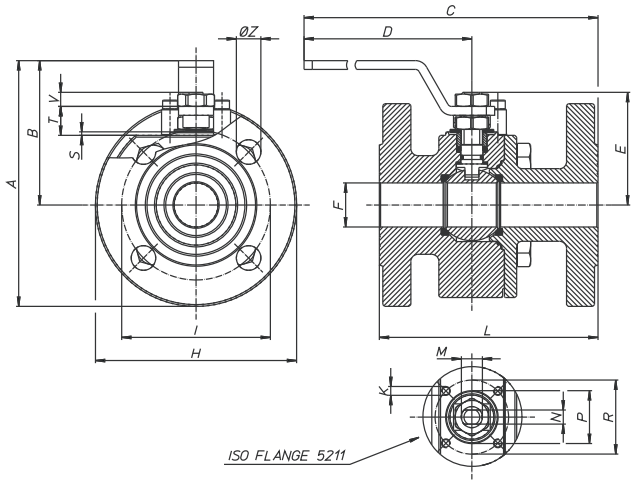

- 15% СТЕКЛОНАПОЛНЕННЫЙ PTFE
  Температурные границы -20°C + 195°C
- PTFE+КАРБОГРАФИТ
  Температурные границы -20°C + 210°C
- Версия без смазки
- Антистатическое устройство от DN15 до DN32
- По запросу возможно исполнение с сертификатом ATEX
- Корпус из LF2
- За дополнительной информацией обращайтесь в нашу техническую/коммерческую службу

ДОПОЛНИТЕЛЬНЫЕ ПРИСПОСОБЛЕНИЯ

- Удлиненный шток для изолированных труб.

Разм	A мм	B мм	C мм	D мм	E мм	F мм	H мм	K мм	I мм	L мм	M мм	N мм	P мм	R мм	S мм	T мм	V мм	Z мм	N° отвер.	ISO ФЛАНЕЦ	вес гр.
1/2”	113,5	66	232,1	140	48	15	89	M5	66,7	140	M10	6	-	36	-	5	9	16	4	F03	3600
3/4”	127,8	69	241,1	140	51	20	117,5	M5	82,5	151	M10	6	25	36	2	8	9	14	4	F03	5605
1”	144	82	292,1	180	62,5	25	124	M5	88,9	165	M12	8	30	42	2	11,5	11,5	19	4	F04	6245
11/4”	153,5	87	303,4	180	67	32	133	M5	98,4	178	M12	8	30	42	2	10	11	19	4	F04	8560
11/2”	186	108	358,5	230	87,5	40	156	M6	114,3	189	M16	10	35	50	2,5	14,5	15,5	22	4	F05	13185
2”	197,5	115	381	230	94,5	49,5	165	M6	127	216	M16	10	35	50	2,5	14,5	15,5	19	4	F05	16555
21/2”	234,5	139	485,4	320	119,5	65	191	M8	149,2	241	M22	14	55	70	3	18,7	20,8	22	8	F07	27825
3”	255	150	523,5	320	130	78	210	M8	168,3	283	M22	14	55	70	3	18,7	20,8	22	8	F07	36150
4”	290	163	559	370	148,5	96	254	M8	200	305	M27	16	-	102	-	1,5	26	22	8	F10	60055

Усилие в Nm

DN size		1/2”	3/4”	1”	1 1/4”	1 1/2”	2”	2 1/2”	3”	4”
PN - bar	0	4	7	15	21	26	36	51	81	130
	16	5	8	17	23	28	39	54	86	150
	40	6	10	22	28	32	45	62	120	200
		Nm								

Значения в Nm могут меняться в зависимости от материала седла, температуры и от используемой жидкости.
Для безопасной работы различных видов сервоуправления необходимо предусматривать коэффициент безопасности = 1,5 для каждого условия.
При работе клапана с частым циклом открывание /закрывание возможно значительное затруднение вращение штока по сравнению с начальным.

ДИАГРАММА ДАВЛЕНИЕ/ТЕМПЕРАТУРА

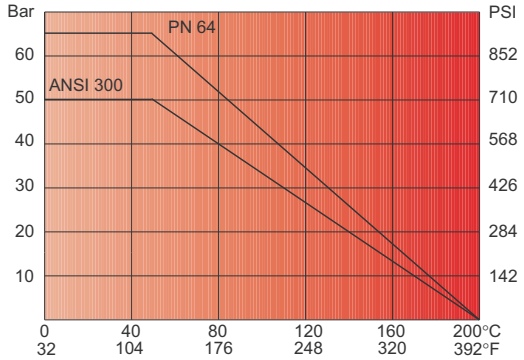

ДИАГРАММА ПОТЕРИ ДАВЛЕНИЯ

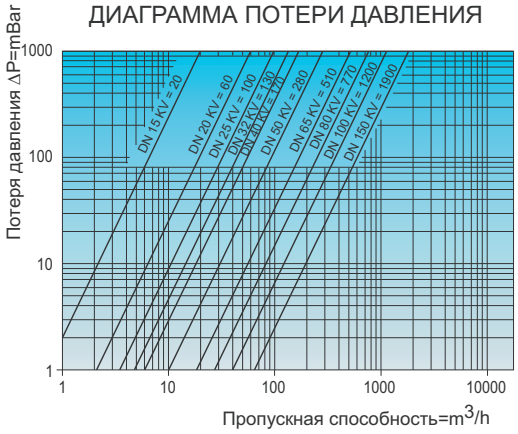

CAST TOPAZ

Плоские шаровые краны из нержавеющей стали, имеющие прочную усовершенствованную конструкцию, воплотили в себе двадцатилетний производственный опыт компании Enolgas.

Применение точного литья корпуса клапана с последующей обработкой на станках с ЧПУ гарантирует высокий стандарт качества.

Передовая конструкция и точная обработка клапана гарантируют превосходную герметичность и долговечность.

ТЕХНИЧЕСКИЕ ДАННЫЕ

Полный проход.
Обработка корпуса выполняется на станках с ЧПУ высокой точности, что гарантирует полное соответствие констр. документации.
Возможность закр. поворотом на 90° без рычага.
Противовыбросовый шток со сложной тройной системой уплотнения, регулируемой пруж. шайбами.
Оснащен обертывающим седлом, обеспечивающим долговечную эксплуатацию.
Превосходное герметичное уплотнение.
Не требует обслуживания.
Все клапаны тестируются при давлении в 25 bar в течение 48 часов.
Пожаробезопасность BS 6755, API6FA, API 607.
Общие рекомендации по BS 5351.
Соединения с приводом по ISO 5211.

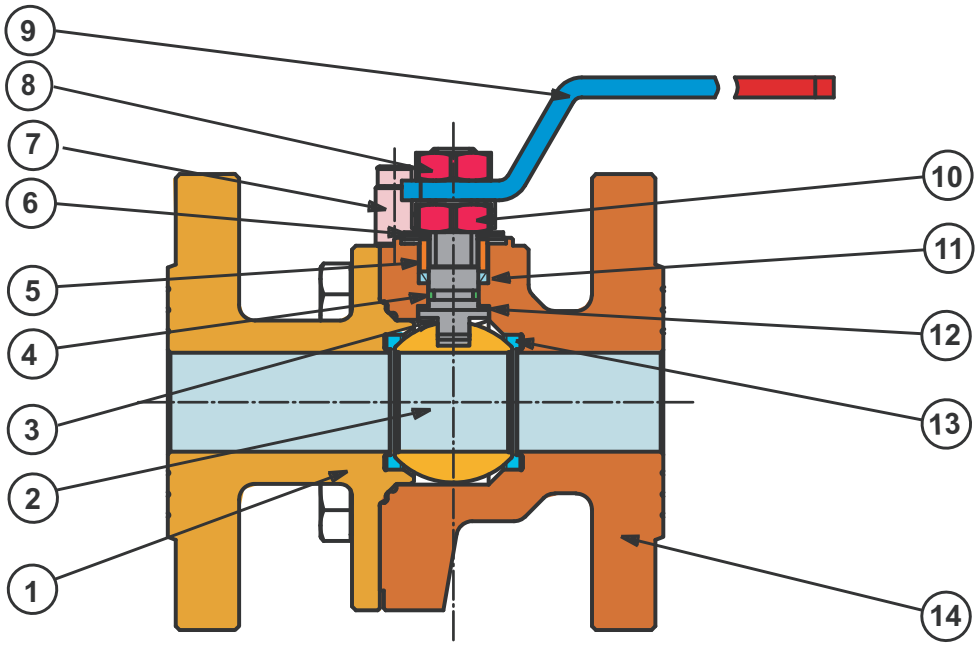

КОНЦЕВЫЕ СОЕДИНЕНИЯ

Фланцы по UNI 2223-2229
DIN 2501 BL. 1
DIN 3202
ANSI B 16.5
ANSI B 16. 10.

РАБОЧЕЕ ДАВЛЕНИЕ

PN 16/40 и ANSI 150.

ТЕМПЕРАТУРНЫЕ ГРАНИЦЫ

От -20°C до +180°C.

ПРИМЕНЕНИЕ

TOPAZ подходит для воздуха, газа, воды, масла, промышленного применения.

	Часть	Описание	TOPAZ нерж. сталь		TOPAZ углерод. сталь	
1	Корпус	Из круга	AISI 316	D 1.4401	A 105	
2	Шар	Кованый	AISI 316	D 1.4401	AISI 304	D 1.4301
3	Шток	Из круга	AISI 316	D 1.4401	AISI 304	D 1.4301
4	Уплотн. О-кольцо	Зеленого или черного цвета	Фторкаучук		Фторкаучук	
5	Уплотнит. шайба	Из круга	AISI 316	D 1.4401	AISI 304	D 1.4301
6	Пружинные шайбы	Тянутые	AISI 301	D 1.4310	50CrV4	
7	Ось стопора	Из круга	AISI 304	D 1.4301	Углеродистая сталь 8.8	
8	Блокирующая шайба	Кованая	AISI 304	D 1.4301	A 105 Никелерованная	
9	Рукоятка	П.В.Х. изоляция красного цвета	A 105 Никелерованная		A 105 Никелерованная	
10	Контргайка штока	Кованая	AISI 304	D 1.4301	A 105 Никелерованная	
11	Верхн. уплот. штока	Из круга	Тефлон P.T.F.E.*		Тефлон P.T.F.E.*	
12	Упорная шайба	Из круга	Тефлон P.T.F.E.*		Тефлон P.T.F.E.*	
13	Седло шара	Из круга	Тефлон P.T.F.E.		Тефлон P.T.F.E.	
14	Фланец корпуса	Из круга	AISI 316	D 1.4401	A 105	

*Графит, для пожаробезопасности.

ISO 9001
Cert. n° 0015

CAST TOPAZ

СПЕЦИАЛЬНОЕ ИСПОЛНЕНИЕ

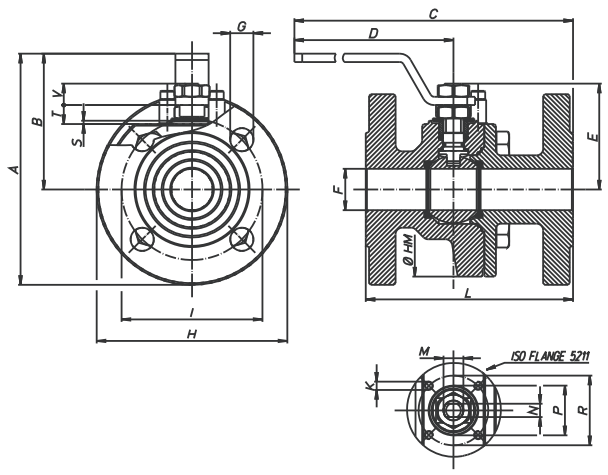

- 15% СТЕКЛОНАПОЛНЕННЫЙ PTFE
  Температурные границы -20°C + 195°C
- PTFE+КАРБОГРАФИТ
  Температурные границы -20°C + 210°C
- Версия без смазки
- Антистатическое устройство от DN15 до DN32
- По запросу возможно исполнение с сертификатом ATEX
- Корпус из LF2
- За дополнительной информацией обращайтесь в нашу техническую/коммерческую службу

ДОПОЛНИТЕЛЬНЫЕ ПРИСПОСОБЛЕНИЯ

- Удлиненный шток для изолированных труб.

Разм	A мм	B мм	C мм	D мм	E мм	F мм	G мм	H мм	K мм	I мм	L мм	M мм	N мм	P мм	R мм	S мм	T мм	V мм	HM мм	N° отвер	PN	ISO ФЛАНЕЦ	вес гр.
DN15	113,5	66	207	140	48	15	14	95	M5	65	115	M10	6	-	36	-	5	9	-	4	40	F03	3600
DN20	121,5	69	210	140	51	20	14	105	M5	75	120	M10	6	25	36	2	8	9	-	4	40	F03	4635
DN25	139,5	82	252	180	62,3	25	14	115	M5	85	125	M12	8	30	42	2	11,5	11,5	105	4	40	F04	4930
DN32	157	87	257	180	67	32	18	140	M5	100	130	M12	8	30	42	2	10	11	-	4	40	F04	8320
DN40	183	108	312	230	87,3	40	18	150	M6	110	140	M16	10	35	50	2,5	14,5	15,5	140	4	40	F05	8700
DN50	197,5	115	317	230	94,5	49,5	18	165	M6	125	150	M16	10	35	50	2,5	14,5	15,5	155	4	40	F05	12930
DN65	231	139	418	320	119,5	65	18	185	M8	145	170	M22	14	55	70	3	18,7	20,8	183	4	16	F07	19204
DN80	250	150	425	320	130	78	18	200	M8	160	180	M22	14	55	70	3	18,7	20,8	198	8	40	F07	23520
DN100	273	163	484	370	148,5	96	18	220	M10	180	190	M27	16	-	102	-	1,5	26	218	8	16	F10	30230
DN125	306	181	603	370	166,5	118	18	250	M10	210	325	M27	16	70	102	3	22	26	246	8	16	F12	56100
DN150	392	249	771	584	200	144	22	285	M12	240	350	M42	26	-	125	-	4	31,5	287	8	16	F12	85200
DN200	460	288	784	584	235	192	22	343	M12	295	400	M42	26	-	125	-	4	27	377	12	16	F12	150200

Усилие в Nm

DN size		15	20	25	32	40	50	65	80	100
PN - bar	0	4	7	10	16	25	35	55	75	150
	16	4,8	8,5	11,3	19	28	39	59	84,5	168
	25	5,2	9,1	12	20,5	29,5	41,5	62,5	92	180
	40	6	10,5	13	22,5	31,5	44	67	99	195
		Nm								

Значения в Nm могут меняться в зависимости от материала седла, температуры и от используемой жидкости.
Для безопасной работы различных видов сервоуправления необходимо предусматривать коэффициент безопасности = 1,5 для каждого условия.
При работе клапана с частым циклом открывание /закрывание возможно значительное затруднение вращение штока по сравнению с начальным.

ДИАГРАММА ДАВЛЕНИЕ/ТЕМПЕРАТУРА

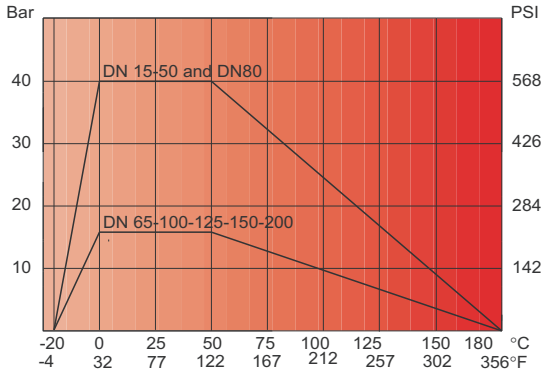

ДИАГРАММА ПОТЕРИ ДАВЛЕНИЯ

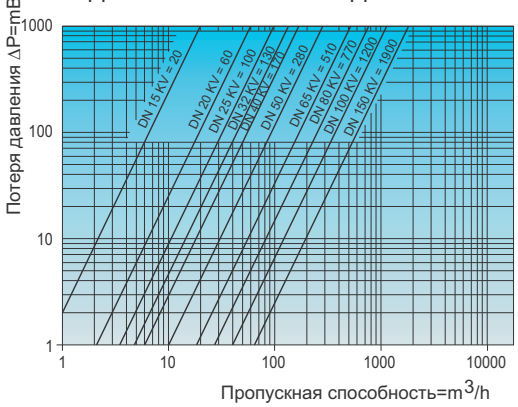

CORAL

Шаровые краны из нержавеющей стали, имеющие прочную, усовершенствованную конструкцию воплотили в себе двадцатилетний производственный опыт компании Enolgas.

Применение точного литья корпуса и концевого соединения с последующей обработкой на станках ЧПУ вместо горячей штамповки позволяет поддерживать высокий стандарт качества и допустимые отклонения на постоянном уровне.

Передовой дизайн и точная обработка клапанов гарантируют превосходную герметичность и долговечность.

ТЕХНИЧЕСКИЕ ДАННЫЕ

Полный проход.
Обработка корпуса выполняется на станках с ЧПУ высокой точности, что гарантирует полное соответствие констр. документации.
Возможность закр. поворотом на 90° без рычага.
Противовыбросовый шток со сложной тройной системой уплотнения
Оснащен обертывающим седлом, обеспечивающим долговечную эксплуатацию.
Превосходное герметичное уплотнение.
Не требует обслуживания.
Пожаробезопасность
BS 6755, API6FA, API 607.

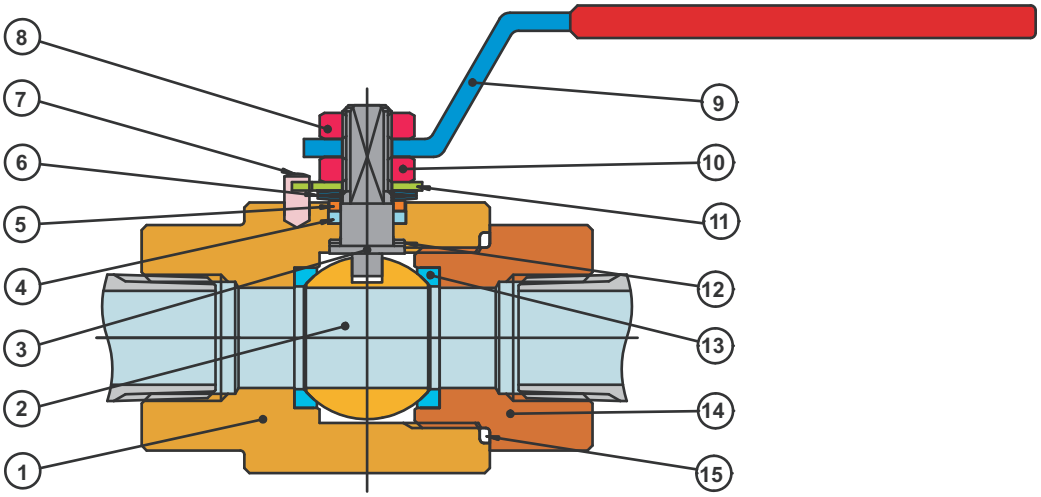

КОНЦЕВЫЕ СОЕДИНЕНИЯ

Внутр. резьба в соотв. с
ISO 7/1 Rp = DIN 2999
NPT
ANSI B 1.20.1.
Патрубок под приварку по SW ANSI B16.11
Стыковое соед. по приварку по BW ANSIB16.25 schedule 40.

КОНЦЕВЫЕ СОЕДИНЕНИЯ

PN 105 серии1500
PN 64 серии 800

ТЕМПЕРАТУРНЫЕ ГРАНИЦЫ

От -20°C до +150°C

ПРИМЕНЕНИЕ

CORAL подходит для высокого давления, высоких температур.
Для спец. применения см. таблицу химической стойкости.

	Часть	Описание	CORAL нерж.сталь		CORAL углерод. сталь	
1	Корпус	Из круга	AISI 316	D 1.4401	A 105	D 1.4301
2	Шар	Кованый	AISI 316	D 1.4401	AISI 304	
3	Шток	Из круга	AISI 316	D 1.4401	AISI 304/F6	
4	Верх. уплотн. штока	Из круга	Тефлон P.T.F.E.		Тефлон P.T.F.E.	
5	Сальник	Из круга	AISI 304	D 1.4301	A 105	
6	Пружинные шайбы	Тянутые	AISI 301	D 1.4310	50 CrV4	
7	Стопорный штифт	Из круга	AISI 304	D 1.4301	A 105	
8	Блокирующ. гайка	Кованая	AISI 304	D 1.4301	A 105 Никелерованная	
9	Рукоятка	П.В.Х. изоляция красного цвета	A 105 Никелерованная		A 105 Никелерованная	
10	Контргайка штока	Кованая	AISI 304	D 1.4301	A 105 Никелерованная	
11	Стопор	Штампованный	A 105 Никелерованный		A 105 Никелерованный	
12	Упорная шайба	Из круга	Тефлон P.T.F.E.		Тефлон P.T.F.E.	
13	Седло шара	Из круга	Тефлон P.T.F.E.		Тефлон P.T.F.E.	
14	Концевое соединение	Из круга	AISI 316	D 1.4401	A 105	
15	Неподвиж. прокладка	Из круга	Тефлон P.T.F.E.		Тефлон P.T.F.E.	

ISO 9001
Cert. n° 0015

CORAL

СПЕЦИАЛЬНОЕ ИСПОЛНЕНИЕ

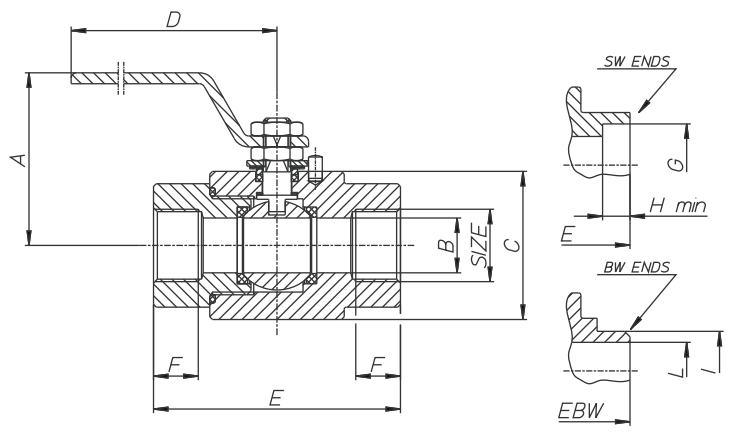

- Удлиненные патрубки под приварку SW или BW до 2”
- ВНУТРЕННИЕ СОЕДИНЕНИЯ: NPT ANSI B1.20.1
- Версия без смазки
- PN 210 (Дерлин)
- За дополнительной информацией обращайтесь в нашу техническую/коммерческую службу

Разм	A мм	B мм	C мм	D мм	E мм	EBW мм	F мм	G мм	H мм	I мм	Q мм	вес гр.GAS	вес гр.SW	вес гр.BW
1/4”	72	10	42	148	67	95	11	14,3	9,53	13,7	9,3	610	610	630
3/8”	72	10	42	148	67	95	11,4	17,8	9,53	17,5	12,5	615	615	650
1/2”	75	15	50	148	75	105	15	22	9,53	21,3	16	930	930	1050
3/4”	85	20	60	180	90	125	16,3	27,3	12,7	26,7	21	1550	1550	1600
1”	95	25	68	180	105	140	19,1	34	12,7	33,4	27	2265	2265	2350
11/4”	100	30	81	240	120	160	21,4	42,8	12,7	43	35	3300	3300	3400
11/2”	105	38	94	240	135	180	21,4	48,9	12,7	48,3	41	4850	4850	5400
2”	115	48	105	280	155	220	25,7	61,4	115,88	60,3	53	6490	6490	6800
3”	145	73	150	380	205	280	33,3	90	15,878	88,9	78	17000	17000	17500
4”	200	94	185	470	230	330	39,3	115,7	19,1	114,3	103	24000	24000	24500

Усилие в Nm

DN size		10 1/4-3/8”	15 1/2”	20 3/4”	25 1”	32 1 1/4”	40 1 1/2”	50 2”	80 3”	100 4”
PN - bar	0	10	12	16	21	54	65	86	183	270
	64	15	18,6	23	27	80	83,6	126,6	240	350
	105	17	22,6	25,2	29,6	88	92,9	131	260	389
	160	19,5	24,7	26,6	31,3					
	210	23,4	27,6	30	34,8					
		Nm								

Значения в Nm могут меняться в зависимости от материала седла, температуры и от используемой жидкости.
Для безопасной работы различных видов сервоуправления необходимо предусматривать коэффициент безопасности = 1,5 для каждого условия.
При работе клапана с частым циклом открывание /закрывание возможно значительное затруднение вращение штока по сравнению с начальным.

ДИАГРАММА ДАВЛЕНИЕ/ТЕМПЕРАТУРА

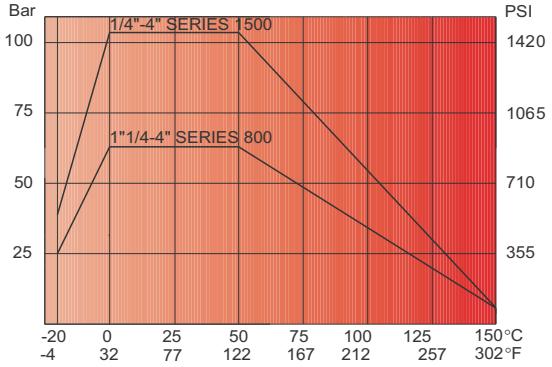

ДИАГРАММА ПОТЕРИ ДАВЛЕНИЯ

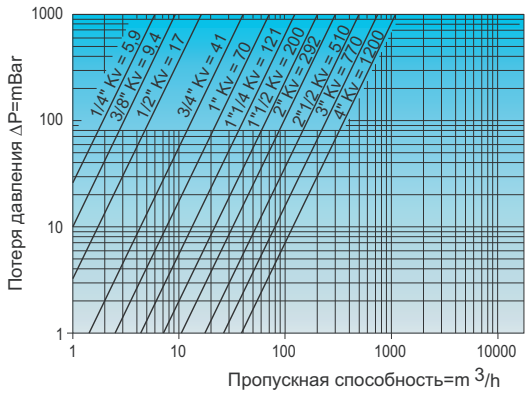

ТАБЛИЦА ХИМИЧЕСКОЙ СТОЙКОСТИ - МЕТАЛЛЫ

E ОТЛИЧНО
G ХОРОШО
P ПЛОХО
N НЕ РЕКОМЕНДУЕТСЯ
– НЕТ ИНФОРМАЦИИ
B = КИПЕНИЕ
C = ГОРЯЧАЯ
Ta= КОМНАТНАЯ ТЕМПЕРАТУРА

	КОНЦЕНТРАЦИЯ	ТЕМПЕРАТУРА °C	AISI 304 18/8/2 CF8M 1.4401-1.4408	AISI 316 18/8/2 CF8M 1.4401-1.4408	УГЛЕРОДИСТАЯ СТАЛЬ A 105/A216WCB	ЛИТЬЕ	ЛАТУНЬ
Ацетальдегид		Ta	E	E	P	P	—
Ацетилен		+20	E	E	E	E	N
Кислота уксусная	10%	+20	E	E	N	N	G
Кислота уксусная	10%	B	G	N	N	N	N
Кислота уксусная	20-80%	+20	E	G	N	N	N
Кислота уксусная	80%	B	G	G	N	N	N
Кислота уксусная (пары)	30%	C	P	P	N	N	N
Ангедрид уксусный		B	G	G	P	P	P
Эфир сложный уксусный	концентрир	+20	E	E	G	G	—
Растворители уксусные		Ta	E	E	E	G	—
Ацетон		B	E	E	G	G	E
Кислота Крезиловая		+20	E	E	G	G	G
Кислота Фторсиликатная		Ta	P	P	N	N	G
Акрилонитрильный Acrylonitrile		Ta	E	E	E	E	—
Спирт Диацетоновый		Ta	E	E	E	E	—
Alum	10%	B	G	G	N	N	G
Alum	насыщен.	B	P	G	N	N	—
Алюминия Хлорид	25%	+20	N	P	N	N	N
Алюминия (Хлорид)	25%	+20	N	P	N	N	—
Алюминия (Хлорид)	25%	B	N	N	N	N	—
Алюминия (Фторид)	5%	+20	N	P	N	N	—
Алюминия Сульфат		+20	G	G	N	N	—
Алюминия Сульфат		B	P	G	N	N	—
Алюминия Сульфат		Ta	G	E	P	P	P
Аммины		+20	E	E	E	E	—
Аммиак	концентрир	+20	E	E	G	G	E
Аммиак	водн. раст.	Ta	E	E	E	E	N
Аммиак	газообразн	C	N	N	P	P	—
Аммония Гидроарбонат		Ta	G	G	P	P	—
Аммония Карбонат		+20	G	G	G	G	—
Аммония Карбонат		Ta	G	G	G	G	—
Аммония Хлорид	10%	+20	G	G	P	P	N
Аммония Хлорид	10%	+20	G	G	P	P	—
Аммония Хлорид	10%	B	P	G	N	N	—
Аммония Дисульфат		+20	E	E	P	P	—
Аммония Гидроксид		C	E	E	G	G	—
Аммония Гидроксид	концентрир	Ta	E	E	G	G	—
Аммония Гидроксид		C	E	E	G	G	N
Аммония Монофосфат		+20	E	E	N	N	—
Аммония Монофосфат		+20	E	E	N	N	—
Аммония Нитрат		+20	G	G	G	G	—
Аммония Нитрат	насыщен.	B	G	G	P	P	—
Аммония Нитрат		+20	G	G	G	G	N
Аммония Персульфат	5%	+20	G	G	N	N	—
Аммония Фосфат		Ta	G	G	N	N	—
Аммония Сульфат	5%	+20	P	G	P	P	—
Аммония Сульфат	10%	B	N	P	N	N	—
Аммония Сульфат	насыщен.	B	N	P	N	N	—
Аммония Сульфат		+20	P	G	P	P	N
Аммония Трисульфат		+20	G	E	G	G	—
Амилацетат	концентрир	+20	G	G	G	G	—
Амилацетат		Ta	G	G	P	P	G
Амиловый Спирт	концентрир	+20	E	E	N	N	E
Анилин	3%	+20	E	E	G	G	P
Анилин	концентрир	+20	G	G	G	G	P
Анилин (краситель)		Ta	E	E	P	P	P
Животный Жир		Ta	E	E	E	E	—
Сурьмы трихлорид		+20	N	N	N	N	—
Сурьмы трихлорид		Ta	N	N	N	N	—
Яблочный сок		Ta	G	G	N	N	N
Битум		Ta	E	E	G	G	E
Бария Хлорид	насыщен.	+20	P	G	P	P	P
Бария Хлорид	водн. раст.	C	N	P	N	N	P
Бария Карбонат		Ta	G	G	G	G	E
Бария Хлорид	5%	+20	G	G	P	P	N
Бария Гидроксид		Ta	G	G	P	P	G

E ОТЛИЧНО
G ХОРОШО
P ПЛОХО
N НЕ РЕКОМЕНДУЕТСЯ
– НЕТ ИНФОРМАЦИИ
B = КИПЕНИЕ
C = ГОРЯЧАЯ
Ta= КОМНАТНАЯ ТЕМПЕРАТУРА

	КОНЦЕНТРАЦИЯ	ТЕМПЕРАТУРА °C	AISI 304 18/8/2 CF8M 1.4401-1.4408	AISI 316 18/8/2 CF8M 1.4401-1.4408	УГЛЕРОДИСТАЯ СТАЛЬ A 105/A216WCB	ЛИТЬЕ	BRASS
Бария Сульфат		+20	P	G	G	G	E
Бария Сульфат		+20	G	G	G	G	G
Бария Сульфат		Ta	G	G	P	P	E
Бензальдегид		Ta	E	E	E	E	—
Кислота Бензойная		+20	G	G	G	G	G
Бензол		C	G	G	G	G	E
Бура		+20	E	E	G	G	E
Кислота Борная	5%	C	G	G	N	N	G
Вода морская		Ta	G	G	P	P	G
Бром		+20	N	N	N	N	N
Бутадиен		Ta	E	E		E	E
Бутан		Ta	E	E	E	E	E
Кислота Масляная	5%	+70	G	G	P	P	N
Спирт Бутиловый		Ta	E	E	G	G	E
Бутилен		Ta	E	E	E	E	—
Бутилацетат		+20	G	G	E	E	—
Кальция Бисульфит		+20	P	G	N	N	G
Кальция Бисульфит		+20	P	G	N	N	G
Кальция Карбонат		+20	G	G	G	G	E
Кальция Карбонат		+20	G	G	G	G	E
Кальция Хлорид		+20	P	G	P	P	N
Кальция Хлорид	разбавл.	+20	P	G	P	P	N
Кальция Хлорид	концентрир.	+20	N	P	P	P	N
Кальция Хлорид	концентрир.	B	N	N	N	N	N
Кальция Гидроксид	5%	+20	G	G	G	G	G
Кальция Гидроксид	10%	B	G	G	N	N	G
Кальция Гидроксид	50%	B	N	G	N	N	G
Кальция Гипохлорит	2%	+20	P	P	N	N	N
Кальция Гидроксид		Ta	E	E	E	E	—
Кальция Гидроксид		+20	G	G	G	G	G
Кальция Гипохлорит		+20	P	P	N	N	N
Кальция Сульфат		Ta	G	G	P	P	E
Кальция Сульфат	насыщен.	+20	G	G	G	G	—
Кислота Угольная		B	G	G	P	P	—
Кислота Угольная	насыщен.	+20	G	G	N	N	—
Газ Углекислый		Ta	E	E	E	E	E
Сероуглерод		+20	G	G	G	G	G
Сероуглерод		Ta	G	G	G	N	E
Угарный газ		B	E	E	E	E	—
Углерод Четыреххлористый		+20	G	G	G	G	P
Углерод Четыреххлористый		B	P	P	N	N	P
Углерод Четыреххлористый	сухой	Ta	E	E	G	G	P
Углерод Четыреххлористый	влажный	Ta	G	G	N	N	N
Сода Каустическая	5%	+20	G	G	G	G	—
Сода Каустическая	20%	B	E	E	G	G	—
Сода Каустическая	50%	B	G	G	P	P	—
Сода Каустическая	75%	B	P	P	N	N	—
Хлорированные Растворит.	сух.	Ta	G	G	P	P	—
Кислота Хлоруксусная		+20	N	N	N	N	N
Хлорбензол	концентрир.	+20	E	E	E	E	—
Хлороформ		+20	E	E	E	E	E
Кислота Хлористая		+20	N	N	N	N	N
Кислота Хлорсульфоновая	10%	+20	P	G	N	N	P
Кислота Хлорсульфоновая	концентрир.	+20	G	G	N	N	P
Кислота Хромовая	5%	+20	G	G	G	G	N
Кислота Хлоровая	50% com.	B	N	N	N	N	N
Кислота Лимонная	5%	+20	E	E	N	N	P
Кислота Лимонная	15%	B	G	G	N	N	P
Кислота Лимонная	концентрир.	B	N	G	N	N	P
Канифоль		Ta	E	E	N	N	—
Газ Коксовый		Ta	E	E	G	G	—
Меди Ацетат		Ta	E	E	N	N	—
Меди Ацетат	насыщен.	+20	G	G	N	N	—
Меди Хлорид	19%	+20	P	G	P	G	N
Меди Хлорид	1%	+20	P	G	N	N	—
Меди Хлорид	5%	B	N	N	N	N	—

ТАБЛИЦА ХИМИЧЕСКОЙ СТОЙКОСТИ - МЕТАЛЛЫ

E ОТЛИЧНО
G ХОРОШО
P ПЛОХО
N НЕ РЕКОМЕНДУЕТСЯ
– =НЕТ ИНФОРМАЦИИ
B = КИПЕНИЕ
C = ГОРЯЧАЯ
Ta= КОМНАТНАЯ ТЕМПЕРАТУРА

	КОНЦЕНТРАЦИЯ	ТЕМПЕРАТУРА °C	AISI 304 18/8/2 CF8M 1.4401-1.4408	AISI 316 18/8/2 CF8M 1.4401-1.4408	УГЛЕРОДИСТАЯ СТАЛЬ A 105/A216WCB	ЛИТЬЕ	ЛАТУНЬ
Меди Нитрат	5%	+20	E	E	N	N	P
Меди Нитрат	5%	220	E	E	N	N	—
Меди Нитрат	50%	C	G	G	N	N	—
Меди Сульфат		+20	G	G	N	N	—
Меди Сульфат	насыщен.	B	G	G	N	N	N
Меди Сульфат		+20	G	G	N	N	N
Креозот		C	G	G	G	G	—
Креозот Масло		Ta	G	G	G	G	E
Циклогексан		Ta	E	E	E	E	—
Дихлорэтан		B	G	G	N	N	—
Диэтиламин		Ta	E	E	E	E	—
Эфир Диэтиловый		+20	E	E	E	G	—
Вода Дистилированная		Ta	E	E	P	P	E
Соль Английская		Ta	G	G	P	P	—
Этан		Ta	G	G	G	G	E
Этилакрилат		Ta	E	E	P	P	—
Спирт Этиловый		B	G	G	G	G	E
Этилацетат		Ta	G	G	G	G	E
Этилхлорид	сухой	+20	E	E	E	E	—
Этилхлорид		+20	E	E	E	E	G
Этиленгликоль		+20	E	E	E	E	G
Этиленоксид		Ta	G	G	G	G	E
Кислота Жирная		B	G	G	P	P	N
Соль Железная	1%	+20	N	P	N	N	N
Соль Железная	5%	+20	N	N	N	N	N
Соль Азотножелезная		Ta	P	P	N	N	N
Соль Азотножелезная	5%	+20	G	G	N	N	N
Железа Сульфат		+20	G	E	N	N	N
Железа Сульфат	5%	B	G	G	N	N	N
Железа Дихлорид		Ta	N	N	N	N	N
Железа Гептагидрат Сульфата	насыщен.	+20	G	G	N	N	N
Железа Гептагидрат Сульфата	10%	+20	G	G	N	N	N
Удобрения		Ta	G	G	G	G	—
Рыбий Жир		Ta	E	E	G	G	—
Фтор	сухой	+20	G	G	N	N	—
Формальдегид		Cold	E	E	E	G	P
Формальдегид		Hot	P	P	N	N	P
Кислота Муравьиная	5-50%	+20	G	G	N	N	N
Кислота Муравьиная	10-50%	B	N	N	N	N	N
Кислота Муравьиная	100%	+20	P	P	N	N	N
Кислота Муравьиная	100%	B	N	N	N	N	N
Фреон	dry	Ta	E	E	E	E	E
Фреон	wet	Ta	P	P	P	P	E
Горючее		Ta	E	E	G	G	E
Фурфуральдегид		+20	G	G	G	G	E
Кислота Галловая	5%	+70	G	G	N	N	—
Газа Хлорат	сухой	+20	N	P	G	G	—
Газа Хлорат	влажный	+100	N	N	N	N	—
Газообразный Метилхлорид		+20	G	G	N	N	—
Желатин		Ta	E	E	N	N	G
Клей		Ta	G	G	E	E	—
Глюкоза		Ta	G	G	G	G	E
Глицерин		+20	E	E	E	E	E
Гликол		Ta	G	G	G	G	—
Гептан		Ta	E	E	G	G	—
Гексан		Ta	G	G	G	G	—
Гексанол		Ta	E	E	E	E	—
Масло Гидравлическое		Ta	E	E	E	E	—
Кислота Йодистоводород	разбавл.	+20	N	N	N	N	—
Углеводороды		+20	E	E	E	E	E
Кислота Бромводородная		+20	N	N	N	N	N
Кислота Бромводородная		+20	G	G	P	P	—
Кислота Бромводородная	1%	+20	N	P	N	N	N
Кислота Бромводородная	1%	B	N	N	N	N	N
Кислота Бромводородная	5%	+20	N	N	N	N	N
Кислота Бромводородная		+20	N	N	N	N	N

E ОТЛИЧНО
G ХОРОШО
P ПЛОХО
N НЕ РЕКОМЕНДУЕТСЯ
– =НЕТ ИНФОРМАЦИИ
B = КИПЕНИЕ
C = ГОРЯЧАЯ
Ta= КОМНАТНАЯ ТЕМПЕРАТУРА

	КОНЦЕНТРАЦИЯ	ТЕМПЕРАТУРА °C	AISI 304 18/8/2 CF8M 1.4401-1.4408	AISI 316 18/8/2 CF8M 1.4401-1.4408	УГЛЕРОДИСТАЯ СТАЛЬ A 105/A216WCB	ЛИТЬЕ	ЛАТУНЬ
Кислота Плавиковая	концентрир.	+20	N	N	N	N	N
Кислота Плавиковая	сухая	+20	P	P	P	P	N
Кислота Плавиковая	влаж.	+20	N	N	N	N	N
Кислота Плавиковая		+20	N	N	N	N	N
Водород Газ	холод	Ta	E	E	G	G	—
Водорода Двуокись		+20	E	E	N	N	N
Водорода Двуокись		B	G	G	N	N	N
Газ Светильный		Ta	E	E	E	E	—
Типографская краска		Ta	E	E	N	N	—
Йод	сухой	+20	N	N	P	N	—
Йод	влажн	+20	N	N	N	N	—
Иодоформ		+20	E	E	N	N	—
Изооктан		Ta	E	E	E	E	—
Эфир Изопропиловый		Ta	E	E	E	G	—
Спирт Изопропиловый		Ta	G	G	G	G	—
Соки		B	G	E	N	N	N
Кетон		Ta	E	E	E	E	—
Керосин		Ta	E	E	G	G	—
Кислота Молочная	1%	B	G	G	N	N	P
Кислота Молочная	5%	+70	G	G	N	N	P
Кислота Молочная	5%	B	N	G	N	N	P
Кислота Молочная	5-10%	+20	G	E	N	N	P
Кислота Молочная	10%	+70	P	G	N	N	P
Кислота Молочная	10%	B	N	P	N	N	P
Кислота Молочная	концентрир.	B	N	N	N	N	P
Латекс		+20	E	E	N	N	—
Латекс Эмульсия		Ta	E	E	G	G	—
Свинца Ацетат		+20	G	G	N	N	—
Свинца Ацетат		Ta	G	G	N	N	—
Лимонный Сок		Ta	G	G	N	N	N
Кислота Линолевая		Ta	E	E	G	G	—
Масло Льняное		Ta	G	G	E	E	G
Газ сжиженый (LPG)		Ta	G	G	G	G	—
Литий		+150	E	E	G	G	—
Масло Смазочное		Ta	E	E	E	E	—
Щелок		B	G	G	N	N	N
Лизол		+20	P	P	N	N	—
Магния Хлорид	5%	+20	G	G	N	N	N
Магния Хлорид	5%	C	N	N	N	N	N
Магния Хлорид	10-30%	+20	P	G	N	N	N
Магния Хлорид	насыщен.	+20	P	G	N	N	N
Магния Хлорид	5%	+20	G	G	N	N	N
Магния Дисульфид		Ta	E	E	G	G	—
Магния Гидроксид		C	E	E	G	G	G
Магния Оксид		+20	G	G	G	G	—
Магния Сульфат		+20	G	G	G	G	P
Магния Сульфат		+20	G	G	G	G	P
Кислота Малеиновая		Ta	G	G	G	G	—
Кислота Яблочная		C	G	G	N	N	—
Ртуть		+150	P	P	G	G	N
Ртуть		+500	N	N	N	N	N
Ртуть Двухлористая(Сулема)	2%	+20	N	N	N	N	N
Ртути Цианид		+20	G	G	N	N	N
Ртути Цианид		+20	G	G	N	N	—
Ртути Хлорид		Ta	N	P	N	N	—
Метан		Ta	G	G	G	G	E
Метил Ацетат		Ta	E	E	G	G	—
Спирт Метиловый		B	P	G	G	G	E
Метилацетон		Ta	E	E	G	G	—
Метиламин		Ta	E	E	G	G	—
Метил Хлорид		+20	G	G	N	N	G
Метилен Хлорид		Ta	E	E	G	G	G
Метил Формат		Ta	G	G	P	P	—
Молоко		+20	E	E	N	N	G
Нефть сырая		+20	G	G	G	G	G
Масло минеральное		Ta	E	E	G	G	E

ТАБЛИЦА ХИМИЧЕСКОЙ СТОЙКОСТИ - МЕТАЛЛЫ

E ОТЛИЧНО
G ХОРОШО
P ПЛОХО
N НЕ РЕКОМЕНДУЕТСЯ
– =НЕТ ИНФОРМАЦИИ
B = КИПЕНИЕ
C = ГОРЯЧАЯ
Ta= КОМНАТНАЯ ТЕМПЕРАТУРА

	КОНЦЕНТРАЦИЯ	ТЕМПЕРАТУРА °C	AISI 304 18/8/2 CF8M 1.4401-1.4408	AISI 316 18/8/2 CF8M 1.4401-1.4408	УПЕРОДИСТАЯ СТАЛЬ A 105/A216WCB	ЛИТЬЕ	ЛАТУНЬ
Вода минеральная		Ta	G	G	P	P	G
Смесь Кислота-Скипидар		+20	N	N	N	N	N
Кислота Соляная		+20	N	P	N	N	N
Нафталин		Ta	G	G	E	E	—
Газ Природный		Ta	E	E	G	G	E
Неон		+20	G	G	G	G	—
Никеля Хлорид		+20	P	G	N	N	P
Никеля Хлорид		+20	P	G	N	N	P
Никеля Сульфат		C	P	G	N	N	P
Никеля Сульфат		C	P	G	N	N	P
Никеля Нитрат		Ta	G	G	N	N	—
Кислота Никотиновая		Ta	E	E	G	G	—
Кислота Азотная	5-50%	+20	E	E	N	N	N
Кислота Азотная	10-50%	B	G	P	N	N	N
Кислота Азотная	85%	+20	G	G	G	G	N
Кислота Азотная	85%	C	G	P	N	N	N
Кислота Азотная	концентрир.	+20	G	G	G	G	N
Кислота Азотная	концентрир.	B	P	P	N	N	N
Кислота Азотная	безводный	Ta	E	E	E	E	N
Нитробензол		Ta	G	G	G	G	—
Азот		Ta	E	E	E	E	E
Кислота Азотистая	5%	+20	G	G	N	N	—
Газы Азотистые		Ta	E	E	G	G	—
Азота Закись		Ta	G	G	G	G	—
Масло		Ta	E	E	G	G	G
Кислота Олеиновая	сырая	+20	G	G	P	P	—
Олеум		Ta	G	G	G	G	—
Масло Оливковое		Ta	E	E	G	G	P
Кислота Щавелевая	5%	C	P	P	N	N	—
Кислота Щавелевая	10%	+20	G	G	P	P	—
Кислота Щавелевая		B	N	N	N	N	—
Кислота Щавелевая	насыщен	+20	G	G	P	P	—
Кислота Щавелевая	насыщен	B	N	N	N	N	—
Кислород	холод		E	E	G	G	E
Кислород		+250	G	G	G	G	—
Озон	сухой	Ta	E	E	P	P	—
Озон	влажный	Ta	E	E	E	E	—
Краска Лак		Ta	E	E	P	P	—
Масло Пальмовое		Ta	G	G	P	P	—
Кислота Пальмитиновая		+20	G	G	P	P	P
Параформальдегид		Ta	G	G	G	G	—
Воск Парафиновый		Ta	E	E	E	E	E
Пентан		Ta	E	E	G	G	—
Перхлорэтилен		Ta	E	E	G	G	P
Перекись		Ta	G	G	N	N	N
Бензин		Ta	E	E	E	E	E
Бензин(Неочищенный)		+20	E	E	P	P	E
Кислота Карболовая (Фенол)		B	G	G	P	P	—
Кислота Фосфорная	С.Р. 1%	+20	G	G	N	N	N
Кислота Фосфорная	5%	+20	G	G	N	N	N
Кислота Фосфорная	10%	+20	P	G	N	N	N
Кислота Фосфорная	20-45%	B	N	P	N	N	N
Кислота Фосфорная	45-85%	+20	N	G	N	N	N
Кислота Фосфорная	85%	B	N	N	N	N	N
Кислота Фталевая		Ta	G	G	P	P	—
Фталевый Ангидрид			E	E	P	P	—
Кислота Пикриновая	водн.раст.	+20	E	E	P	P	N
Калия Бихромат		+20	G	G	P	P	—
Калия Бисульфит		Ta	G	G	N	N	—
Калия Бромид		+20	P	G	N	N	—
Калия Бромид		+20	P	G	N	N	—
Калия Карбонат	1%	+20	E	G	G	G	P
Калия Карбонат	1%	+20	G	G	G	G	—
Калия Хлорат		+20	G	G	G	G	—
Калия Хлорид	1-5%	+20	P	G	N	N	P
Калия Хлорат		+20	G	G	G	G	N

E ОТЛИЧНО
G ХОРОШО
P ПЛОХО
N НЕ РЕКОМЕНДУЕТСЯ
– =НЕТ ИНФОРМАЦИИ
B = КИПЕНИЕ
C = ГОРЯЧАЯ
Ta= КОМНАТНАЯ ТЕМПЕРАТУРА

	КОНЦЕНТРАЦИЯ	ТЕМПЕРАТУРА°C	AISI 304 18/8/2 CF8M 1.4401-1.4408	AISI 316 18/8/2 CF8M 1.4401-1.4408	УПЕРОДИСТАЯ СТАЛЬ A 105/A216WCB	ЛИТЬЕ	ЛАТУНЬ
Калия Хлорид	1-5%	+20	P	G	N	N	N
Калия Хлорид	1-5%	B	N	N	N	N	N
Калия Цианид		+20	G	G	G	G	N
Калия Цианид		+20	G	G	G	G	N
Калия Дихромат		+20	G	G	P	P	N
Калия Дифосфат		Ta	E	E	E	E	—
Калия Disulphine	насыщен.	+20	G	G	P	P	G
Калия Феррицианид		Ta	G	G	P	P	N
Калия Феррицианид	5%	+20	G	G	P	P	N
Калия Гидроксид	5%	+20	G	G	G	G	N
Калия Гипохлорит		+20	N	P	N	N	—
Калия Цодид	2%	Ta	G	G	P	P	—
Калия Нитрат	1-5%	+20	G	G	G	G	G
Калия Нитрат	1-5%	C	G	G	G	G	—
Калия Перманганат		+20	E	E	E	E	—
Калия Перманганат		+20	E	E	E	E	—
Калия Сульфат	1-5%	+20	G	G	G	G	G
Калия Сульфат	насыщен.	+20	G	G	P	P	—
Калия Сульфат		+20	G	G	G	G	G
Калия Сульфат		Ta	E	E	G	E	G
Пропан		Ta	G	G	G	G	E
Пропанол		Ta	E	E	G	G	—
Пропилен Гликоль		Ta	G	G	G	G	—
Кислота Пропионовая		+20	G	G	N	N	—
Кислота Синильная		+20	G	G	P	P	—
Кислота Пирогалловая		+20	G	G	G	G	—
Уксус Древесный		+20	E	E	N	N	—
Хинин Бисульфат	сухой	+20	G	G	N	N	—
Резины		Ta	E	E	P	P	—
Соль Аммиачная		+20	G	G	P	P	—
Кислота Салициловая		+20	G	G	N	N	—
Вода Морская		+20	G	G	N	N	P
Шеллак		Ta	E	E	E	E	—
Серебра Бромид		+20	P	G	N	N	—
Серебра Хлорид		+20	N	N	N	N	—
Серебра Нитрат		+20	G	G	N	N	—
Серебра Нитрат		+20	G	G	N	N	N
Шлам		Ta	E	E	G	G	—
Мыло		+20	G	G	G	G	G
Натрия Ацетат	влажный	+20	G	G	P	P	—
Натрия Ацетат		Ta	G	G	P	P	—
Натрия Бикарбонат (двуглекислый)		+20	G	G	P	P	P
Натрия Бикарбонат		+20	G	G	P	P	P
Натрия Бисульфит		Ta	E	E	N	N	G
Натрия Borate		Ta	G	G	P	P	—
Натрия Бромид		Ta	G	G	P	N	—
Натрия Карбонат	5%	+70	G	G	G	G	—
Натрия Карбонат		+20	G	G	G	G	N
Натрия Хлорат	10%	+20	G	G	P	P	—
Натрия Хлорид	20%	+20	G	G	P	P	—
Натрия Хлорид	насыщен.	B	P	G	N	N	—
Натрия Хлорат		+20	G	G	P	P	N
Натрия Хлорид	5%	+20	G	G	P	P	P
Натрия Цианид		+20	G	G	G	G	N
Натрия Цианид		+20	G	G	G	G	—
Натрия Дисульфат		+20	G	G	N	N	G
Натрия Дисульфат		+20	G	G	N	N	—
Натрия Дисульфит		+20	G	G	G	G	G
Натрия Дисульфит		C	G	G	P	P	G
Натрия Фторид		Ta	G	G	N	N	—
Натрия Фторид	5%	+20	G	G	N	N	—
Натрия Гидроксид		+20	E	E	E	E	—
Натрия Гипохлорит		Ta	P	P	N	N	N
Натрия Гипохлорит		+20	G	G	N	N	N
Натрия Гипохлорат	5%	+20	N	P	N	N	N
Натрия Гипосульфит		+20	G	G	N	N	N

ТАБЛИЦА ХИМИЧЕСКОЙ СТОЙКОСТИ - МЕТАЛЛЫ

E ОТЛИЧНО
G ХОРОШО
P ПЛОХО
N НЕ РЕКОММЕНДУЕТСЯ
– =НЕТ ИНФОРМАЦИИ
B = КИПЕНИЕ
C = ГОРЯЧАЯ
Ta= КОМНАТНАЯ ТЕМПЕРАТУРА

	КОНЦЕНТРАЦИЯ	ТЕМПЕРАТУРА °C	AISI 304 18/8/2 CF8M 1.4401-1.4408	AISI 316 18/8/2 CF8M 1.4401-1.4408	УГЛЕРОД, СТАЛЬ A 105/A216WCB	ЛИТЬЕ	ЛАТУНЬ
Натрия Метафосфат		Ta	E	E	G	G	N
Натрия Метасиликат	холодн.		E	E	P	P	—
Натрия Метасиликат		C	E	E	N	N	—
Натрия Нитрат		+20	E	E	G	G	—
Натрия Нитрат		Ta	G	G	G	G	P
Натрия Перборат		Ta	G	G	G	G	—
Натрия Пероксид		Ta	G	G	P	P	P
Натрия Фосфат		Ta	G	G	P	P	—
Натрия Силикат		Ta	G	G	G	G	G
Натрия Силикат		C	G	G	P	P	G
Натрия Силикат		Ta	G	G	G	G	—
Натрия Сульфат	насыщен.	+20	P	G	G	G	G
Натрия Сульфат		+20	P	G	G	G	G
Натрия Сульфит	10%	+65	P	G	G	G	G
Натрия Сульфит	10%	B	P	G	N	N	G
Натрия Сульфит	насыщен.	+20	G	G	G	G	G
Натрия Трисульфат	20%	+20	G	G	N	N	—
Натрия Тиосульфат		Ta	E	E	G	G	—
Мягкая/пресная вода		Ta	E	E	P	P	N
Растворитель		Ta	E	E	G	G	E
Спирт Уксусный		+20	E	E	N	N	—
Starci		Ta	G	G	P	P	—
Олова Тетрахлорид	5%	+20	N	P	N	N	—
Олова Тетрахлорид	5%	B	N	N	N	N	—
Олова Тетрахлорид	5%	+20	N	P	N	N	—
Олова Дихлорид	насыщен.	+20	N	P	N	N	—
Кислота Стеариновая		+20	G	E	P	P	P
Стронция Нитрат		+20	E	E	N	N	—
Стирол		Ta	E	E	E	E	—
Мыльный раствор (Стеарат)		Ta	E	E	E	G	—
Сладкие соки (в общем		+70	G	G	N	N	N
Сера	обезвож и сжик	+230	G	G	G	G	N
Сера	ждидк и сжик	+230	P	G	N	N	N
Серы Ангидрид	обезвожен	Ta	E	E	G	G	G
Киислота Серная	обезвожен	+20	E	E	E	E	—
Кислота Серная	сжик	+20	P	G	P	P	—
Кислота Серная	5%	+20	P	G	N	N	N
Кислота Серная	5%	B	N	P	N	N	N
Кислота Серная	10%	+20	N	P	N	N	N
Кислота Серная	10%	B	N	N	N	N	N
Кислота Серная	50%	+20	N	N	N	N	N
Кислота Серная	50%	B	N	N	N	N	N
Кислота Серная	концентрир.	+20	G	G	G	G	N
Кислота Серная	концентрир.	B	N	N	N	N	N
Кислота Серная	дымящая	+20	P	G	P	P	N
Серы Хлорид		Ta	P	G	N	N	—
Серы Диоксид	обезвож.	+250	G	G	G	G	E
Серы Диоксид	обезвож.	+230	G	G	G	G	N
Серы Диоксид	жидк	+20	P	G	N	N	N
Кислота Серосодержащая	насыщен	+20	N	G	N	N	P
Газ Синтетический		Ta	G	G	G	G	—
Кислота Дубильная		+20	G	G	N	N	G
Смола		Ta	E	E	E	E	G
Кислота Винная	10%	+20	E	E	N	N	P
Кислота Винная	10%	C	P	G	N	N	P
Тетраэтилсвинец		Ta	G	G	P	P	—
Титана Тетрахлорид	влажный	+20	N	N	N	N	—
Сок Томатный		Ta	E	E	P	P	N
Толуол		Ta	E	E	E	E	E
Трибутилфосфат		Ta	E	E	E	E	—
Трихлорэтилен	обезвож	Ta	G	G	G	P	E
Кислота Трихлоруксусная		+20	N	N	N	N	P
Масло Тунговое		Ta	G	G	P	P	—
Скипидар		+20	E	E	E	E	G
Мочевина		Ta	G	G	P	P	—
Кислота Мочевая	концентрир	+20	G	G	N	N	—

E ОТЛИЧНО
G ХОРОШО
P ПЛОХО
N НЕ РЕКОММЕНДУЕТСЯ
– =НЕТ ИНФОРМАЦИИ
B = КИПЕНИЕ
C = ГОРЯЧАЯ
Ta= КОМНАТНАЯ ТЕМПЕРАТУРА

	КОНЦЕНТРАЦИЯ	ТЕМПЕРАТУРА°C	AISI 304 18/8/2 CF8M 1.4401-1.4408	AISI 316 18/8/2 CF8M 1.4401-1.4408	УГЛЕРОД, СТАЛЬ A 105/A216WCB	ЛИТЬЕ	ЛАТУНЬ
Лак		+20	E	E	P	P	E
Лак		C	G	G	N	N	E
Вазелин		Ta	G	G	P	P	—
Уксус (пары)		Ta	G	G	N	N	—
Вискоза		Ta	G	G	G	G	—
Сточные Воды		+20	G	G	P	P	—
Воск		Ta	E	E	E	E	—
Эмульсии воска		Ta	E	E	E	E	—
Ксилол	сухой	Ta	E	E	G	G	—
Цинка Хлорид	5%	+20	P	G	N	N	—
Цинка Хлорид	5%	B	N	P	N	N	—
Цинка Хлорид	5%	+20	P	G	N	P	N
Цинка Гидроскльфит		Ta	E	E	E	E	—
Цинка Сульфат	5%	+20	G	E	G	G	G
Цинка Сульфат	25%	B	P	G	N	N	G
Цинка Сульфат		Ta	G	G	N	N	N

ТАБЛИЦА ХИМИЧЕСКОЙ СТОЙКОСТИ - ПЛАСТИКИ

E ОТЛИЧНО
G ХОРОШО
P ПЛОХО
N НЕ РЕКОМЕНДУЕТСЯ
– = НЕТ ИНФОРМАЦИИ

	ДЕРЛИН	ЭПДМ	NBR	VITON	ПТФЭ
Ацетальдегид	G	—	N	N	E
Ацеталь	—	—	—	—	E
Ацетамид	—	E	G	G	E
Ацетат	—	—	N	N	E
Ацетилен	E	E	G	G	E
Кислота Уксусная 10-20%	N	E	E	E	E
Кислота Укскcная 50%	N	—	E	E	E
Кислота Уксусная 80%	N	E	G	G	E
Ангидрид Уксусный	N	—	N	N	E
Ацетилен Хлорид	—	—	N	E	E
Acetoacetato di Etile	—	—	N	N	E
Ацетофенон	—	—	N	N	E
Ацетон	E	E	N	N	E
Ацетон 50% вода	—	—	N	—	E
Ацетонитрил	—	—	—	—	E
Кислота Хлорноватая 20%	—	—	N	N	E
Кислота Laisileico	—	—	G	G	E
Кислота Крезиловая	N	—	N	E	E
Акрилонитрил	—	—	N	N	E
Кислота Адипиновая	—	—	N	—	E
Воздух	—	E	E	E	E
Хром Квасцованный	—	E	G	G	E
Калий Квасцованный	—	E	G	G	E
Калия Сульфат Квасцованный	—	E	—	—	E
Алюминия Окись	—	E	E	G	E
Алюминия Хлорид	E	E	G	G	E
Алюминия Фторид	—	E	G	G	E
Алюминия Гидроксид	E	E	G	G	E
Алюминия Нитрат	—	E	G	G	E
Алюминия Сульфат	E	E	G	G	E
Alum. (All. Калия Сульфат)	E	—	E	—	E
Спирт Амиловый	E	E	—	—	E
Амилацетат	E	N	N	N	E
Аммония Ацетат	—	E	N	—	E
Аммиак (Безводный)	—	E	G	N	E
Аммиак (Газ)	—	—	G	N	E
Аммоний Хлористый	P	E	G	G	E
Аммония Сульфат	E	E	G	N	E
Аммония Сульфит 50°C	—	—	E	—	E
Аммония Сульфид	—	E	G	N	E
Аммония Гидроксид	—	E	G	G	E
Аммония Фторид 25%	—	E	—	—	E
Аммония Фосфат	—	E	G	G	E
Аммония Метафосфат	—	—	G	G	E
Аммония Нитрат	E	E	G	N	E
Аммония Оксалат	—	E	—	—	E
Аммония Бикарбонат	P	E	—	—	E
Аммония Бифторид	—	E	—	—	E
Аммония Карбонат	P	E	G	G	E
Амил Хлорид 77°C	—	—	N	E	—
Кислота Муравьиная Безводная	N	—	N	G	E
Анилин	E	N	N	E	E
Водка Царская	—	—	N	E	E
Кислота Мышьяковая	—	E	G	G	E
Газ Промышленный	—	—	G	—	E
Асфальт	E	—	N	E	E

E ОТЛИЧНО
G ХОРОШО
P ПЛОХО
N НЕ РЕКОМЕНДУЕТСЯ
–=НЕТ ИНФОРМАЦИИ

	ДЕРЛИН	ЭПДМ	NBR	VITON	ПТФЭ
Бария Карбонат	—	E	—	—	E
Бария хлорид	E	E	G	G	E
Бария Гидроксид	—	E	G	G	E
Бария Нитрат	—	E	G	G	E
Бария Сульфат	—	E	G	G	E
Бария Сульфид	—	—	G	G	E
Пиво	—	—	G	G	E
Бензальдегид	—	—	N	N	E
Бензол	—	—	N	N	E
Кислота Бензойная	—	E	N	G	E
Спирт Бензиловый	—	—	N	E	E
Бензинхлорид	—	—	N	—	E
Black Liquor	—	—	E	G	E
Бура	E	E	G	G	E
Кислота Борная	E	E	G	G	E
Вода Морская	—	G	E	—	E
Бром Вода	—	—	N	E	E
Бутилацетат	—	—	—	—	E
Бутиловый Спирт	E	E	N	E	E
Кислота Масляная	E	N	N	—	E
Бутил Хлорид	—	—	—	—	E
Бутил Фенол	—	—	—	—	E
Бутил Фталат	—	—	N	—	E
Масло	—	—	E	—	E
Бутадиен	E	—	E	E	E
Бутан	E	E	N	E	E
Бутилен	E	—	N	G	E
Кальция Бисульфит	E	E	G	G	E
Кальция Бикарбонат	—	—	—	—	E
Кальция Карбонат	E	E	G	G	E
Кальция Хлорат	—	—	G	G	E
Кальция Хлорид	E	E	G	G	E
Кальция Дисульфат	—	—	—	—	E
Кальция Фторид	—	—	—	—	E
Кальция Гидроксид	E	E	G	G	E
Кальция Гипохлорит	E	E	N	G	E
Кальция Нитрат	—	E	G	G	E
Кальция Оксид 20°C	—	—	—	—	E
Кальция Сульфат	E	E	—	—	E
Сахар Тростниковый раствор	—	E	G	G	E
Кислота Карболовая (фенол)	—	—	N	N	E
Кислота Угольная	N	E	G	G	E
Углерод Сернистый	—	—	N	G	E
Газ Углекислый	—	—	E	—	E
Газ Угарный	—	E	G	G	E
Масло Касторовое	E	E	G	G	E
Сода Каустическая	—	E	P	—	E
Ацетат Целюлозы	—	E	N	N	E
Cellosolve	—	E	N	N	E
Цемент (клей)	—	E	G	—	E
Глюкоза	—	—	G	G	E
Кислота Монохлоруксусная	—	—	N	N	E
Хлороформ	E	N	N	G	E
Кислота Хлорсульфоновая	—	—	—	—	E
Хлора Диоксид	—	—	N	—	—
Вода Хлорная	—	—	N	E	E

ТАБЛИЦА ХИМИЧЕСКОЙ СТОЙКОСТИ- ПЛАСТИКИ

E ОТЛИЧНО
G ХОРОШО
P ПЛОХО
N НЕ РЕКОМЕНДУЕТСЯ
– =НЕТ ИНФОРМАЦИИ

	ДЕРЛИН	ЭПДМ	NBR	VITON	ПТФЭ
Вода Хлорная	—	—	N	—	E
Хлорбензол	E	N	N	G	E
Кислота Хромовая	N	—	G	E	E
Ангидрид Хромовый	—	—	G	E	E
Сульфат Хром Калия	—	—	G	—	E
Кислота Лимонная	—	E	G	G	E
Масло Кокосовое	E	—	G	E	E
Кофе	—	E	N	E	E
Газ Коксовой Печи	—	E	N	G	E
Ацетат Меди	—	—	—	N	E
Меди Хлорид	E	E	G	G	E
Меди Нитрат	E	—	G	G	E
Меди Сульфат	E	E	G	G	E
Масло Кукурузное	E	—	N	—	E
Масло Семян Хлопка	—	—	G	E	E
Креозот	—	N	P	E	E
Крзол	—	—	N	N	E
Cromil Chloride	—	—	—	—	E
Кротональдегид	—	—	—	—	E
Нефть Сырая	—	—	G	E	E
Cyanoacetic Acid	—	—	—	—	E
Газ Цианистый	—	E	—	—	E
Циклогексан	—	N	G	G	E
Деминерализованная Вода	—	E	G	G	E
Моющие Средства	—	E	G	G	E
Декстрин Dextrite	—	—	N	N	E
Декстроза	—	—	G	G	E
Диацетон	—	E	N	N	E
Спирт Диацетоновый	—	—	N	—	E
Дибудитфталат	—	—	—	G	E
Дихлорэтан	—	—	N	E	E
Дихлорбензол max 40°C	—	—	—	G	E
Дихлорэтан	—	—	N	G	E
Дихлорэтилен	—	—	N	G	E
Эфир Диэтиловый	—	—	N	N	E
Эфир Диэтиловый 40°C	—	—	G	N	E
Диэтил Целозольв	—	—	—	—	E
Диэтиламин макс 40°C	—	—	N	—	E
Этан	—	—	—	N	E
Диметилфталат	—	—	N	E	E
Эфир Диметиловый	—	—	—	—	E
Диоксан	—	N	N	N	E
Дифенил (Dowtherms)	—	—	N	E	E
Двунатриевый Фосфат 20°C	—	—	N	G	E
Вода дистилированная	E	E	G	G	E
Серы Диоксид Сухой	N	—	N	N	E
Шлам буровой	—	N	E	—	E
Шлам буровой	—	N	E	—	E
Водород Сульфидированный Сух	—	E	—	N	E
Водород Сульфидированный Сух	—	E	—	N	E
Красители	—	N	N	—	E
Красители	—	N	N	—	E
Этил Ацетат	E	N	N	N	E
Этил Акрилат	—	E	G	G	E
Спирт Этиловый	E	E	P	E	E
Этил Хлорид	E	—	G	G	E

E ОТЛИЧНО
G ХОРОШО
P ПЛОХО
N НЕ РЕКОМЕНДУЕТСЯ
– =НЕТ ИНФОРМАЦИИ

	ДЕРЛИН	ЭПДМ	NBR	VITON	ПТФЭ
Этил Гликоль	—	E	E	E	E
Этилен Бромид	—	—	N	—	E
Этилен Хлорид	—	—	N	E	E
Этилен Диамид	—	—	E	E	E
Этилен Гликоль	—	E	G	E	E
Этилен Оксид	—	—	N	N	E
Эпихлоргидрин	—	—	N	N	E
Жиры	—	N	E	—	E
Кислоты Жирные	—	—	G	G	E
Железа Хлорид	E	E	G	G	E
Железа Нитрат 10-50%	—	E	G	G	E
Железа Сульфат	E	E	G	G	E
Железа Хлорид	E	E	G	—	E
Железа Сульфат	E	E	G	G	E
Водород Фторированный	—	—	G	G	E
Фтор Газ	—	—	N	N	E
Кислота Кремнефтористо-водородная	—	E	P	—	—
Формальдегид 35-50%	E	E	N	N	E
Кислота Муравьиная 10-85%	N	E	N	G	E
Фреон F 11-12	—	—	G	G	—
Фреон F 22	—	—	N	N	—
Мазут	E	N	G	E	E
Топливо для Самолетов (JP4 or JP5)	—	N	G	E	E
Фурфураль	—	—	N	N	E
Фурфуральдегид	E	—	N	N	E
Кислота Галловая	E	E	—	G	E
Раствор Гальванизирующий	—	E	G	G	E
Бромид Газообразный	G	N	N	—	E
Кислород Газообразный	E	—	N	G	E
Газойл	—	—	G	G	E
Желатин	E	—	G	G	E
Глюкоза	E	—	G	G	E
Клей	—	E	P	—	E
Глицерин	P	—	G	E	E
Гликоли 60°C	—	—	E	E	E
Кислота Гликоколовая	—	E	—	—	E
Green Liquor	—	E	G	—	E
Гелий	—	G	G	—	E
Гептан	—	E	G	E	E
Гексан	—	N	G	E	E
Гексанол	—	—	G	E	E
Жидкость Гидравлическая	—	—	G	E	E
Кислота Бромисто-Водородная	—	—	N	G	E
Кислота Цианистоводородная	—	E	G	G	E
Кислота Соляная max 50%	—	E	—	G	E
Кислота Плавиковая max 70%	—	—	N	E	—
Кислота Плавиковая 100%	—	—	N	—	—
Водорода Перекись	E	E	N	E	E
Водород Хлористый	—	—	—	—	E
Водород	—	E	G	G	
Водорода Сульфид	—	—	N	N	E
Гидрохинон	—	E	N	G	E
Чернила	—	E	—	—	—
Масла Промышленные	—	—	—	—	E
Йодоформ	E	—	N	E	E
Изобутил-Метил-Кетон	—	—	N	N	E

ТАБЛИЦА ХИМИЧЕСКОЙ СТОЙКОСТИ- ПЛАСТИКИ

E ОТЛИЧНО
G ХОРОШО
P ПЛОХО
N НЕ РЕКОМЕНДУЕТСЯ
– =НЕТ ИНФОРМАЦИИ

	ДЕЛРИН	ЭПДМ	NBR	VITON	ПТФЭ
Изооктан	E	N	E	E	E
Спирт Изопропиловый	E	E	P	G	E
Эфир Изопропиловый	—	—	N	N	E
Соки	E	G	G	—	E
Kerose	—	—	G	E	E
Кислота Молочная	N	—	N	G	E
Масло Лярдовое	—	—	E	E	E
Свинца Ацетат	E	—	N	N	E
Свинца Хлорид max 20°C	—	—	—	G	E
Свинца Сульфат	—	—	P	—	E
Бензин Этилированный	E	—	G	G	E
Масло Лимонное	—	G	P	—	E
Известь	—	E	N	—	E
Известь Сернистая	—	E	N	G	E
Масло Льняное	E	—	G	E	E
Хлор Жидкий	—	—	N	G	E
Мыло Жидкое	—	E	G	—	E
Лития Бромид	—	E	G	G	E
Масло Смазочное	—	—	G	G	E
Кислота Малеиновая	E	E	N	G	E
Кислота Яблочная	E	—	G	G	E
Марганца Хлорид max 20°C	—	—	G	G	E
Магния Карбонат	—	—	G	—	E
Магния Хлорид	E	E	G	G	E
Магния Гидроксид	E	E	G	G	E
Магния Нитрат	—	E	G	—	E
Магния Оксид	—	G	G	—	E
Масло Машинное	—	—	—	—	E
Магния Сульфат	E	E	G	—	E
Метан	E	E	G	E	E
Метанол	—	E	G	N	E
Метид Ацетат	—	P	N	N	E
Спирт Метиловый	E	E	G	N	E
Метил Бромид	—	—	—	G	E
Метил Хлорид	—	—	N	G	E
Метил Метакрилат	—	—	G	G	E
Метилен Хлорид	—	N	N	N	E
Метиленацетон	—	G	N	N	E
Метилцеллозольв	—	—	P	N	E
Метил-Этил-Кетон	—	—	N	N	E
Ртуть	E	—	G	G	E
Ртути Дихлорид	—	E	G	G	E
Ртути Нитрат	—	E	—	—	E
Молоко	E	—	G	G	E
Масло Минеральное	E	—	G	G	E
Вода Минеральная	E	E	G	—	E
Нефть сырая минер(Горючее Масло)	E	N	G	E	E
Кислоты смесь (азот,серн) (°T max 32°C)	—	E	E	E	E
Меласса Монохлорбензол	—	E	G	G	E
20°C	—	—	N	E	E
Масло Моторное	—	—	G	G	E
Бутил Меркаптан	—	—	—	—	E
Нафталин	E	—	N	G	E
Газ Природный	E	E	G	G	E
Никеля Сульфат Аммония	—	—	—	—	E
Никеля Хлорид	E	E	G	—	E

E ОТЛИЧНО
G ХОРОШО
P ПЛОХО
N НЕ РЕКОМЕНДУЕТСЯ
– =НЕТ ИНФОРМАЦИИ

	ДЕРЛИН	ЭПДМ	NBR	VITON	ПТФЭ
Никеля Нитрат	E	—	G	G	E
Никелевая Соль	—	—	G	—	E
Никеля Сульфат	E	E	G	G	E
Никотин	—	—	—	—	E
Кислота Никотиновая	—	E	—	—	E
Кислота Азотная	N	N	N	G	E
Нитробензол 25°C	—	G	N	N	E
Нитробензол выше 25°C	—	—	N	N	E
Азот	E	E	G	—	E
Нитрометан	—	—	N	—	E
Азота Закись 40°C	—	—	N	P	E
Олеум	N	—	N	E	E
Кислота Олеиновая	E	—	E	N	E
Масло Растительное	—	E	G	G	E
Масло Оливковое	—	G	E	E	E
Кислота Щавелевая	P	E	E	G	E
Кислород	E	E	P	G	E
Озон	—	—	N	G	E
Растворитель Краски	—	N	N	N	E
Кислота Пальмитиновая	E	—	G	G	E
Парафин Твердый	E	—	G	—	E
Кислота Хлорная	—	—	N	G	E
Перхлорэтилен	—	N	N	E	E
Аммония Персульфат	—	E	G	—	E
Petrol Oils (Кислота или перера. масла)	—	—	G	G	E
Вазелин	—	—	—	—	E
Фенил Хлорид(Chlorobenzene)	—	—	N	E	E
Фенил Гидразин	—	—	N	G	E
Фенол (Кислота Карболовая)	N	—	N	E	—
Фосфат 50°C	—	—	—	—	E
Кислота Фосфорная 10%	N	—	N	G	E
Кислота Фосфорная 25/50%	N	—	N	G	E
Кислота Фосфорная 50/80%	N	E	N	G	E
Фосфора Оксихлорид	—	—	—	—	E
Фосфора Пентоксид 20°C	—	—	—	—	E
Фосфора Пентоксид	—	—	N	N	E
Кислота Фталевая	E	—	N	—	E
Фталевый Ангидрид	—	—	N	G	E
Кислота Пикриновая	—	E	P	G	E
Раствор Травильный	—	N	—	—	E
Поливинил Ацетат	—	E	—	—	E
Калия Бикарбонат	—	—	G	G	E
Калия Бихромат (30%)	—	—	N	N	E
Калия Бромид	E	E	G	G	E
Калия Карбонат 50%	E	—	G	G	E
Калия Хлорат	—	E	G	G	E
Калия Хлорид	E	E	G	G	E
Калия Хромат 30%	—	E	—	—	E
Калия Цианид 30%	E	E	G	G	E
Калия Феррицианид 30%	—	—	G	G	E
Калия Фторид	—	—	G	G	E
Калия Гидроксид	—	—	G	G	E
Калия Гидроксид 5-30%	—	E	N	—	E
Калия Гидроксид 50-90%	—	E	G	N	E
Калия Гипохлорит 30°C	—	—	N	G	E
Калия Гипохлорит 90°C	—	—	N	—	E

ТАБЛИЦА ХИМИЧЕСКОЙ СТОЙКОСТИ- ПЛАСТИКИ

E ОТЛИЧНО
G ХОРОШО
P ПЛОХО
N НЕ РЕКОМЕНДУЕТСЯ
– =НЕТ ИНФОРМАЦИИ

	ДЕРЛИН	ЭПДМ	NBR	VITON	ПТФЭ
Калия Иодин 70%	E	E	—	—	E
Калия Нитрат 80%	—	E	G	G	E
Калия Нитрат 1-5%	—	E	G	G	E
Калия Оксалат 20%	—	—	—	—	E
Калия Перманганат	—	E	N	P	E
Калия Фосфат	—	—	E	E	E
Калия Сульфат 10%	E	E	G	G	E
Калия Сульфит	—	G	P	—	E
Калия Сульфит	—	—	—	N	E
Пропан	E	E	G	E	E
Пропанол	—	—	G	G	E
Пропилен Оксид	—	—	N	—	E
Пропилен Гликоль	—	—	G	G	E
Пиридин	—	—	N	N	E
Кислота Пирогалловая	E	—	P	P	E
Резины	—	—	—	G	E
Кислота Салициловая	E	—	N	G	E
Вода Соленая	—	E	G	G	E
Вода Морская	E	E	G	G	E
Воды Сточные	—	G	G	G	E
Воды Сточные	—	—	G	G	E
Серебра Нитрат	E	E	G	G	E
Масло Силиконовое	—	—	G	G	E
Натрия Ацетат	E	E	—	N	E
Натрия Бикарбонат	E	E	G	G	E
Натрия Бихромат	—	—	—	G	E
Натрия Бисульфит	E	E	G	G	E
Натрия Борат	E	—	G	G	E
Натрия Бромид	—	—	E	E	E
Натрия Карбонат	E	—	G	G	E
Натрия Хлорат	—	E	G	G	E
Натрия Хлорит	—	—	—	—	E
Натрия Хлорид	E	E	G	G	E
Натрия Дисульфат	—	—	G	G	E
Натрия Фторид	—	E	—	—	—
Натрия Гидроксид (Сода Каустическая)	—	E	P	—	E
Натрия Гипохлорит	E	E	N	G	E
Натрия Гипохлорит	—	E	G	G	E
Натрия Метафосфат	—	—	G	G	E
Натрия Нитрат	E	E	P	N	E
Натрия Нитрит	—	—	—	—	E
Натрия Перборат 10%	E	—	G	G	E
Натрия Пероксид 10%	—	E	G	G	E
Натрия Фосфат	—	—	G	G	E
Натрия Силикат	E	E	G	G	E
Натрия Сульфат	E	E	G	G	E
Натрия Сульфит 10%	—	E	G	G	E
Натрия Сульфид 50%	E	E	G	G	E
Натрия Тиосульфат	E	E	G	G	E
Вода (пресная/мягкая)	E	E	E	—	
Спирт Уксусный	N	—	N	G	E
Олова Тетрахлорид	—	E	G	G	E
Олова Дихлорид	—	E	G	G	E
Starci	—	G	G	—	E
Пар130°C	N	E	N	N	E
Кислота Стеариновая	E	—	G	—	E

E ОТЛИЧНО
G ХОРОШО
P ПЛОХО
N НЕ РЕКОМЕНДУЕТСЯ
– =НЕТ ИНФОРМАЦИИ

	ДЕРЛИН	ЭПДМ	NBR	VITON	ПТФЭ
Мыльный раствор	—	E	G	—	E
Раствор Сахарной свеклы	—	—	—	G	E
Кислота Серная 10-50%	P	E	P	E	E
Кислота Серная 60-70%	P	E	N	E	E
Кислота Серная 80-100%	N	—	N	E	E
Кислота Серная	P	—	N	G	E
Кислота Sulphamic	—	E	—	—	E
Сера 20°C	—	—	N	N	E
Серы Хлорид	—	—	N	G	E
Вода в бассейне	—	E	G	—	E
Кислота Дубильная	E	—	N	P	E
Смола	E	N	N	G	E
Кислота Винная	E	—	G	G	E
Кислота Тетрафосфорная	—	—	—	—	E
Tetrachydrofuran	—	—	N	N	E
Тетраэтилсвинец	—	—	N	G	E
Тионил Хлорид	—	—	N	N	E
Толуол	E	N	N	G	E
Сок Томатный	—	—	G	G	E
Кислота Трихлоруксусная	—	—	N	G	E
Trisodium Phosphate	—	—	G	G	E
Трибутилфосфат 30°C	—	—	N	N	E
Трихлорэтилен	—	—	N	E	E
Масло Трансформаторное	—	—	G	G	E
Скипидар	E	N	G	G	E
Неэтилированный Бензин	E	—	G	G	E
Мочевина	—	—	N	E	E
Эфиры Различные	—	—	—	—	E
Эфиры Различные 40°C	—	—	G	N	E
Мыло Различное	—	—	G	G	E
Кетоны Различные	—	—	N	N	E
Вазелин	—	—	P	P	E
Растительное Масло	—	—	G	E	E
Винил Ацетат	—	—	N	G	E
Хлор Газ влажный	—	E	N	G	E
Водород Сульфидированный wet	—	E	N	E	E
Серы Диоксид влажный	E	E	G	N	E
White Liquor	—	E	N	G	E
Вино	—	—	G	G	E
Ксилол	—	—	N	G	E
Цинка Хлорид	E	E	G	G	E
Цинка Нитрат	—	—	—	G	E
Цинка Сульфат 30%	—	E	G	G	E

МЕЖДУНАРОДНАЯ СИСТЕМА ЕДИНИЦ (SI)

Переводные коэффициенты

Для перевода единиц из системы SI в единицы других систем необходимо умножить на коэффициент К для обратного перевода необходимо умножить на 1/К.

Размер	Система Единиц	Единица других измерительных систем					
		Technic	коэф K	1/K	Anglo-Saxson	коэф K	1/K
длина	**m(metro)**	m	1	1	in (inch)	39,370	0,0254
					ft (foot)	3,281	0,305
площадь	**m^2**	m^2	1	1	in^2(sq. in)	1550	0,000645
					ft^2(sq. ft)	10,764	0,0929
объем	**m^3**	m^3	1	1	ft^3(cu. ft)	35,315	0,0283
	$10^{-3}m^3 = dm^3 = 1$ (litro)	$dm^3 = 1$	1	1	gal US (gallon)	0,264	3,785
время	**s (second)**	s	1	1	sec (second)	1	1
		h (ora)	0,000278	3600	hr (hour)	0,000278	3600
скорость вращения	**turn/s**	turn/min	60	0,0167	rpm(rev/min)	60	0,0167
скорость	**m/s**	m/s	1	1	fpm(ft/min)	196,85	0,0051
частота	**Hz (hertz)**	Hz (период/с)	1	1	Hz (цикл/с)	1	1
масса	**kg(kilogram)**				lb (pound)	2,205	0,454
	g (gram)				gr (grain)	15,432	0,0648
объемная масса	**kg/m^3**	(**)			lb/ft^3	0,0624	16,018
давление столба	**kg/s**	(**)					
сила, вес(*)	**N (newton)**	kgf=kp (kg force)	0,102	9,807	lb (pound force)	0,225	4,448
удельный вес	**(**)**	kgf/m^3			lb/ft^3		
наибольшая масса	**(**)**	kgf/s			lbf/sec		
пропуск. способность	**m^3/s**	m^3/h	8600	0,000278	cfm (cu.ft/min)	2118,9	0,000472
	l/h	l/h	1	1	gpm (gal/min)	0,0044	227
усилие(*)	**N-m**	kgf- m	0,102	9,807	lb-ft	0,738	1,356
момент инерции (MR ^{2}) (*)	**kg-m^2**	kgf-s^2-m(***)	0,102	9,807	lb-ft^2(***)	23,73	0,0421
давление	**Pa (pascal) = N/m^2**	kgf/m^2 = mmH_2o	0,102	9,807	in wg(inch water gage)	0,00401	249,09
	10^5Pa=bar	kgf/cm ^{2}= at (****)	0,0000102	98070	psi (ibf/in^2)	0,000145	6895
		torr = mmHg	0,0075	133,322	lbf/ft^2	0,0209	47,88
давление	**N-mm^2 = MPa**	kgf/mm^2	0,102	9,807	psi (ibf/in^2)	145	0,0069
сопротивление материалов (*)							
энергия	**j (Джоуль)**	kgf- m	0,102	9,807	lb-ft	0,738	1,356
		Wh (Ватт х час)	0,000278	3600			
		kcal (calory)	0,000239	4186,7	BTU (British Thermal Unit)	0,000948	1055
механическая энергия (*)	**W (Ватт)**	HP (Лошадиная сила)	0,00136	735,5	BHP (Brake Horse Power)	0,00134	745,7
электрическая энергия	**W**	W	1	1	W	1	1
тепловая энергия	**W**	kcal/h	0,86	1,163	BTU/hr	3,413	0,293
температура	**k (Келвин)**	k (*****)	1	1	°R (Rankine)	1,8	0,555
	° C (Цельсий)	°C	1	1	°F (fahrenheit)	(*****)	(*****)
удельная теплоемкость	**j/kg k**	kcal/kgf°C	0,000239	4186,7	BTU/lbf°F	0,000239	4186,7
масс. теплоемкость/тепл. мощность	**j/kg**	kcal/kgf	0,000239	4186,7	BTU/lbf°F	0,00043	2326
теплосодержание		kcal/kgf					
содержание объемного тепла	**j/m^3**	kcal/m^3	0,000239	4186,7	BTU/ft^3	2,68E^{-5}	37260
удельная электропроводность	**W/m k**	kcal/m h°C	0,86	1,163	BTU in/ft^2 hr °F	6,933	0,14423
					BTU/ft hr °F	0,5778	1,7308
термический коэф. переноса	**W/m^3k**	kcal/m^2h°C	0,86	1,163	BTU/ft^2hr °F	0,176	5,679
удельная теплоемкость	**W/m^2**	kcal/m^2h	0,86	1,163	BTU/ft^2hr	0,317	3,1546
динамическая вязкость (*)	**Pa s = N s/m^2**	kgf s/m^2	0,102	9,807	lbf sec/ft^2	0,0209	47,88
		cP (сантипуаз)	1000	0,001			
кинематическая вязкость	**m^2/s**	m^2/s	1	1	ft^2/sec	10,764	0,0929
		cSt (сантистокс)	10^6	10^6			
газовая составляющая	**j/kg k**	m /k	0,102	9,807	ft /°R	0,602	1,661

Кратные и дольные единицы международной системы единиц SI

Множитель	10^{12}	10^9	10^6	10^3	10^2	10^1	10^{-1}	10^{-2}	10^{-3}	10^{-6}	10^{-9}	10^{-12}	10^{-15}	10^{-18}
Префикс	tera	giga	mega	kilo	etto	deca	deci	centi	milli	micro	nano	pico	femto	atto
Обозначение	T	G	M	K	h	da	d	c	m	∝	n	p	f	a

Примечание

(*) Переводные коэффициенты действуют только если сила тяжести равна g = 9,807 (m/s2) equivalent to 32,17 (ft/sec2)

(**) Удельный вес и вместимость не предусмотрены в системе SI: их числовые значения в системе технических терминов соответствуют respectively, объемной массе и и объемной емкости в системе SI.

Объемная масса воздуха в обычных условиях (t = 20°C; pa = 100.000 Pa) имеет значение 1,20/Kg/m3, такое же как 0,075 lb/ft3 в Англо-Саксонской системе.

(***) Система технических терминов предпочитает динамический момент PD2 (kgf•m2).

Момент инерции в системе SI составляет MR2 (Kg•M2) = PD2/4. Англо-сакс. сист. исп. эффект маховика WR2(lb•ft2) = 23,73 R2M

(****) в = метр или техн. атмосф. = 736 torr. - atm = норм. или физич. атмосфере = 760 torr.

(*****) t (°C) = T(K) - 273,15 t (°C) = 5/9 [t(°F) - 32] - t(°F) = 9/5 t(°C) + 32

ПЕРЕВОДНАЯ ТАБЛИЦА

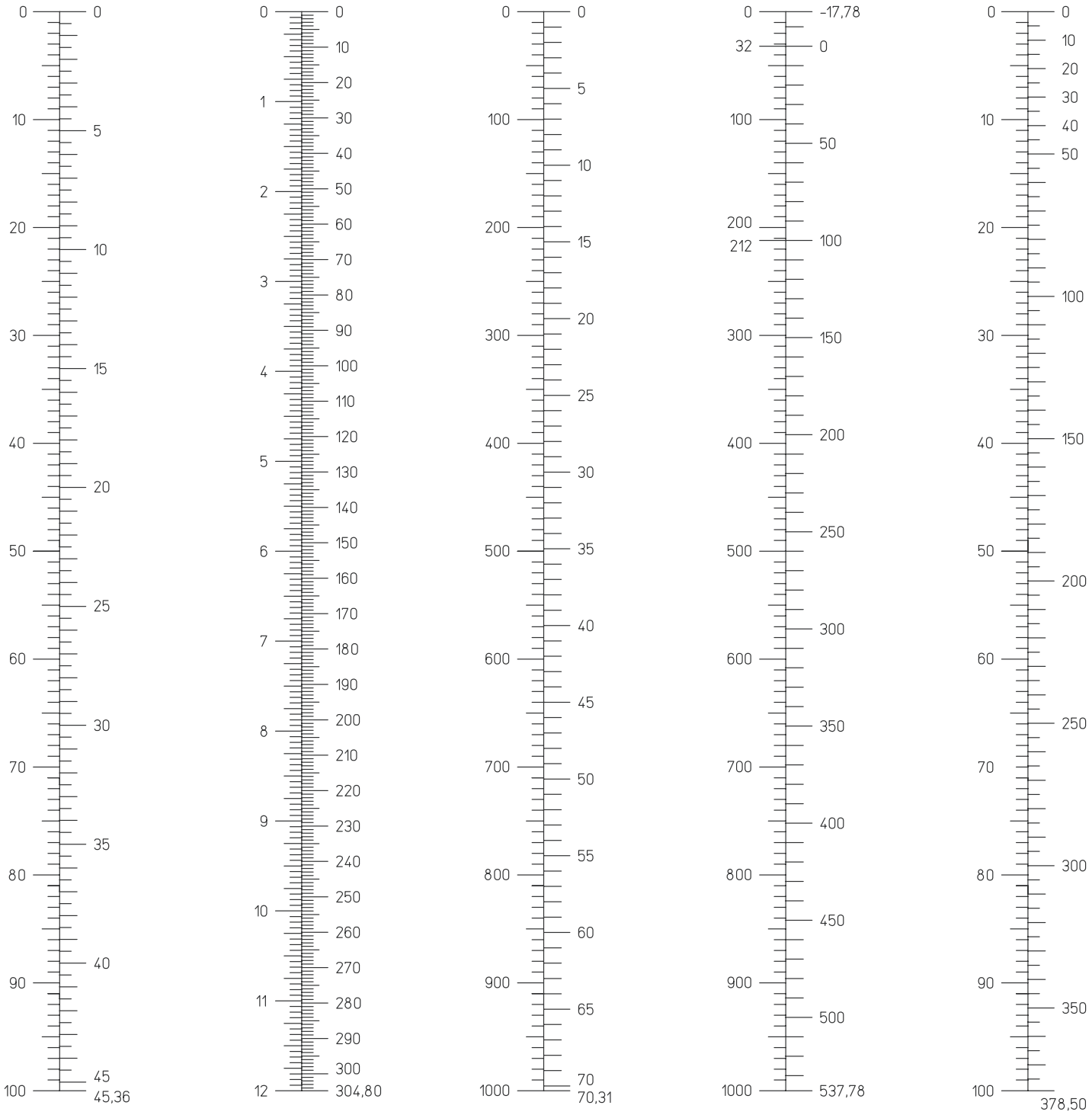

DEPLI147_112006

ВНИМАНИЕ
Размеры, вес, указанные в таблицах, а также диаграммы носят рекомендательный характер. Производитель оставляет за собой право без предварительного уведомления менять спецификации с целью обеспечения высокого уровня качества технических стандартов. Единицы длины указываются в миллиметрах (mm), веса- в граммах (gr), если другое не уточняется.

SICURAMENTE MADE IN ITALY

CATALOGUE	INDUSTRIAL VALVES 2007
Published by:	ENOLGAS BONOMI S.p.A.
Compiled by:	Technical and Marketing dptm. ENOLGAS
Photocomposed by:	Desk Top Publishing dptm. ENOLGAS
Photographs by:	Photografic Studio Odeon - Brescia
Designed by:	Zelaschi Creazione d'Immagini
Artworks by:	Litoflash - Verona
Printed by:	Litoflash - Verona
Edition:	2007

www.enolgas.it • enolgas@enolgas.it