ПОЖАРНЫЕ ГИДРАНТЫ

Подземный пожарный гидрант Н-1

- Фланец соединения DN100, давление PN10
- Автоматический сливной клапан
- Высота с 700 мм. до 3100 мм. Шаг 100 мм.
  (изделия другой высоты изготовляются по спец заказу)

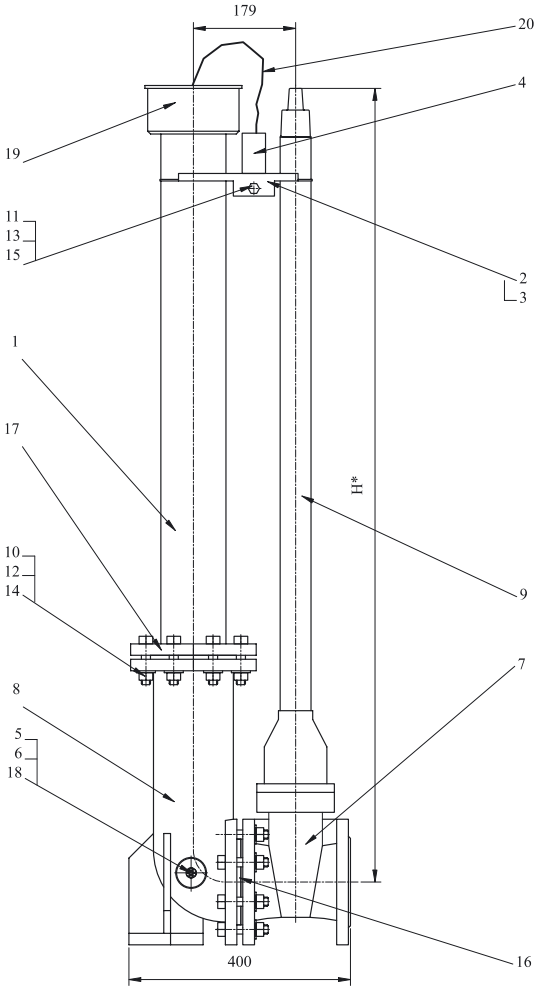

Высота, м
0,7
0,8
0,9
1,0
1,1
1,2
1,3
1,4
1,5
1,6
1,7
1,8
1,9
2,0
2,1
2,2
2,3
2,4
2,5
2,6
2,7
2,8
2,9
3,0

1. Труба ДУ100
2. Держатель
3. Держатель
4. Етикетка
5. Корпус клапана
6. Мембрана
7. Задвижка ДУ100
8. Колено ДУ100
9. Шток с кожухом
10. Болт М16х70
11. Болт М8х30
12. Шайба 16
13. Шайба 8
14. Гайка М16
15. Гайка М8
16. Прокладка ДУ100
17. Фланец ДУ100
18. Болт М6х25
19. Крышка
20. Крепление крышки

Подземный пожарный гидрант HS-1

- Фланец соединения DN100, давление PN10
- Автоматический сливной клапан
- Ствол гидранта утеплен полиэтиленовым кожухом с полиуретановым наполнителем
- Высота с 1000 мм. до 3100 мм. Шаг 100 мм.
  (изделия другой высоты изготовляются по спец. заказу)
- Длина трубы дренажа по желанию клиента (реком. 2,5 м).

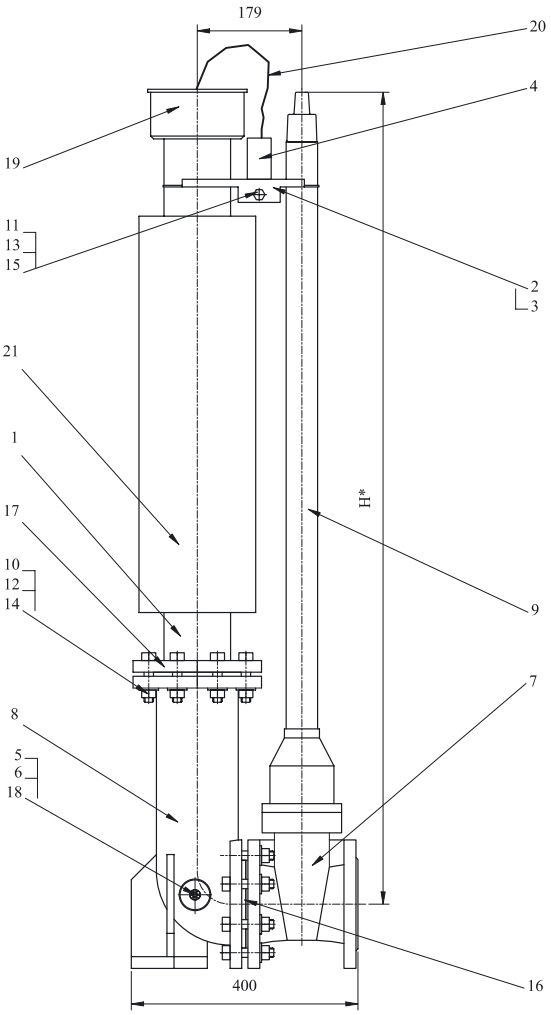

Высота, м
1.0
1.1
1.2
1.3
1.4
1.5
1.6
1.7
1.8
1.9
2.0
2.1
2.2
2.3
2.4
2.5
2.6
2.7
2.8
2.9
3.0

1. Труба ДУ100
2. Держатель
3. Держатель
4. Етикетка
5. Корпус клапана
6. Мембрана
7. Задвижка ДУ100
8. Колено ДУ100
9. Шток с кожухом
10. Болт М16х70
11. Болт М8х30
12. Шайба 16
13. Шайба 8
14. Гайка М16
15. Гайка М8
16. Прокладка ДУ100
17. Фланец ДУ100
18. Болт М6х25
19. Крышка
20. Крепление крышки
21. Утепление

Подземный пожарный гидрант HR-1

- Фланец соединения DN100, давление PN10
- Автоматический сливной клапан
- Высота от 900 мм до 3100 мм. Шаг 100 мм.
  (изделия другой высоты изготовляются по спец. заказу)
- Интервал регулирования до 300 мм.

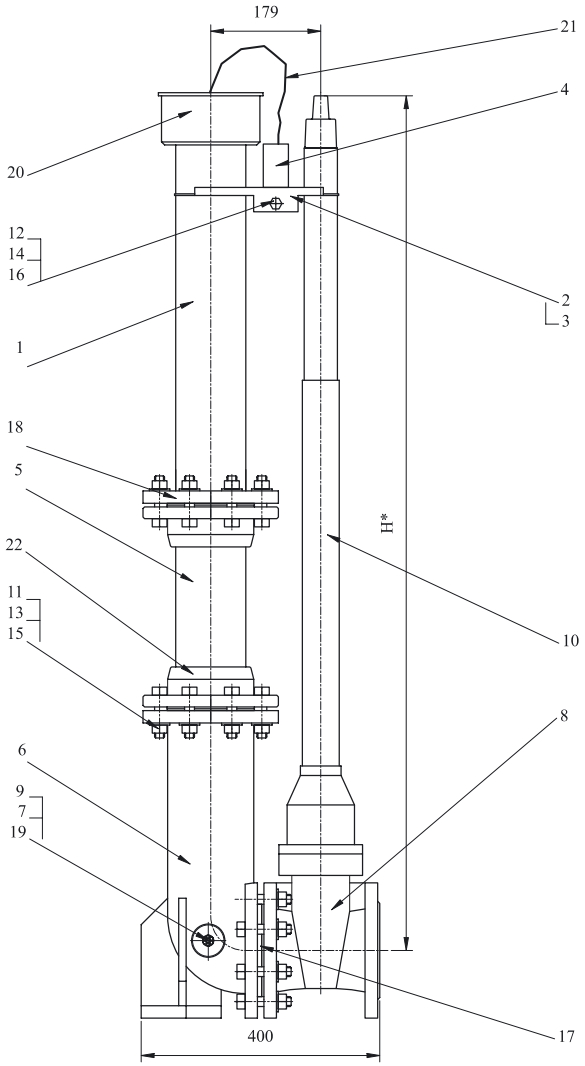

Высота, м
0,9-1,75
1,7-2,9

1. Труба ДУ100
2. Держатель
3. Держатель
4. Етикетка
5. Труба Д110
6. Корпус клапана
7. Мембрана
8. Задвижка ДУ100
9. Колено ДУ100
10. Шток с кожухом
11. Болт М16х70
12. Болт М8х30
13. Шайба 16
14. Шайба 8
15. Гайка М16
16. Гайка М8
17. Прокладка ДУ100
18. Фланец ДУ100
19. Болт М6х25
20. Крышка
21. Крепление крышки
22. Фланец Д110

Подземный пожарный гидрант HRS-1

- Фланец соединения DN100, давление PN10
- Автоматический сливной клапан
- Ствол гидранта утеплен полиэтиленовым кожухом с полиуретановым наполнителем
- Высота с 1150 мм. до 3100 мм. Шаг 100 мм.
  (изделия другой высоты изготовляются по спец заказу)
- Длина трубы дренажа по желанию клиента (реком. 2,5 м).

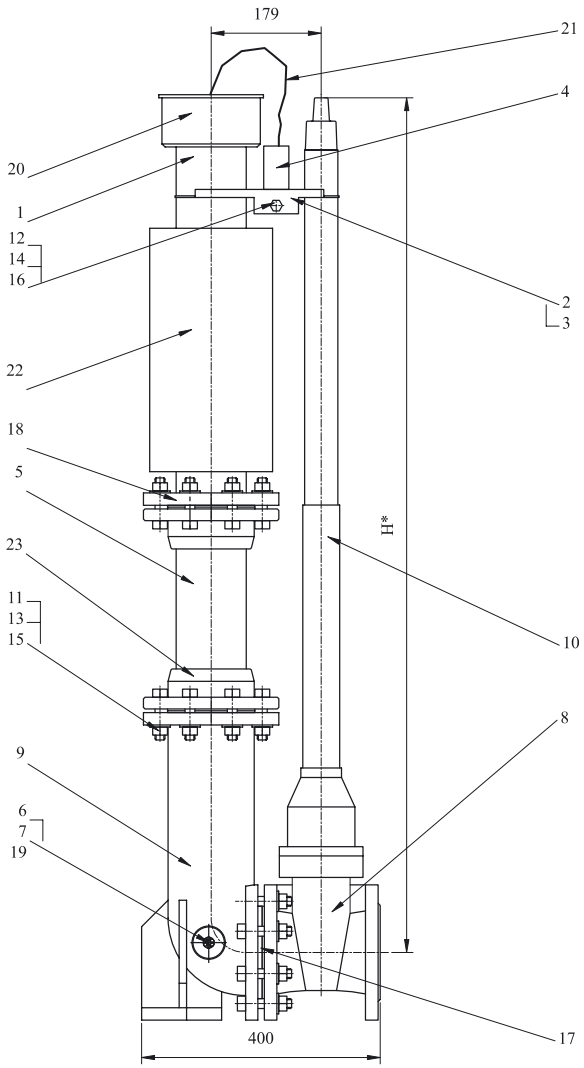

Высота, м
1,15-1,75
1,7-2,9

1. Труба ДУ100
2. Держатель
3. Держатель
4. Етикетка
5. Труба Д110
6. Корпус клапана
7. Мембрана
8. Задвижка ДУ100
9. Колено ДУ100
10. Шток с кожухом
11. Болт М16х70
12. Болт М8х30
13. Шайба 16
14. Шайба 8
15. Гайка М16
16. Гайка М8
17. Прокладка ДУ100
18. Фланец ДУ100
19. Болт М6х25
20. Крышка
21. Крепление крышки
22. Фланец Д110
23. Утепление

Соединительное колено типа „S“

Замена старого гидранта «Московского» типа на новый пожарный гидрант при помощи соединительного колена типа „S“ не составит большого труда.

Подсоединение гидранта при помощи соединительного колена типа „S“

Кроме того ЗАО «Higa» занимается продажей деталей из ковкого чугуна, предназначенных для магистральных водопроводных сетей и канализации, сетей противопожарного водопровода и другой водопроводной арматуры. Вся предлагаемая нами продукция изготовлена в соответствии требованиям европейских стандартов и имеет сертификат EN ISO 9001.

А также по надобности мы можем поставить: клиновые задвижки, поворотные задвижки, шиберные задвижки, меж-фланцевые задвижки, задвижки с электроприводом, хомуты, клапаны, обратные клапаны, ремонтные задвижки, адаптеры, муфты, клапаны для спуска воздуха, уплотнительные кольца и другие аксессуары.

ФАСОННЫЕ ФЛАНЦЕВЫЕ ЧАСТИ ИЗ ЧУГУНА

Тройник фланцевый

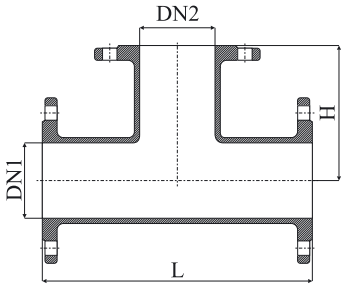

DN1 (mm)	DN2 (mm)	L (mm)	H (mm)	Код
50	50	300	150	KFT9000500050
65	50	300	150	KFT9000650050
	65	320	320	KFT9000650065
80	50	330	160	KFT9000800050
	65	330	160	KFT9000800065
	80	330	165	KFT9000800080
100	50	360	170	KFT9001000050
	65	360	170	KFT9001000065
	80	360	175	KFT9001000080
	100	360	180	KFT9001000100
150	50	440	200	KFT9001500050
	80	440	205	KFT9001500080
	100	440	210	KFT9001500100
	150	440	220	KFT9001500150
200	100	520	240	KFT9002000100
	150	520	245	KFT9002000150
	200	520	260	KFT9002000200
250	100	700	275	KFT9002500100
	150	700	300	KFT9002500150
	200	700	325	KFT9002500200
	250	700	350	KFT9002500250
300	100	800	300	KFT9003000100
	150	800	325	KFT9003000150
	200	800	350	KFT9003000200
	300	800	400	KFT9003000300

Крестовина фланцевая

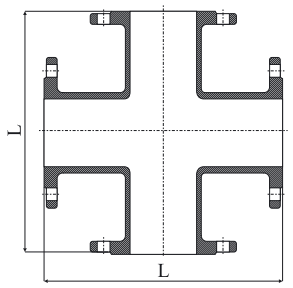

DN1 (mm)	L (mm)	Код
100	360	KFK9001000100
150	440	KFK9001500150
200	520	KFK9002000200
250	700	KFK9002500250
300	800	KFK9003000300

Колено фланцевое

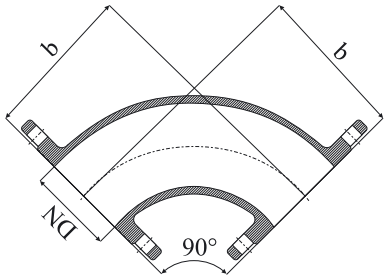

DN1 (mm)	α	b (mm)	Код
50	90	160	KFA900050
65	90	160	KFA900065
80	90	165	KFA900080
100	90	180	KFA900100
125	90	200	KFA900125
150	90	220	KFA900150
200	90	260	KFA900200
250	90	350	KFA900250
300	90	400	KFA900300

Переход фланцевый

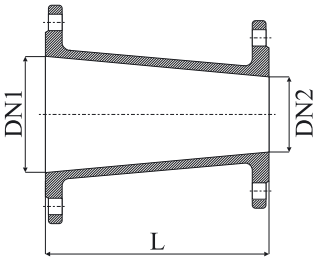

DN1 (mm)	DN2 (mm)	L (mm)	Код
65	50	160	KFP00650050
80	50	200	KFP00800050
	65	200	KFP00800065
100	50	200	KFP01000050
	65	200	KFP01000065
	80	200	KFP01000080
150	50	200	KFP01500050
	65	200	KFP01500065
	80	260	KFP01500080
	100	220	KFP01500100
200	100	330	KFP02000100
	150	235	KFP02000150
250	150	300	KFP02500150
300	200	300	KFP03000150
	250	300	KFP03000200

Патрубок двухфланцевый

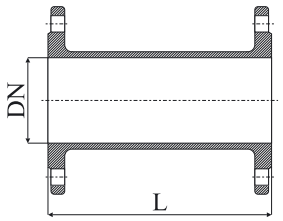

DN (mm)	L (mm)	Код
100	100	KFV01000100
	200	KFV01000200
	300	KFV01000300
	500	KFV01000500
	1000	KFV01001000
150	100	KFV01500100
	200	KFV01500200
	500	KFV01500500
	1000	KFV01501000

Заглушка фланцевая

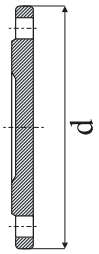

DN (mm)	Код
50	KFF0050
65	KFF0065
80	KFF0080
100	KFF0100
125	KFF0125
150	KFF0150
200	KFF0200
250	KFF0250
300	KFF0300

Фланец с резьбой

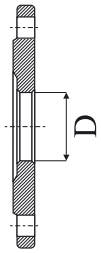

DN1 (mm)	DN2 (mm)	Код
50	1”	KFS0050025
	1,1/4”	KFS0050032
	1,1/2”	KFS0050040
	2”	KFS0050050
65	1”	KFS0065025
	1,1/4”	KFS0065032
	1,1/2”	KFS0065040
	2”	KFS0065050
80	1”	KFS0080025
	1,1/4”	KFS0080032
	1,1/2”	KFS0080040
	2”	KFS0080050
	3”	KFS0080080
100	1”	KFS0100025
	1,1/4”	KFS0100032
	1,1/2”	KFS0100040
	2”	KFS0100050
	3”	KFS0100080
	4”	KFS0100100
150	1”	KFS0150025
	1,1/4”	KFS0150032
	1,1/2”	KFS0150040
	2”	KFS0150050
	3”	KFS0150080
	4”	KFS0150100
200	1”	KFS0200025
	1,1/4”	KFS0200032
	1,1/2”	KFS0200040
	2”	KFS0200050
	3”	KFS0200080
	4”	KFS0200100

Чугунные фасонные части соответствует стандарту EN 545

Корпус изготовлен из ковкого чугуна с эпоксидным покрытием.

Фланцы соответствует стандарту EN 1092-2, отверстие по DIN 25-01-PN10